Borg & Beck - BBD4413 - Disco de freno

Diámetro [mm]: 272
Tipo de disco de frenos: ventilado
Diseño/cantidad de taladros: 5
para espesor de disco [mm]: 19
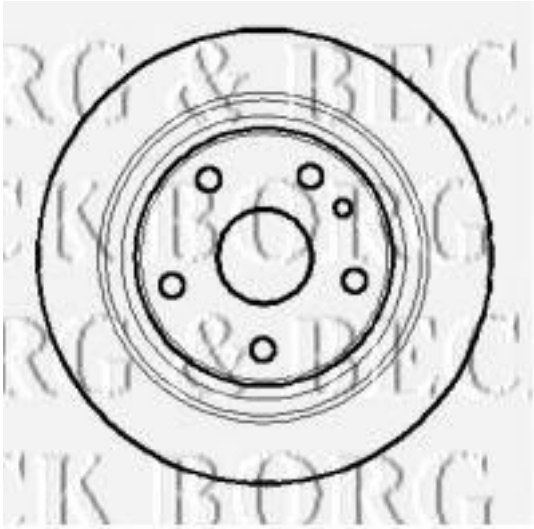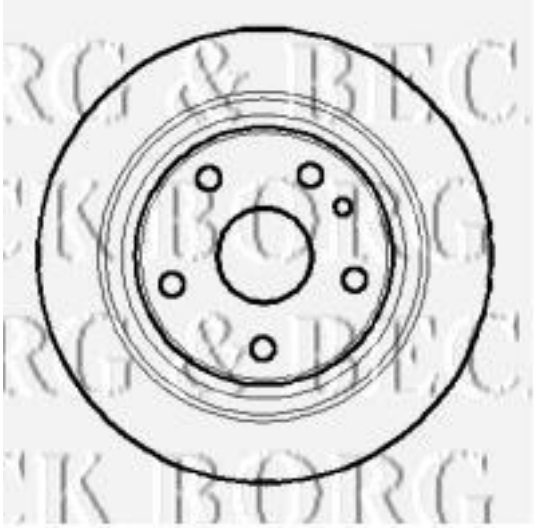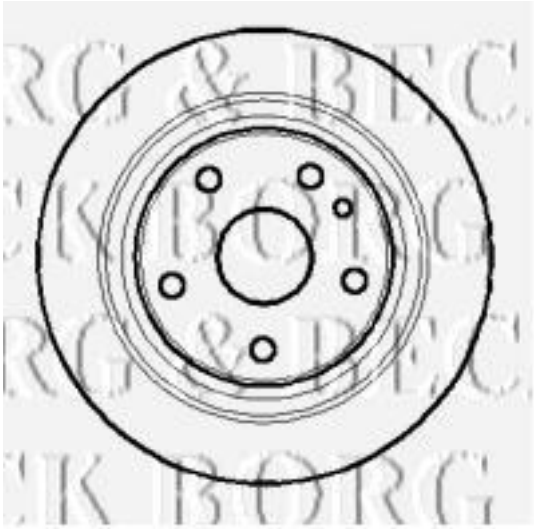
Diámetro [mm]: 272
Tipo de disco de frenos: ventilado
Diseño/cantidad de taladros: 5
para espesor de disco [mm]: 19