Borg & Beck - BBD4422 - Disco de freno

Diámetro [mm]: 284
Tipo de disco de frenos: Macizo
Diseño/cantidad de taladros: 5
para espesor de disco [mm]: 10
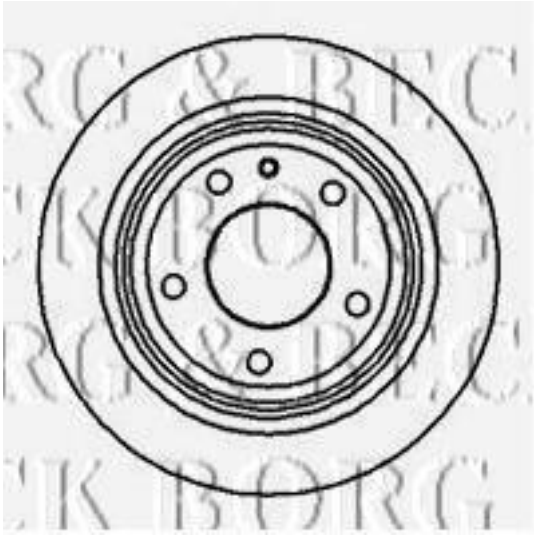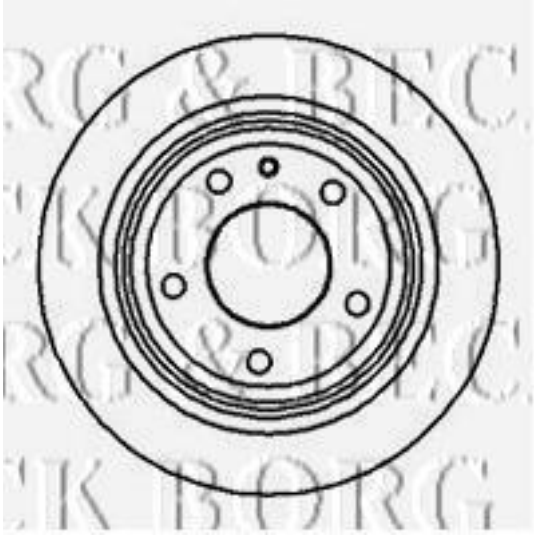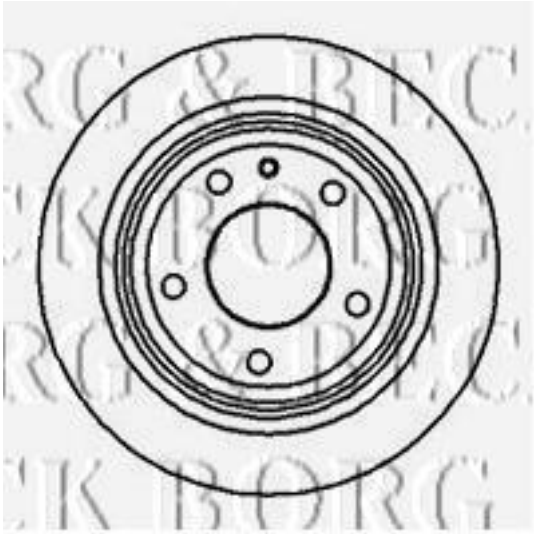
Diámetro [mm]: 284
Tipo de disco de frenos: Macizo
Diseño/cantidad de taladros: 5
para espesor de disco [mm]: 10