Borg & Beck - BBD4516 - Disco de freno

Diámetro [mm]: 240
Tipo de disco de frenos: Macizo
Diseño/cantidad de taladros: 3
para espesor de disco [mm]: 10
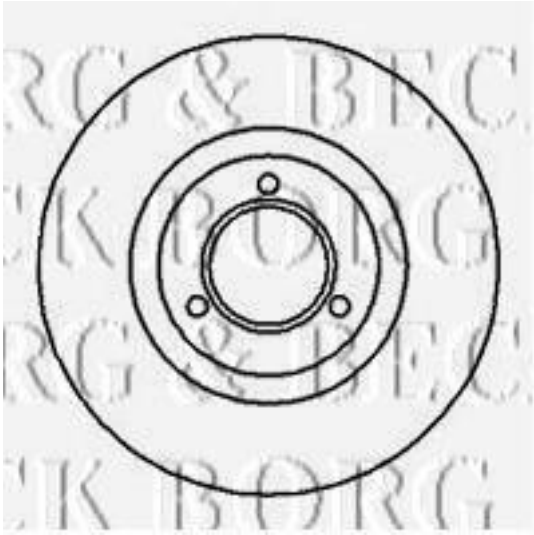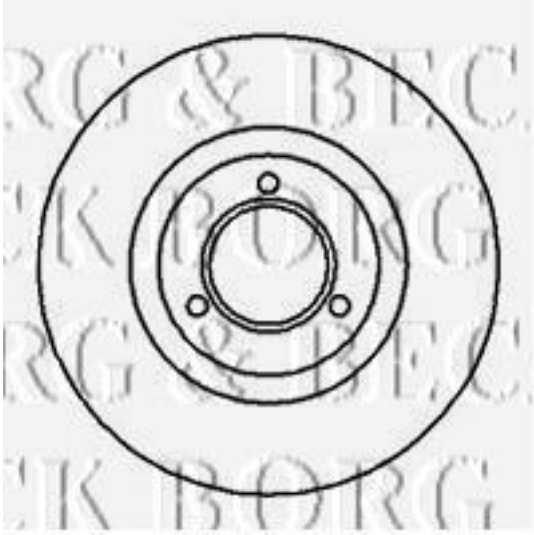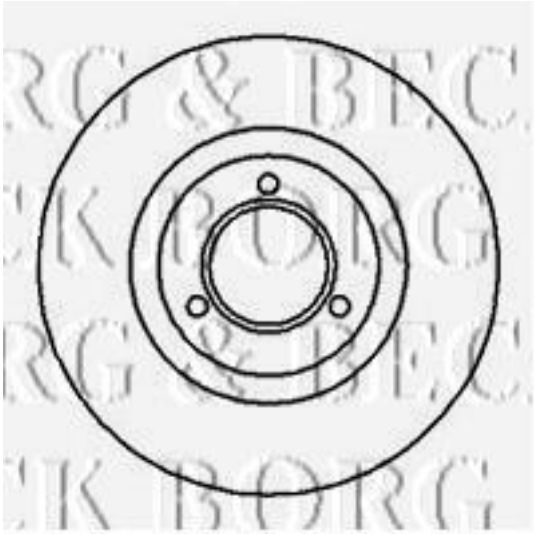
Diámetro [mm]: 240
Tipo de disco de frenos: Macizo
Diseño/cantidad de taladros: 3
para espesor de disco [mm]: 10