Borg & Beck - BBD4828 - Disco de freno

Diámetro [mm]: 278
Tipo de disco de frenos: ventilado
Diseño/cantidad de taladros: 5
para espesor de disco [mm]: 22
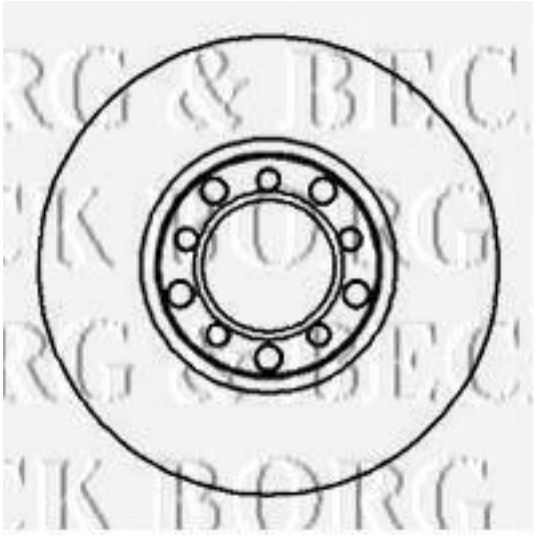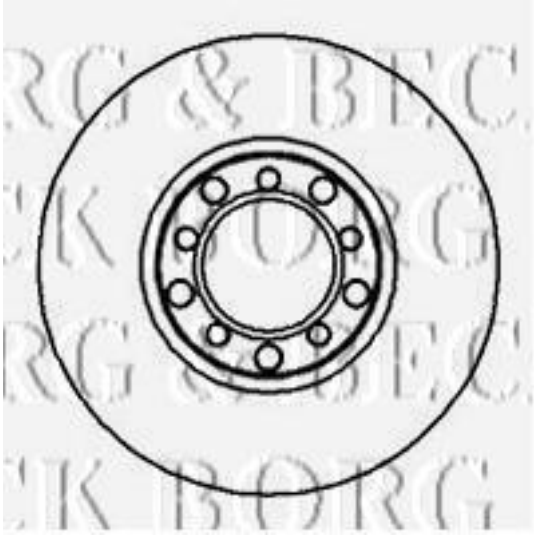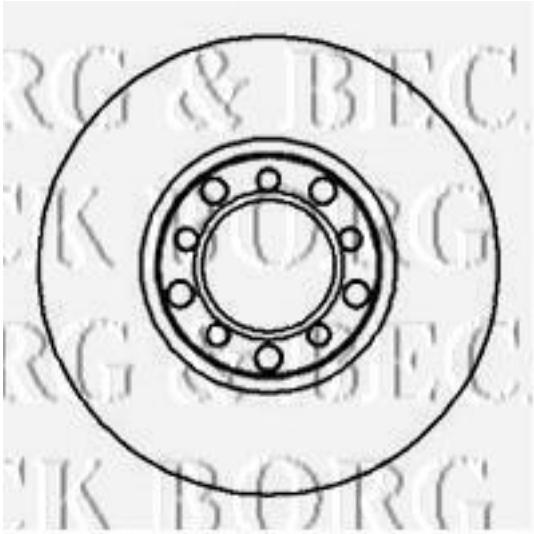
Diámetro [mm]: 278
Tipo de disco de frenos: ventilado
Diseño/cantidad de taladros: 5
para espesor de disco [mm]: 22