Borg & Beck - BBD4839 - Disco de freno

Diámetro [mm]: 282
Tipo de disco de frenos: ventilado
Diseño/cantidad de taladros: 5
para espesor de disco [mm]: 20,3
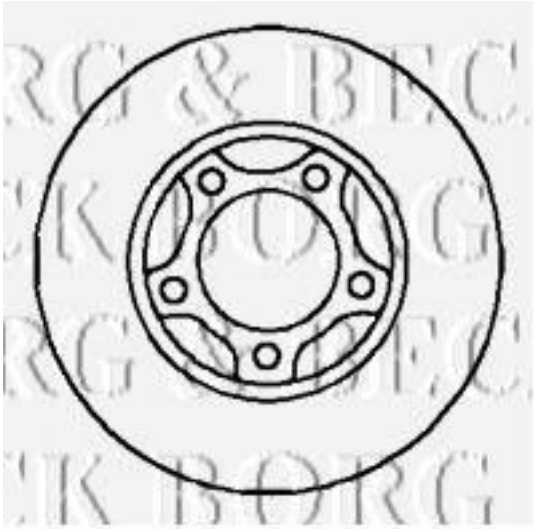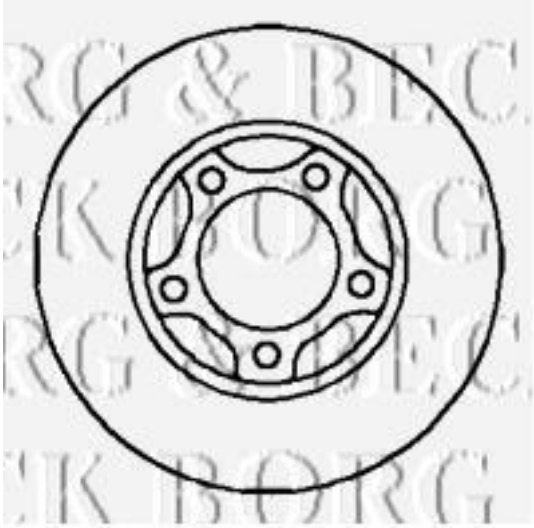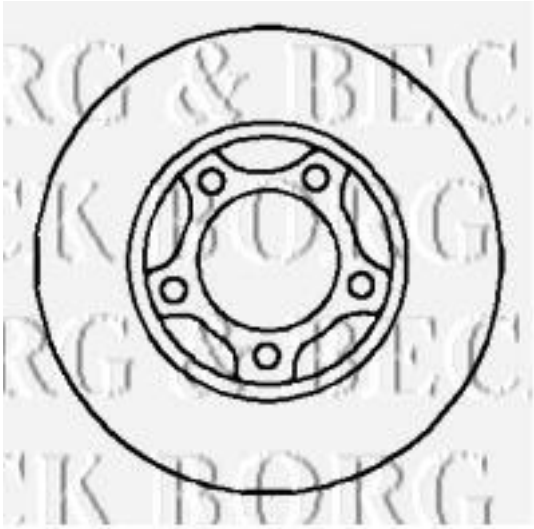
Diámetro [mm]: 282
Tipo de disco de frenos: ventilado
Diseño/cantidad de taladros: 5
para espesor de disco [mm]: 20,3