Borg & Beck - BBD4847 - Disco de freno

Diámetro [mm]: 298
Tipo de disco de frenos: Macizo
Espesor mínimo [mm]: 12,7
Diseño/cantidad de taladros: 5H
Diámetro de centrado [mm]: 101,7
Altura de construcción [mm]: 69,7
para espesor de di
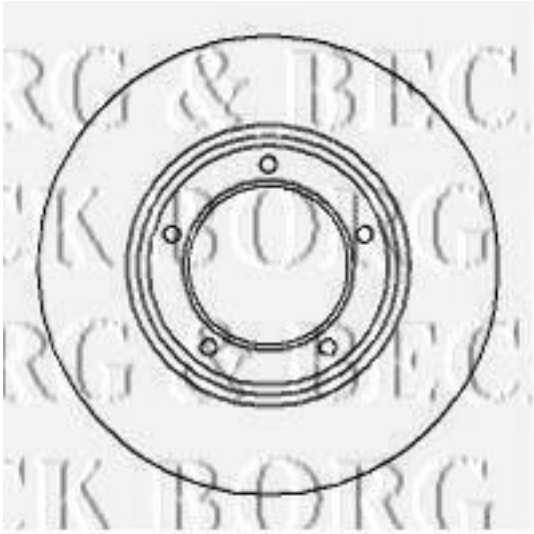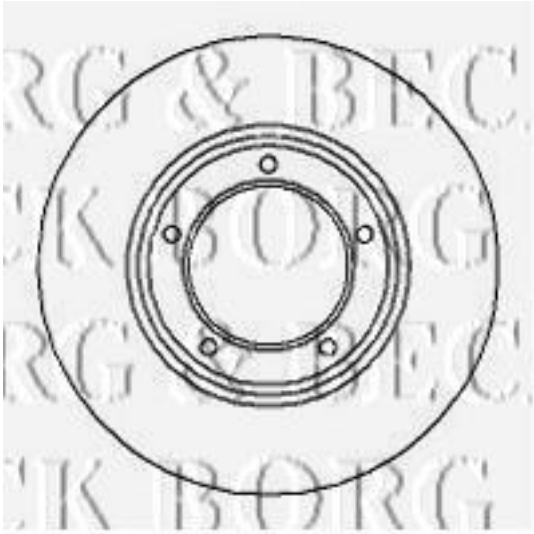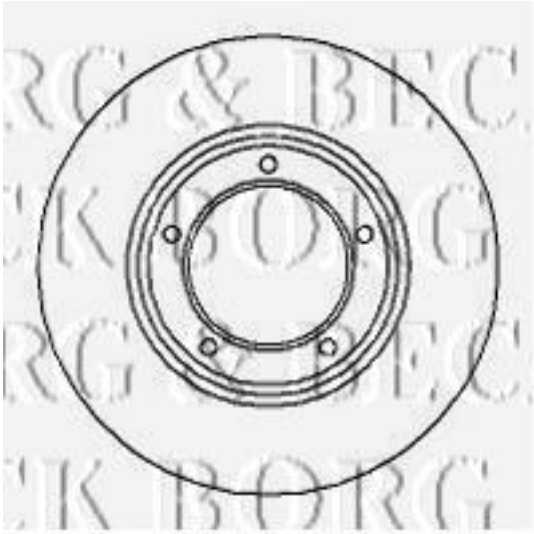
Diámetro [mm]: 298
Tipo de disco de frenos: Macizo
Espesor mínimo [mm]: 12,7
Diseño/cantidad de taladros: 5H
Diámetro de centrado [mm]: 101,7
Altura de construcción [mm]: 69,7
para espesor de disco [mm]: 14