Borg & Beck - BBD4944 - Disco de freno

Diámetro [mm]: 235
Tipo de disco de frenos: Macizo
Diseño/cantidad de taladros: 4
para espesor de disco [mm]: 12,2
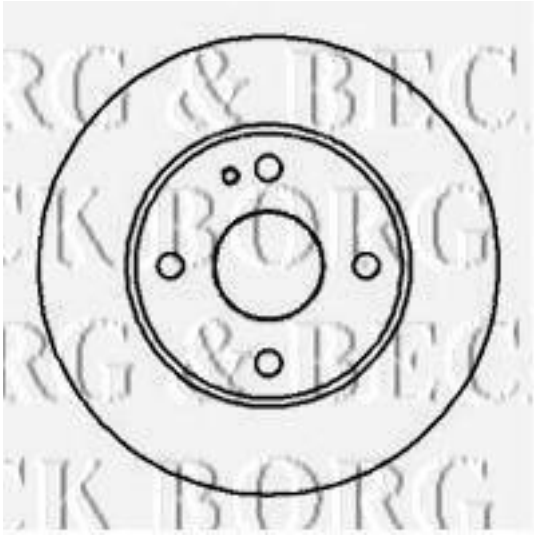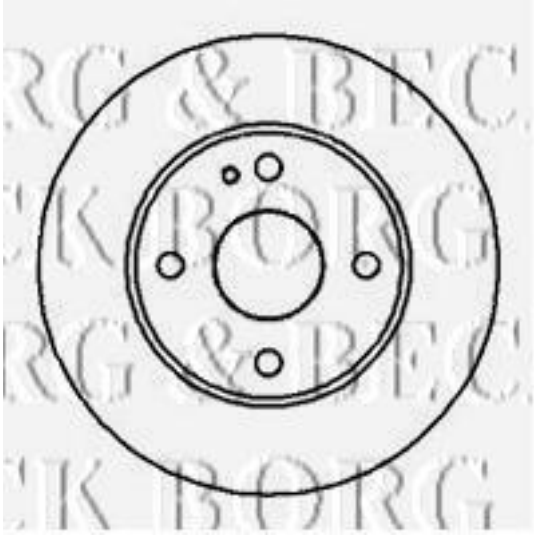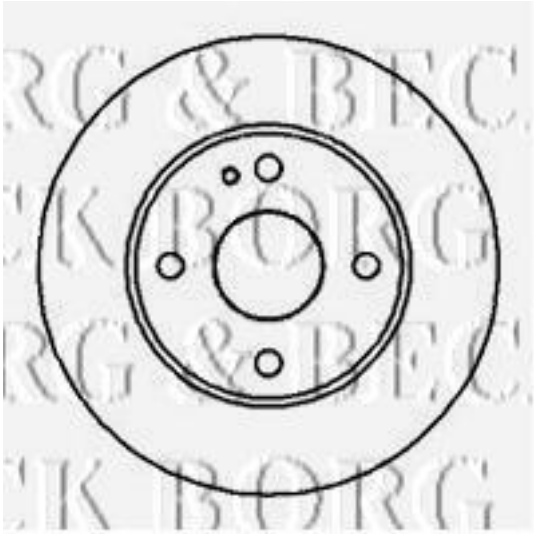
Diámetro [mm]: 235
Tipo de disco de frenos: Macizo
Diseño/cantidad de taladros: 4
para espesor de disco [mm]: 12,2