Borg & Beck - BBD5152 - Disco de freno

Diámetro [mm]: 258
Tipo de disco de frenos: ventilado
Espesor mínimo [mm]: 20,4
Diseño/cantidad de taladros: 6H
Diámetro de centrado [mm]: 84,1
Altura de construcción [mm]: 33,4
para espesor de
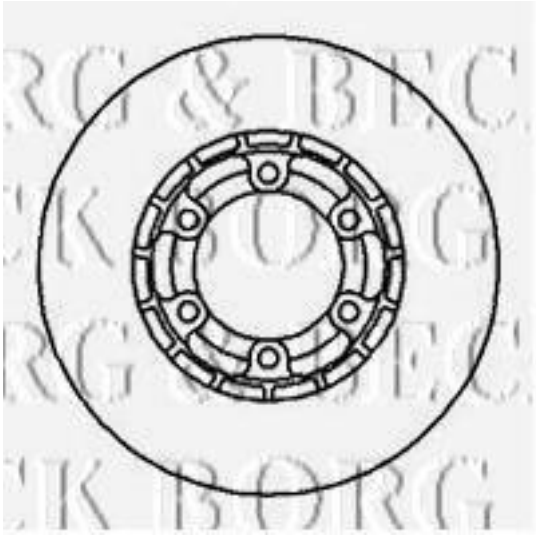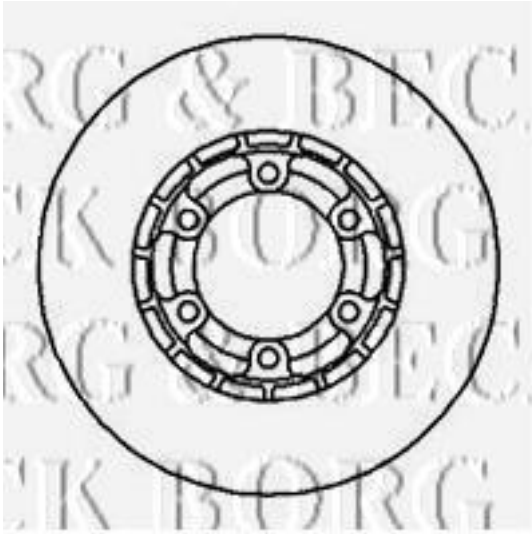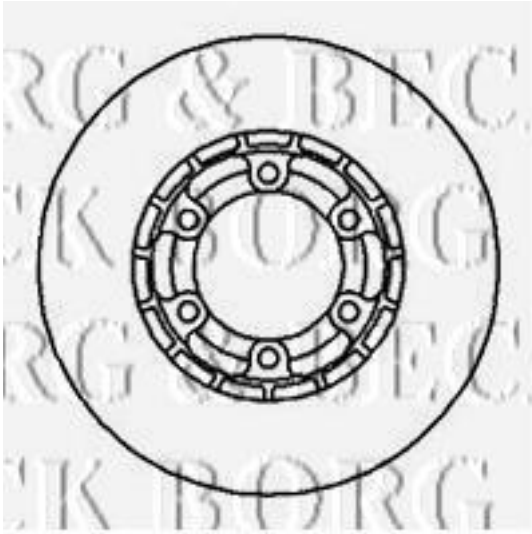
Diámetro [mm]: 258
Tipo de disco de frenos: ventilado
Espesor mínimo [mm]: 20,4
Diseño/cantidad de taladros: 6H
Diámetro de centrado [mm]: 84,1
Altura de construcción [mm]: 33,4
para espesor de disco [mm]: 22