Borg & Beck - BBD5156 - Disco de freno

Diámetro [mm]: 234
Tipo de disco de frenos: Macizo
Diseño/cantidad de taladros: 4
para espesor de disco [mm]: 13
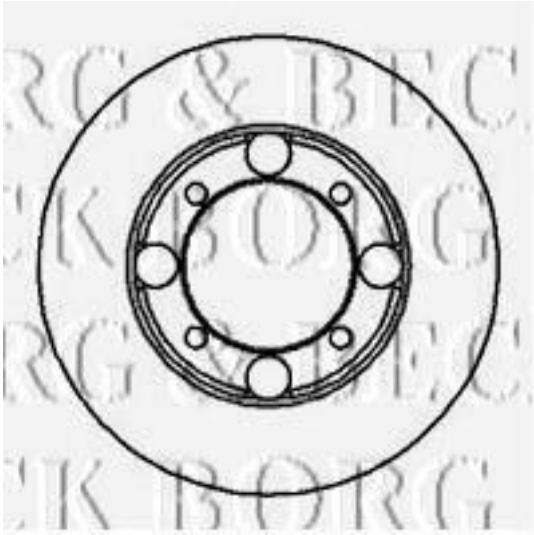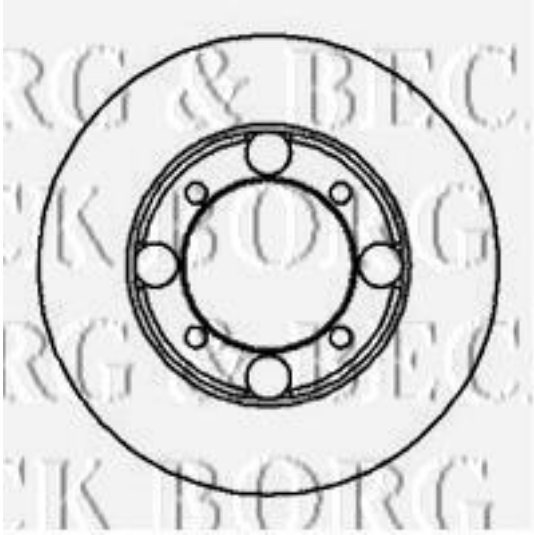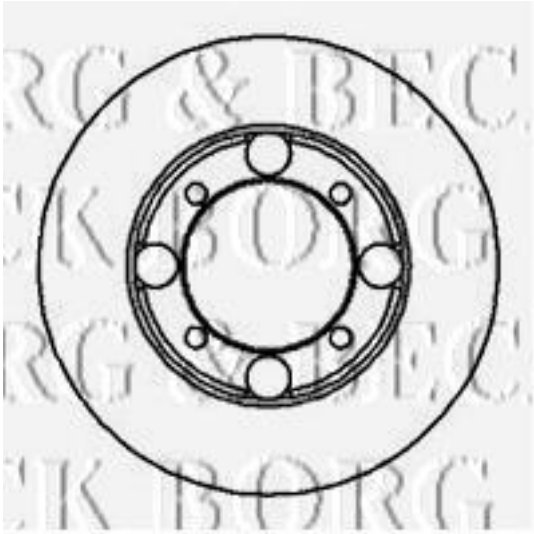
Diámetro [mm]: 234
Tipo de disco de frenos: Macizo
Diseño/cantidad de taladros: 4
para espesor de disco [mm]: 13