# Borg & Beck - BBD5349 - Disco de freno

Diámetro [mm]: 238
Tipo de disco de frenos: ventilado
Espesor mínimo [mm]: 26,5
Diseño/cantidad de taladros: 4H
Diámetro de centrado [mm]: 61
para espesor de disco [mm]: 28
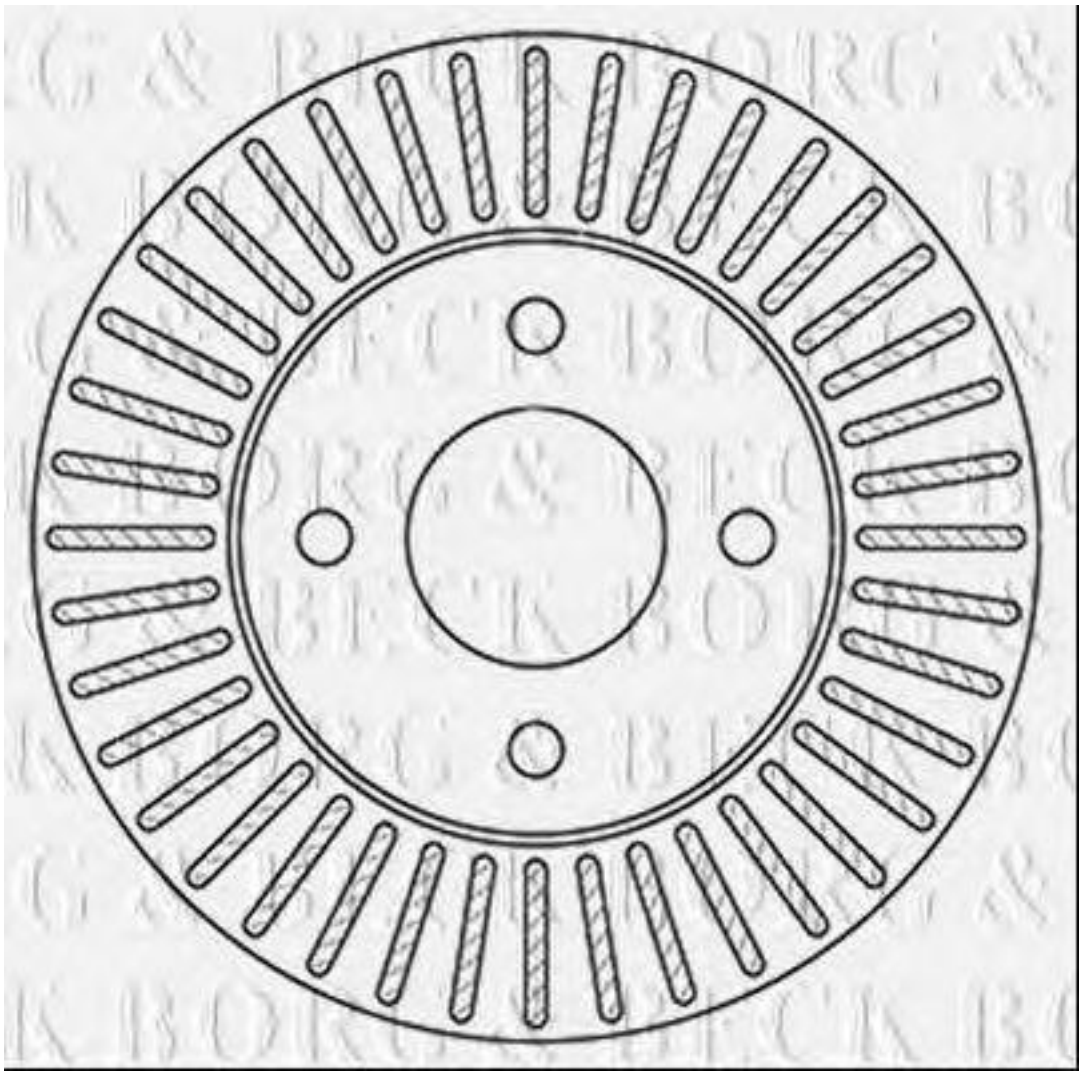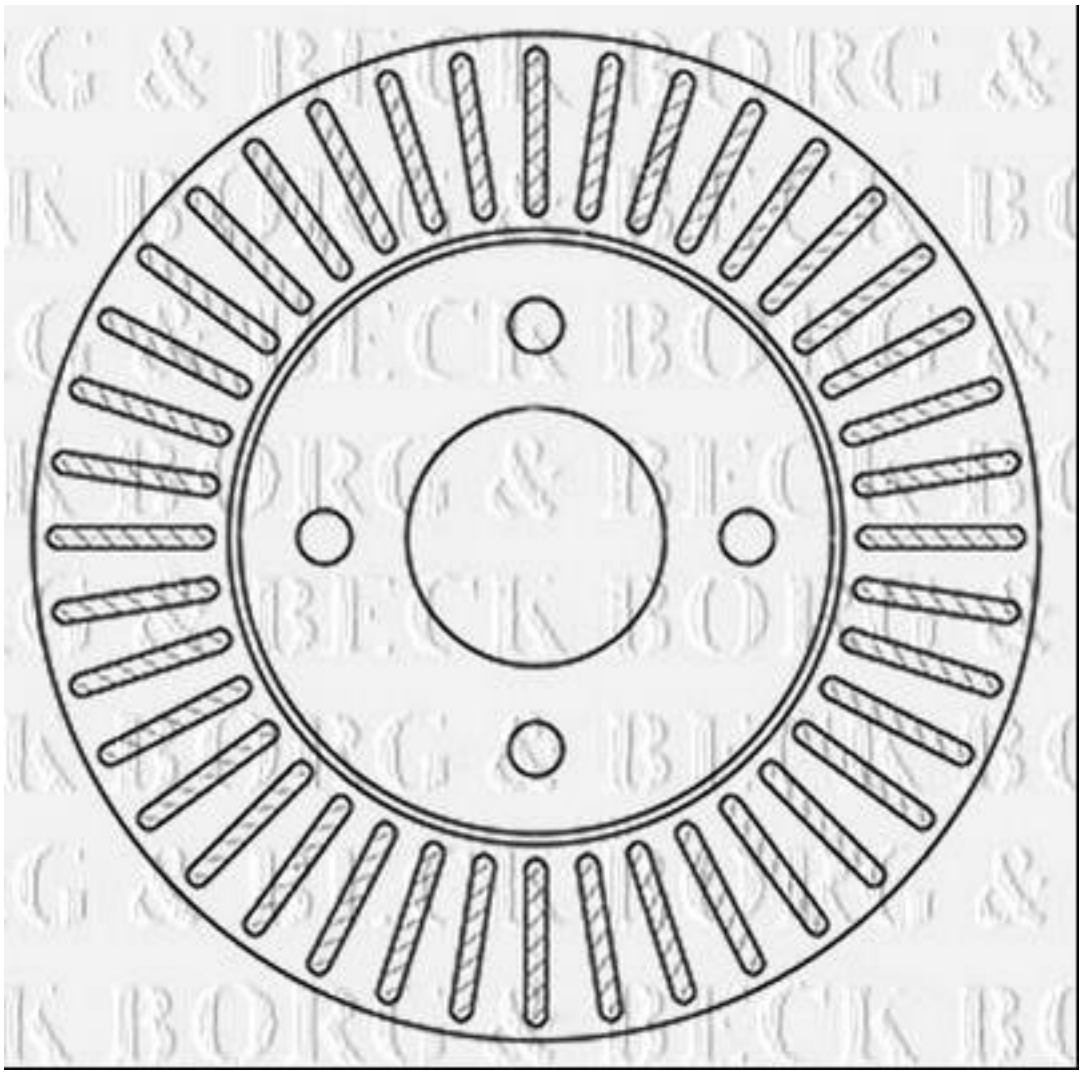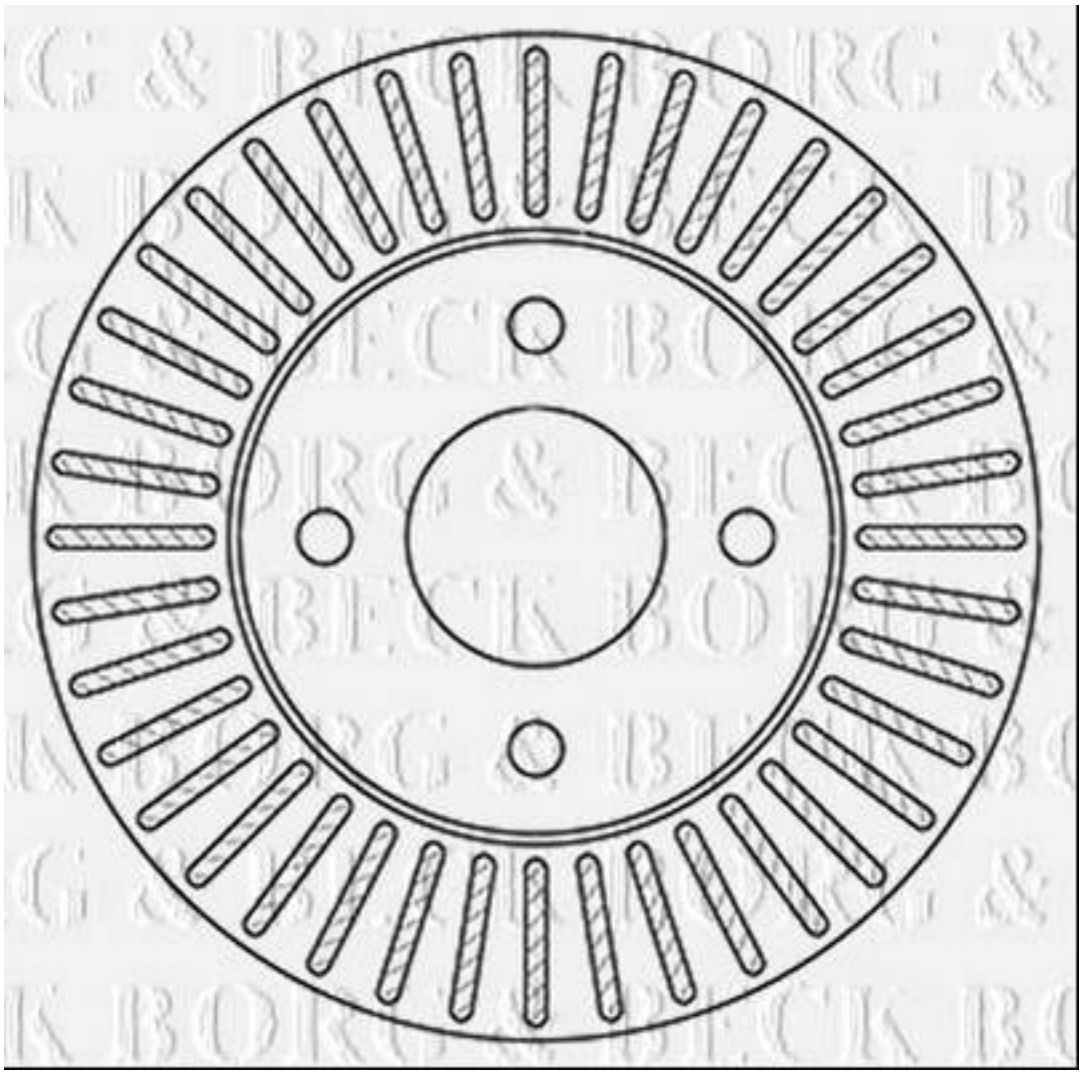
Diámetro [mm]: 238
Tipo de disco de frenos: ventilado
Espesor mínimo [mm]: 26,5
Diseño/cantidad de taladros: 4H
Diámetro de centrado [mm]: 61
para espesor de disco [mm]: 28