Borg & Beck - BBD5350 - Disco de freno

Diámetro [mm]: 268
Tipo de disco de frenos: Macizo
Espesor mínimo [mm]: 10
Diseño/cantidad de taladros: 5H
para espesor de disco [mm]: 12
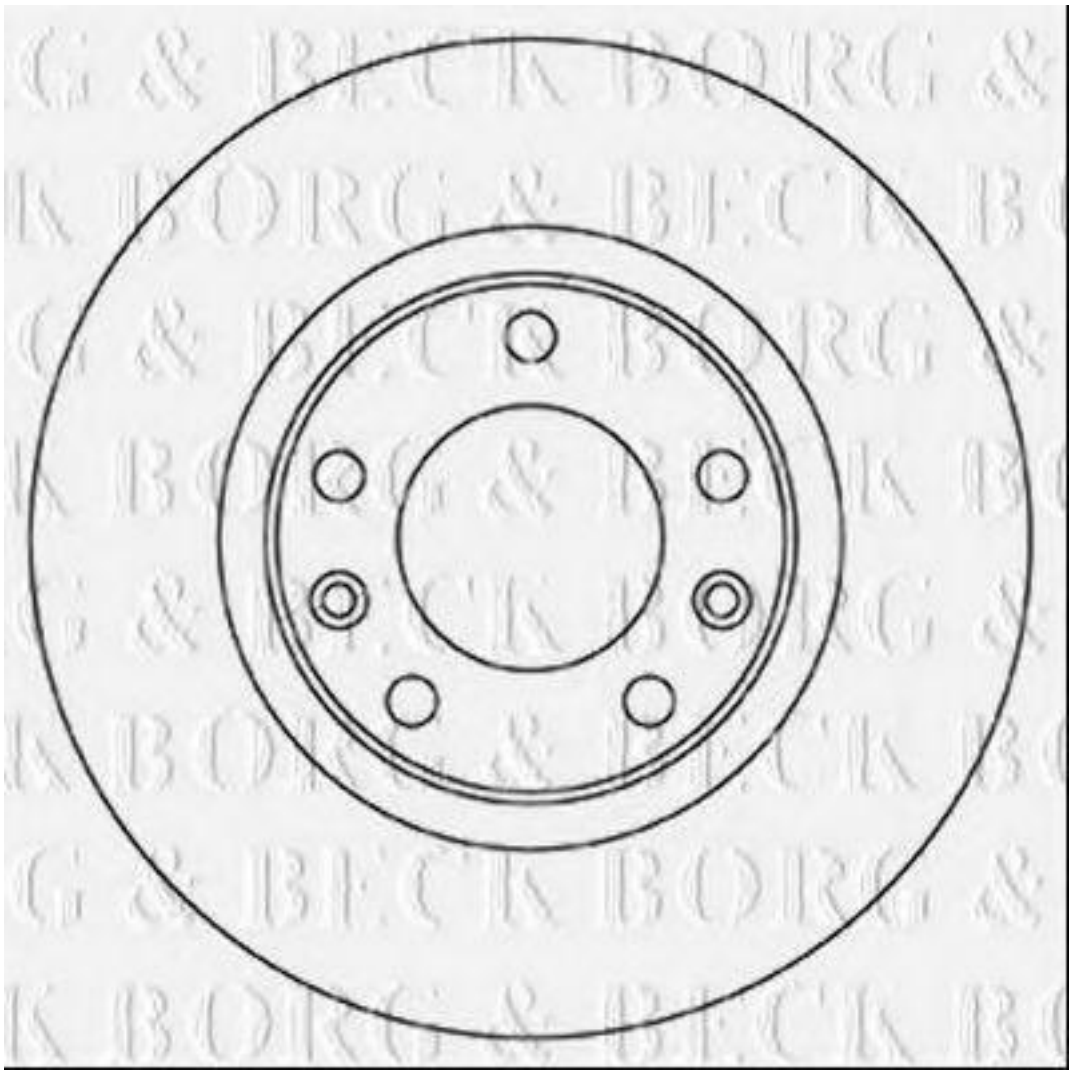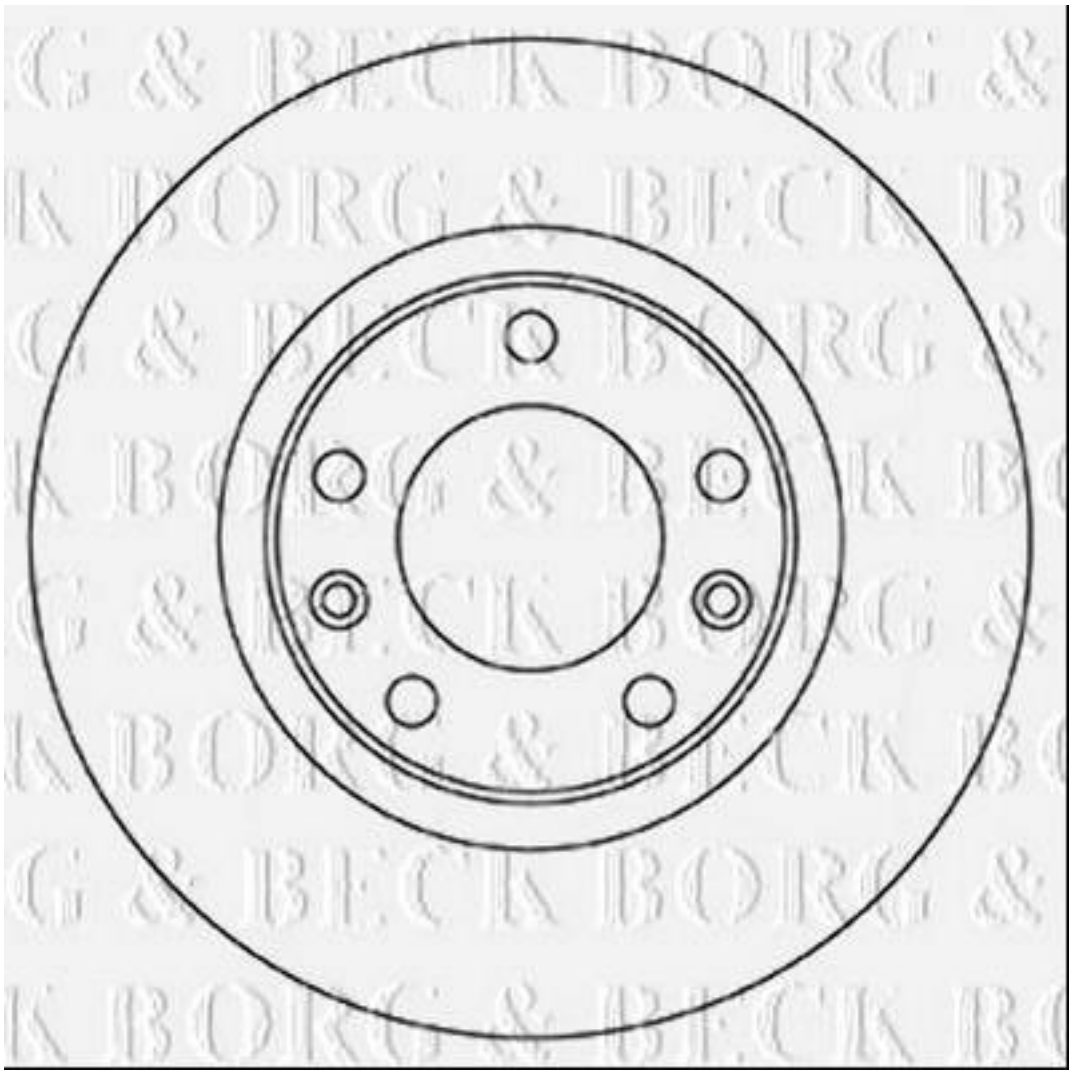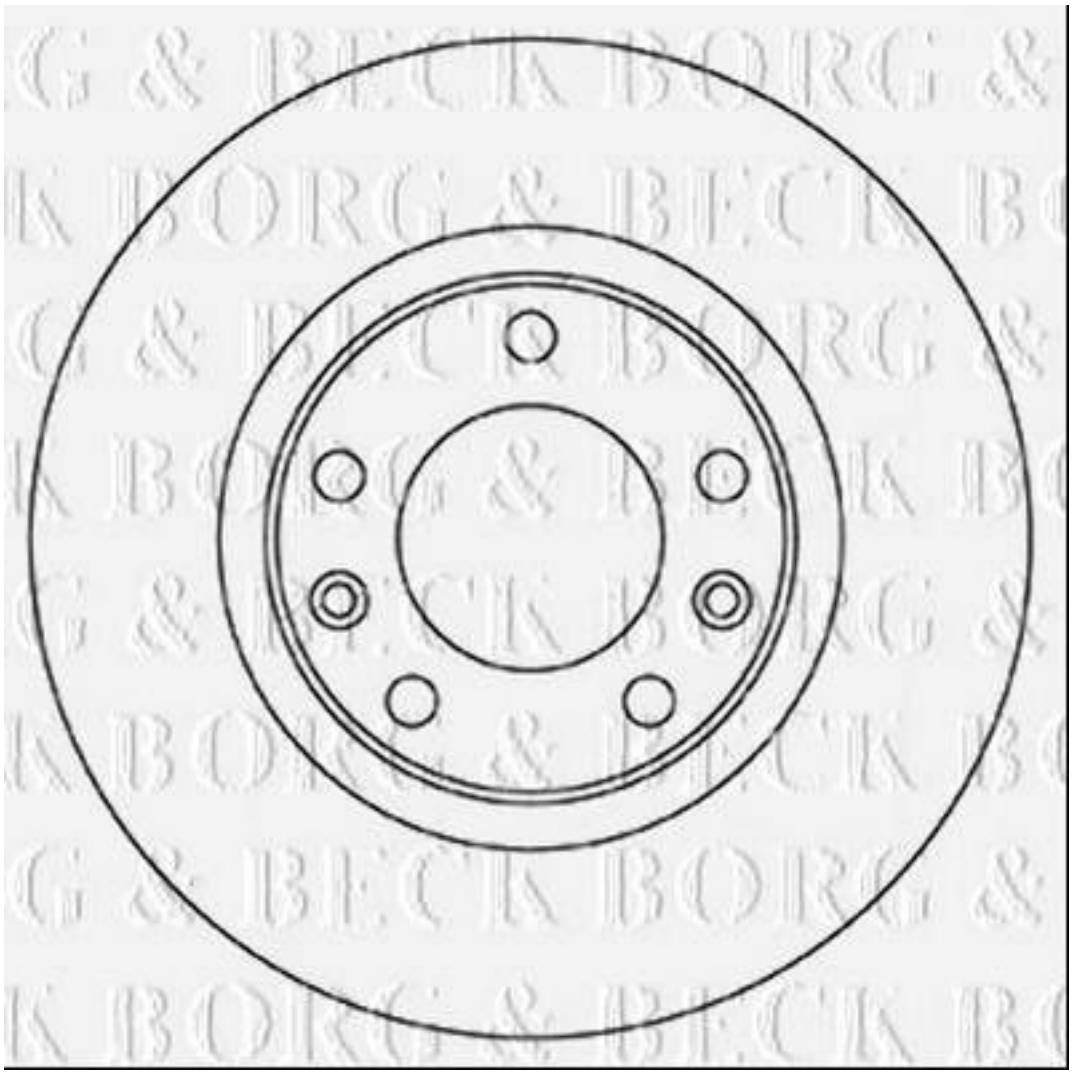
Diámetro [mm]: 268
Tipo de disco de frenos: Macizo
Espesor mínimo [mm]: 10
Diseño/cantidad de taladros: 5H
para espesor de disco [mm]: 12