Borg & Beck - BBP2464 - Juego de pastillas de freno

Altura 1 [mm]: 54,4
Sistema de frenos: Advics
Ancho 1 [mm]: 122,8
Espesor/grosor 1 [mm]: 17,8
cantidad de elementos de fricción: 4
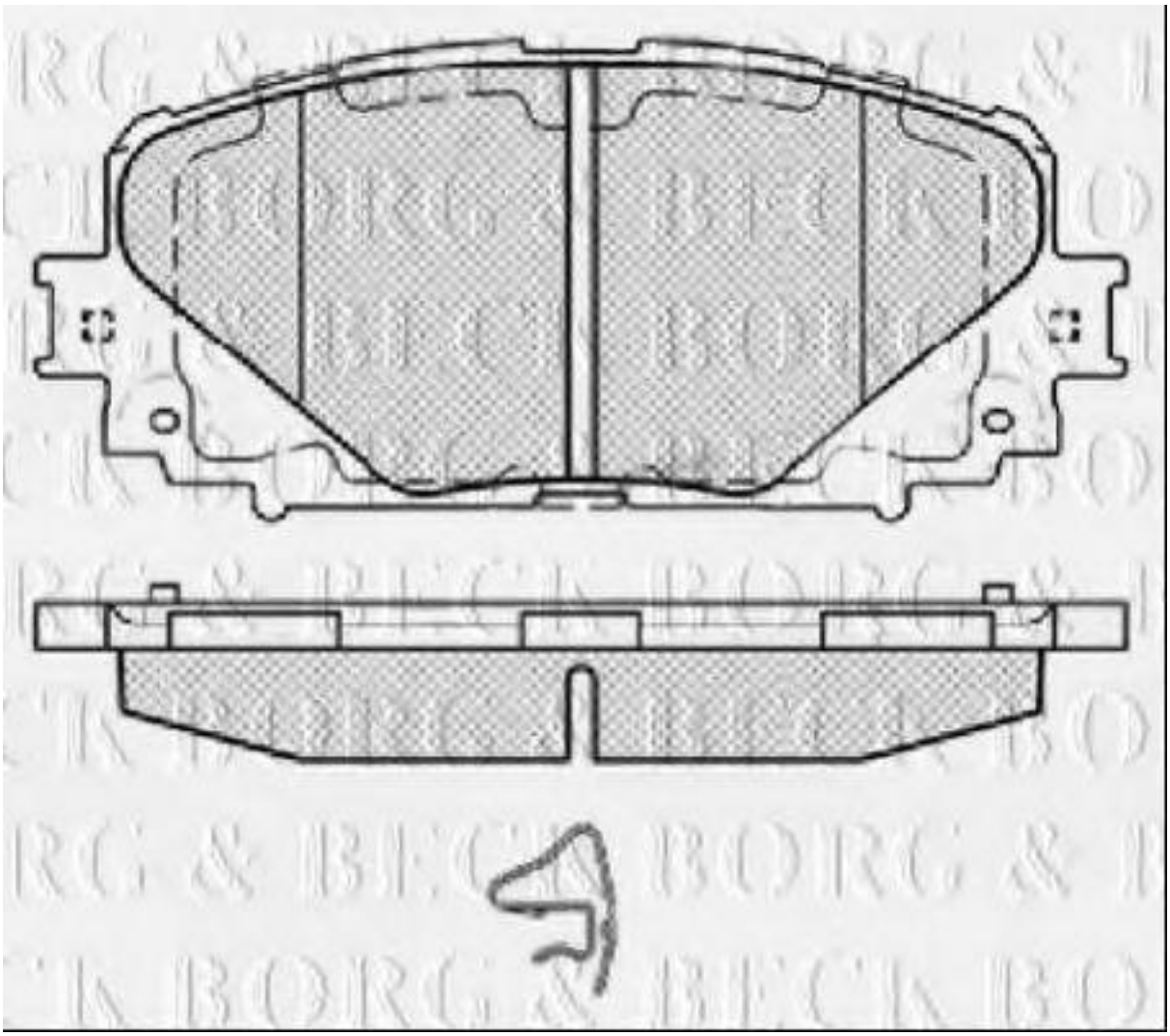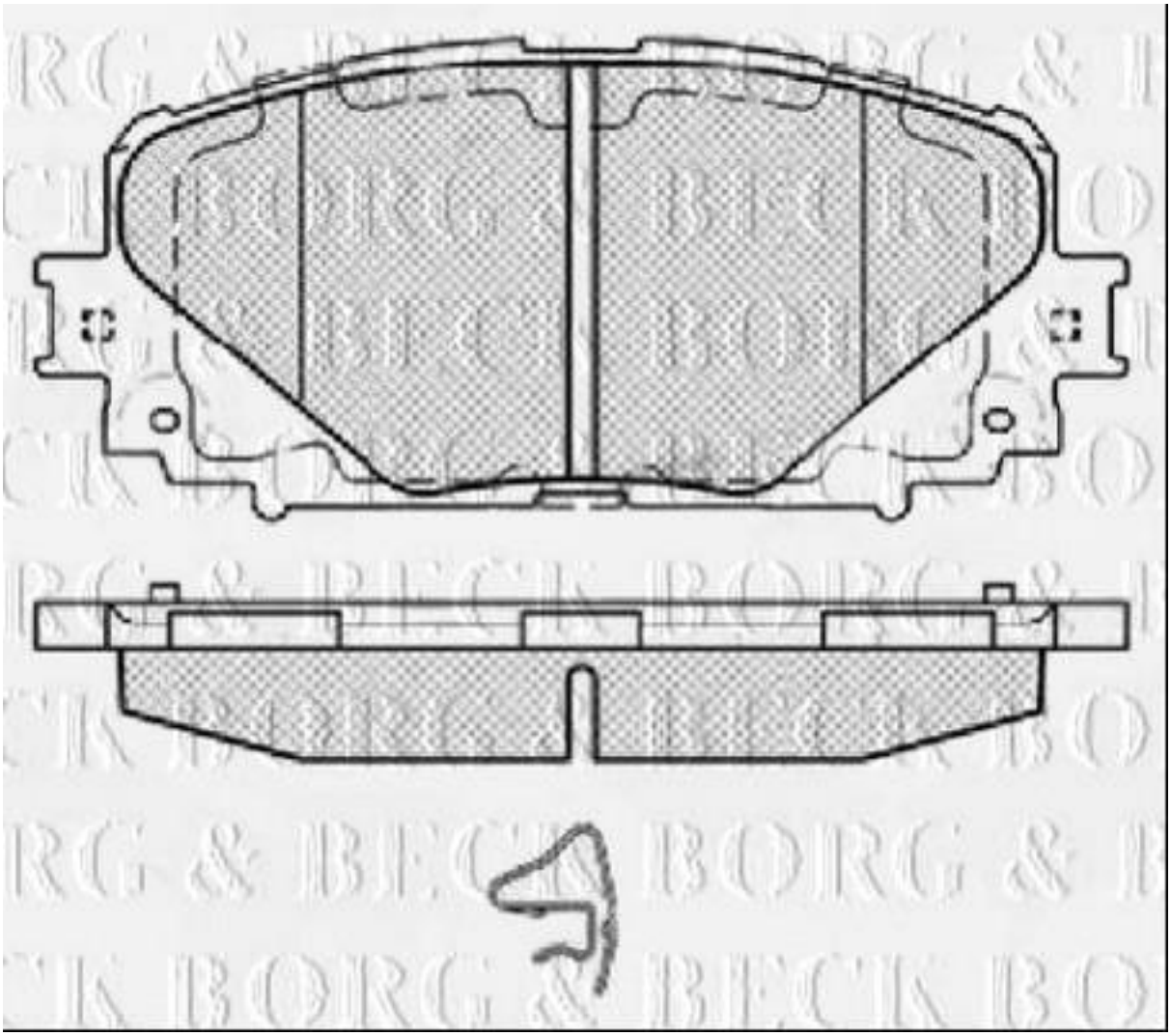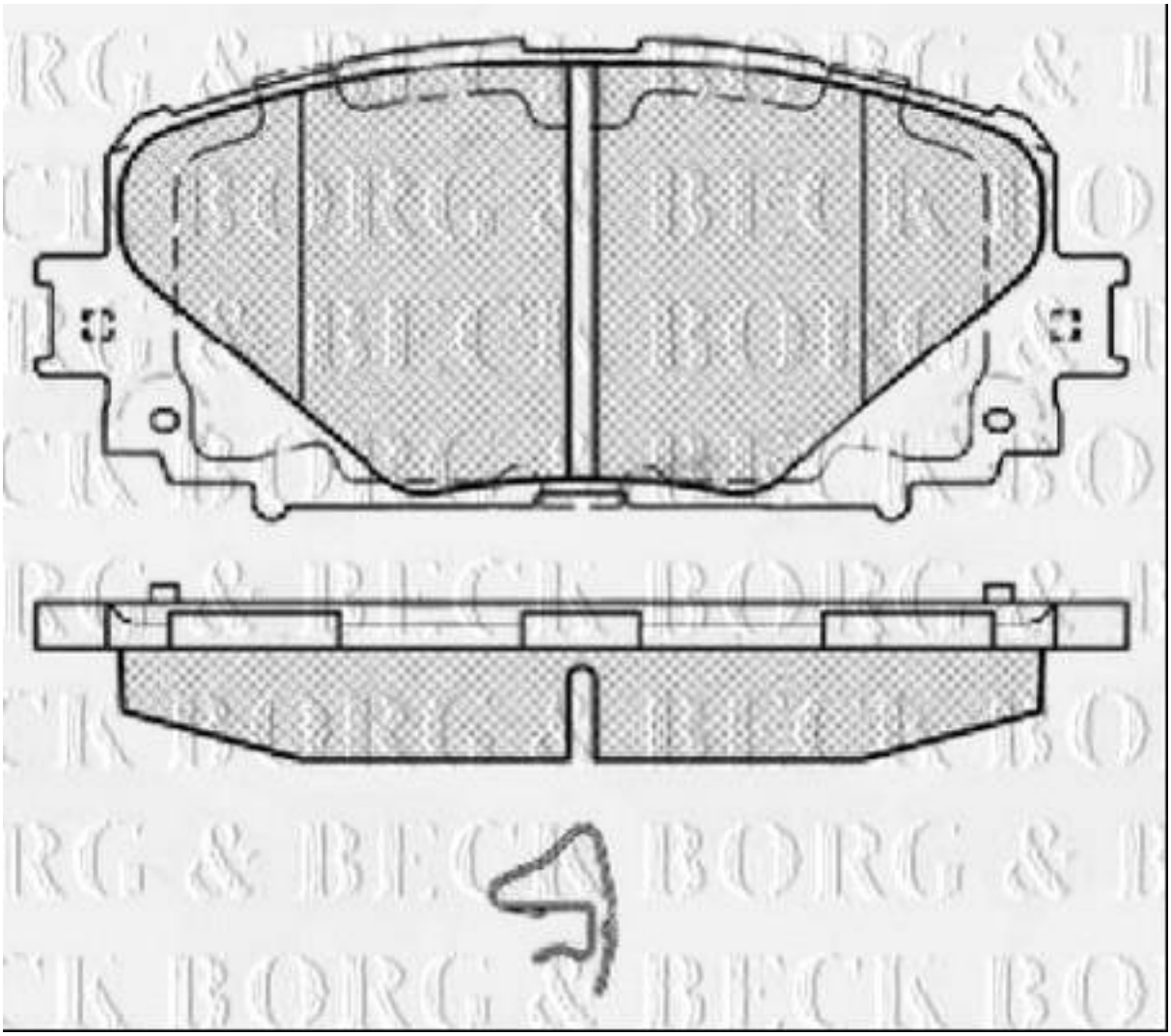
Altura 1 [mm]: 54,4
Sistema de frenos: Advics
Ancho 1 [mm]: 122,8
Espesor/grosor 1 [mm]: 17,8
cantidad de elementos de fricción: 4