Borg & Beck - BBR7220 - Tambor de freno

Diámetro [mm]: 221
Ancho [mm]: 40,5
Diámetro de tambor: 220
Diseño/cantidad de taladros: 5 H
Diámetro exterior [mm]: 262
Altura de construcción [mm]: 59

Diámetro [mm]: 221
Ancho [mm]: 40,5
Diámetro de tambor: 220
Diseño/cantidad de taladros: 5 H
Diámetro exterior [mm]: 262
Altura de construcción [mm]: 59

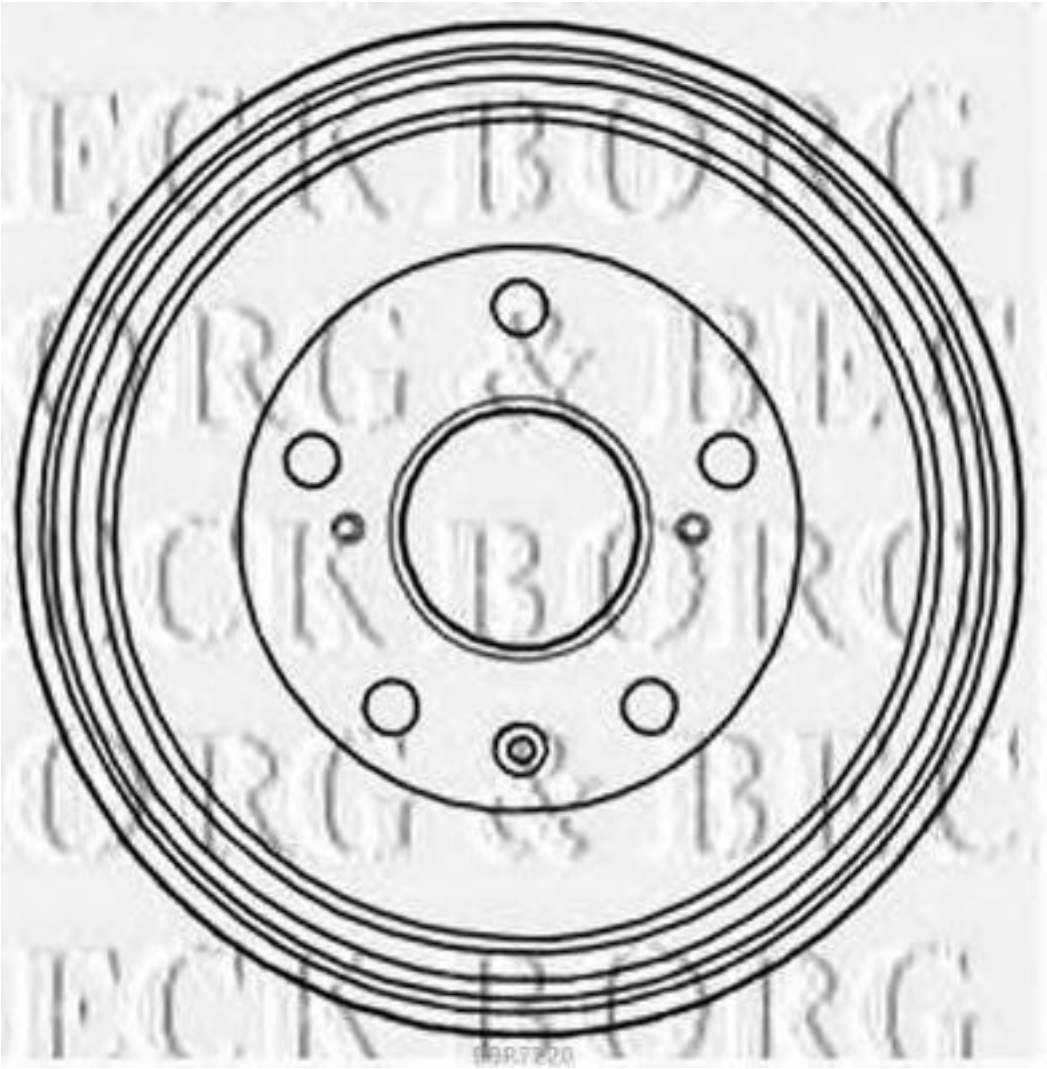

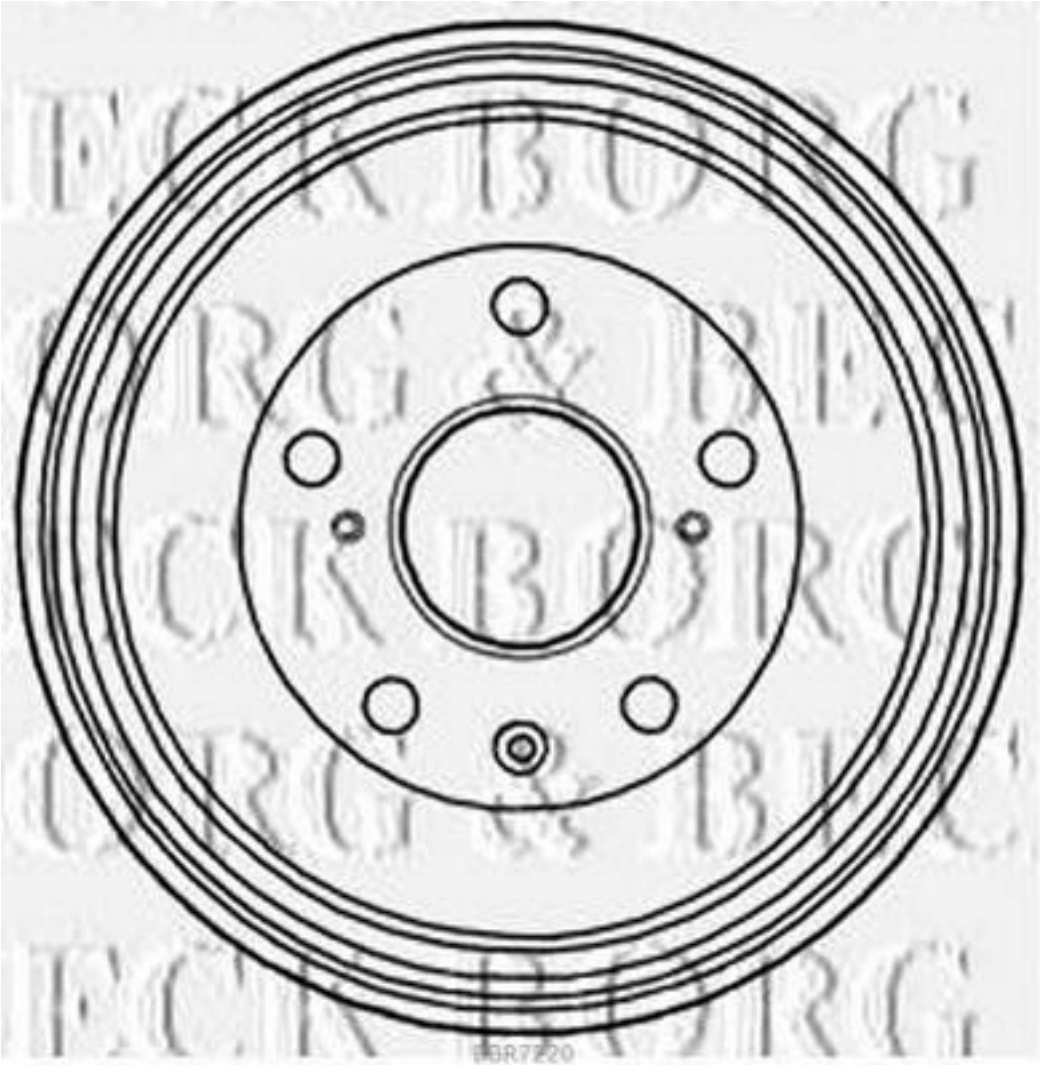
BDR7220

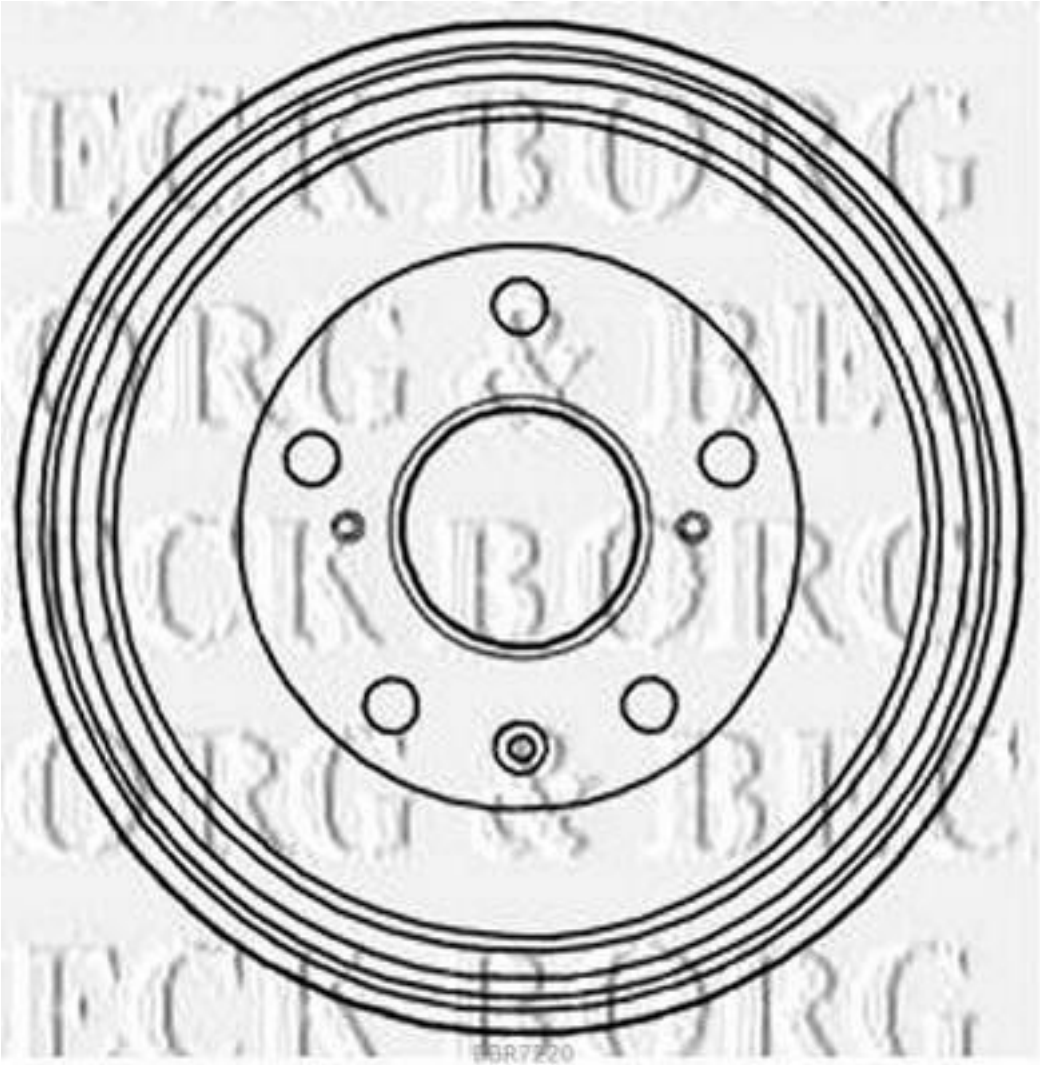
BDR7220