Borg & Beck - BBR7243 - Tambor de freno

Diámetro [mm]: 202
Ancho [mm]: 38
Diámetro de tambor: 200
Diseño/cantidad de taladros: 4H
Diámetro exterior [mm]: 232
Altura de construcción [mm]: 63
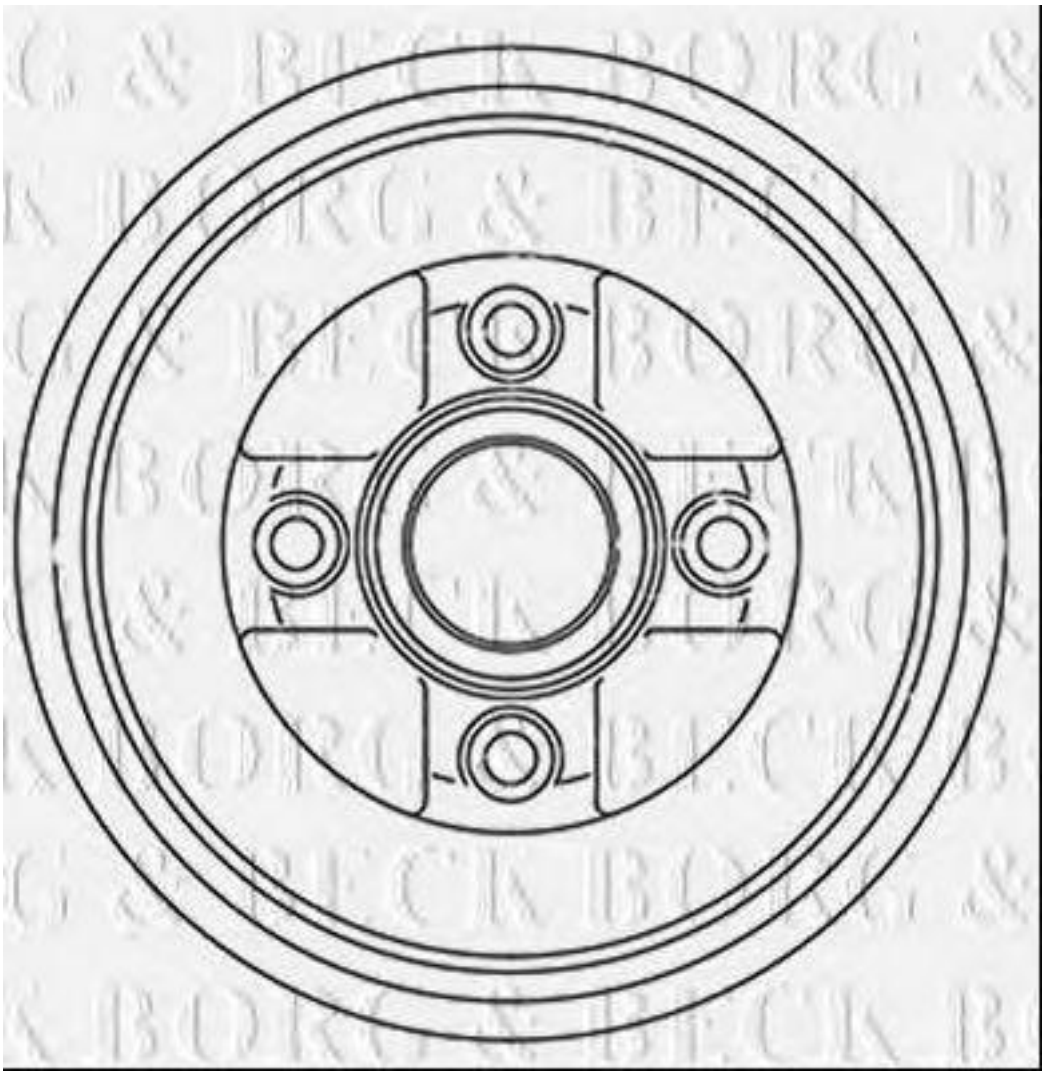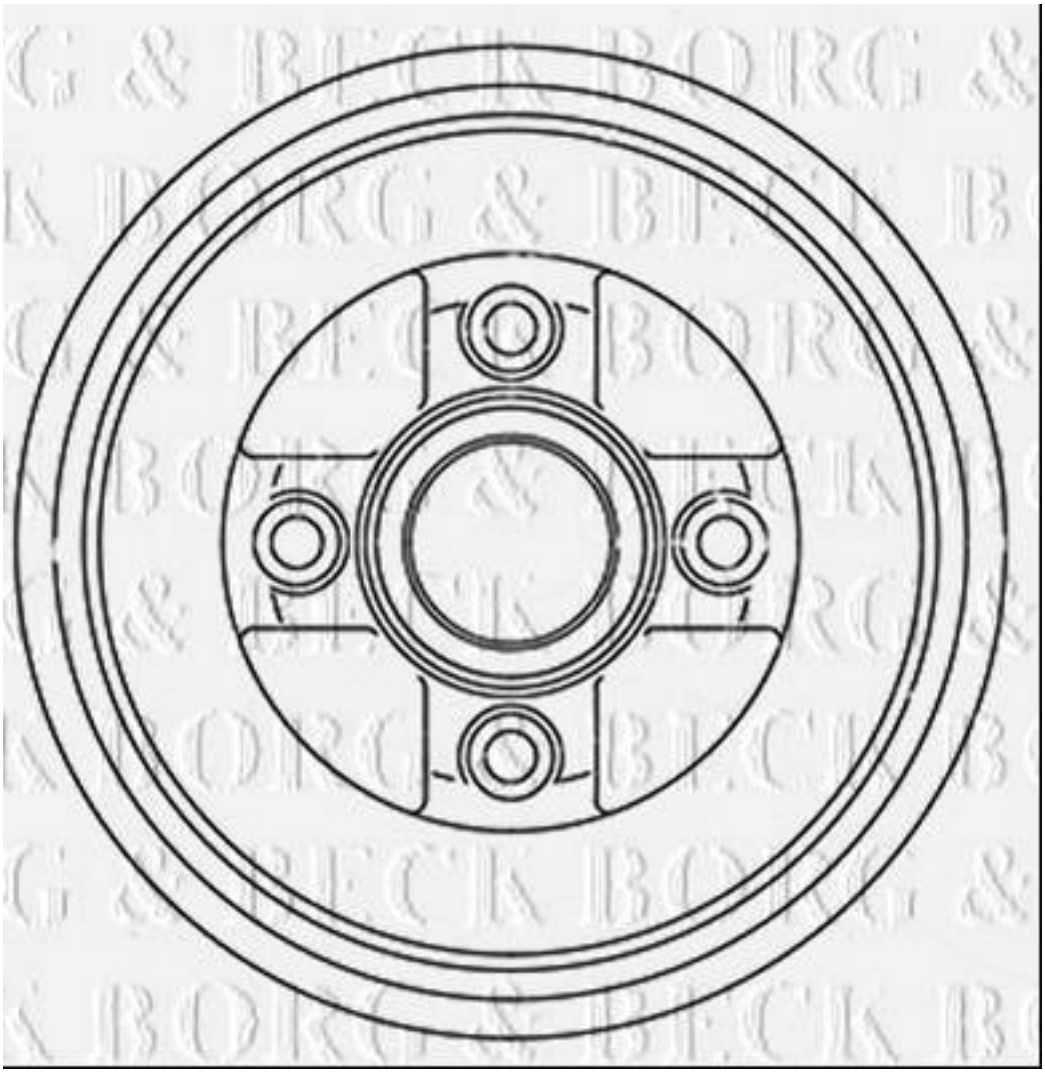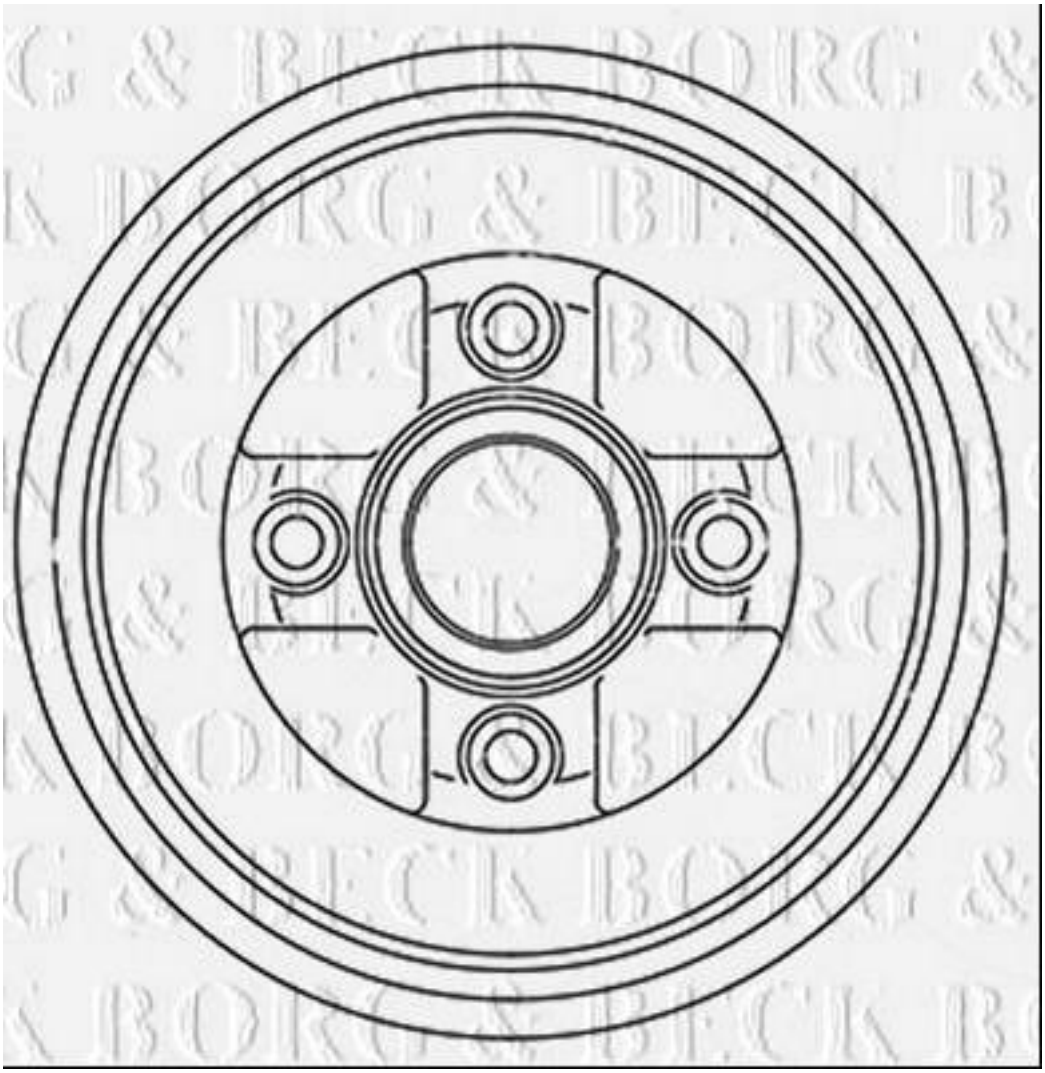
Diámetro [mm]: 202
Ancho [mm]: 38
Diámetro de tambor: 200
Diseño/cantidad de taladros: 4H
Diámetro exterior [mm]: 232
Altura de construcción [mm]: 63