Borg & Beck - BBR7244 - Tambor de freno

Diámetro [mm]: 182
Ancho [mm]: 45
Diámetro de tambor: 180
Diseño/cantidad de taladros: 4H
Diámetro exterior [mm]: 221
Altura de construcción [mm]: 62,7

Diámetro [mm]: 182
Ancho [mm]: 45
Diámetro de tambor: 180
Diseño/cantidad de taladros: 4H
Diámetro exterior [mm]: 221
Altura de construcción [mm]: 62,7

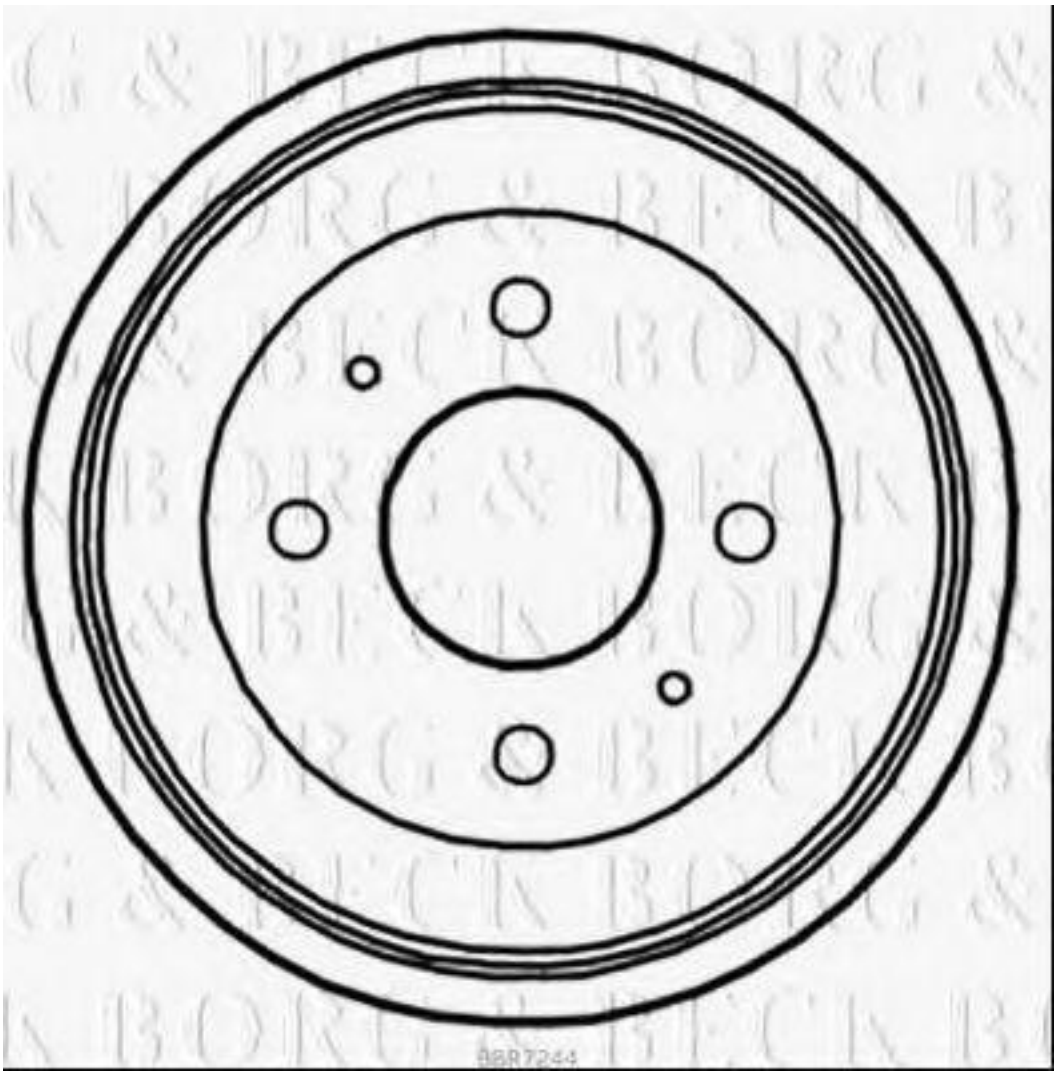

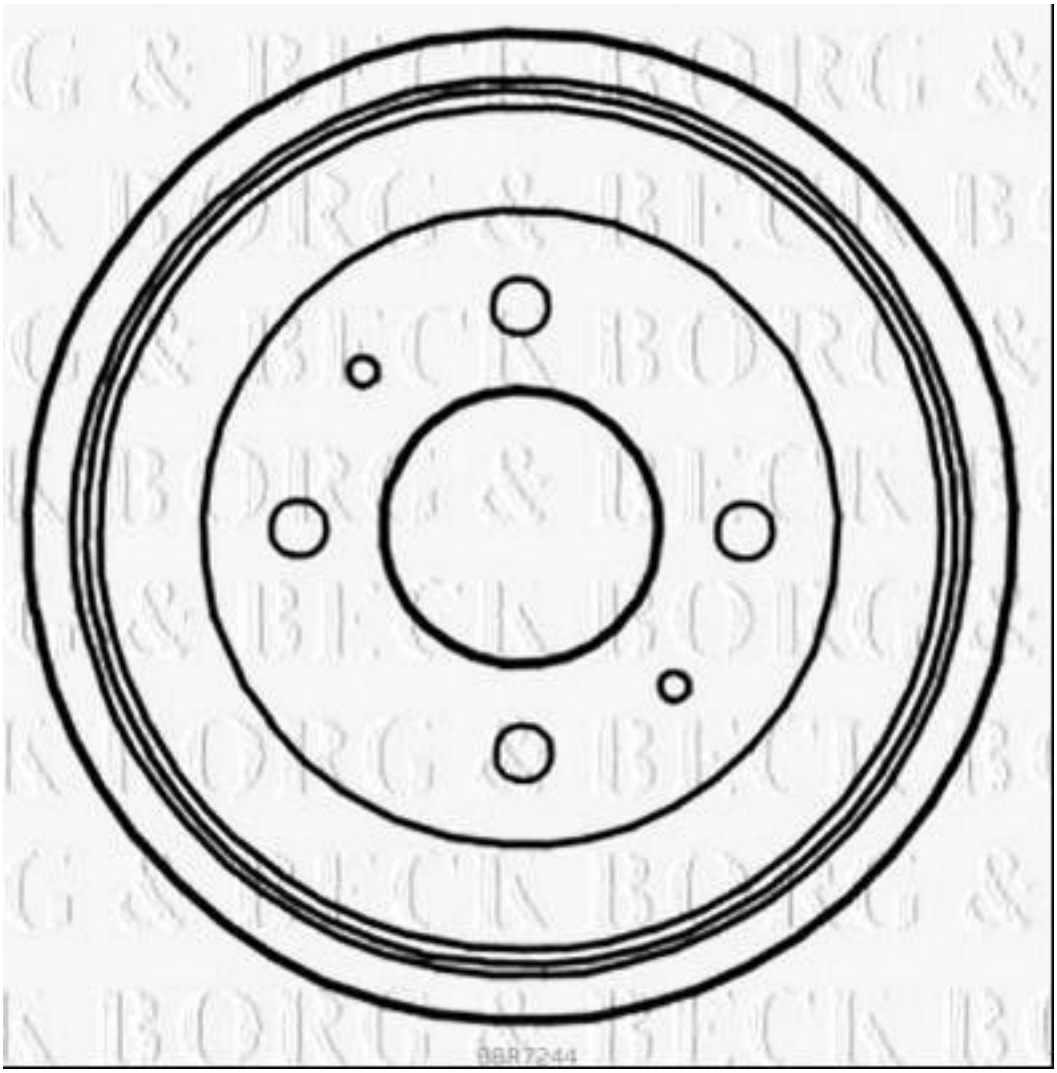
BBR7244

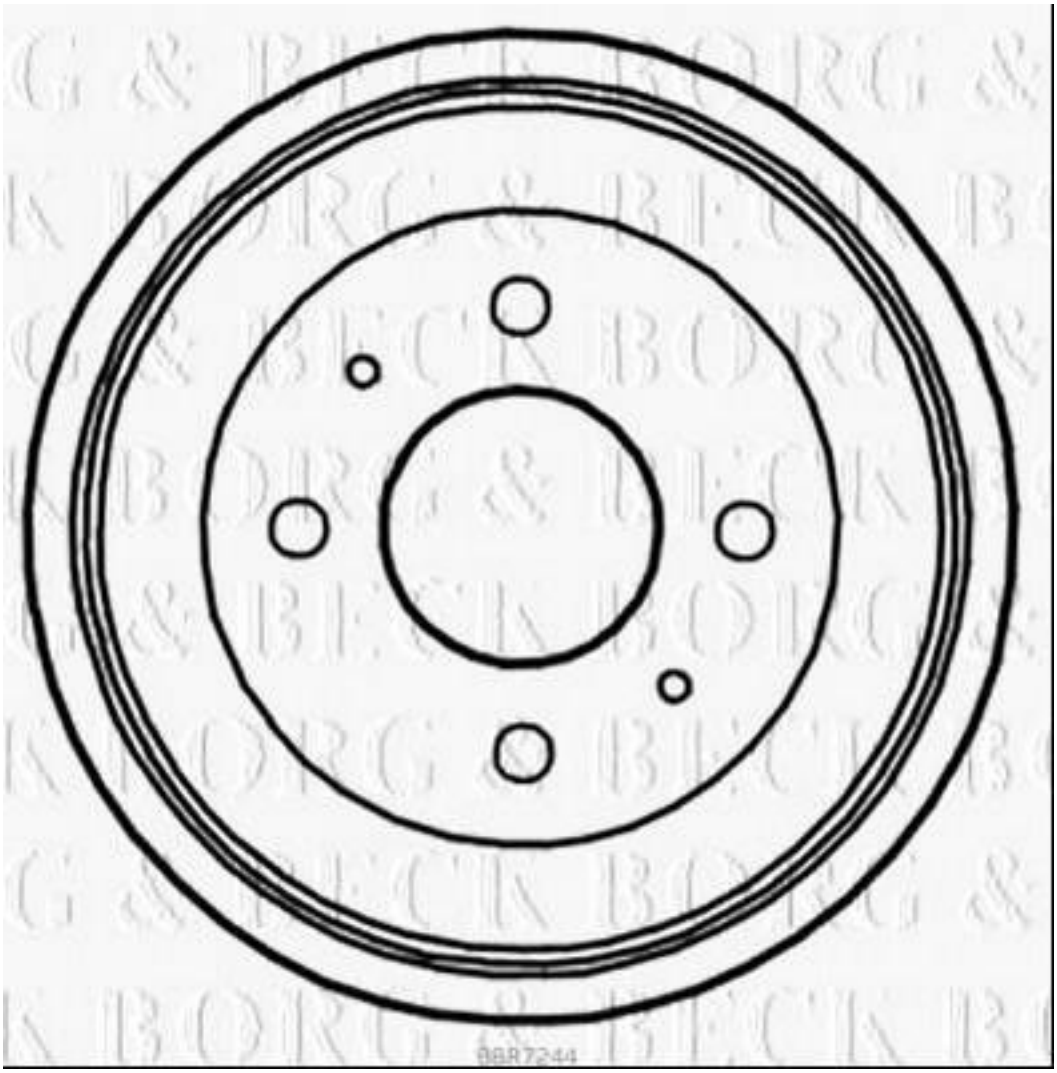
BBR7244