Borg & Beck - BBR7248 - Tambor de freno

Diámetro [mm]: 204,5
Ancho [mm]: 58
Diámetro de tambor: 203.0
Diseño/cantidad de taladros: 4H
Diámetro exterior [mm]: 235
Altura de construcción [mm]: 58,8
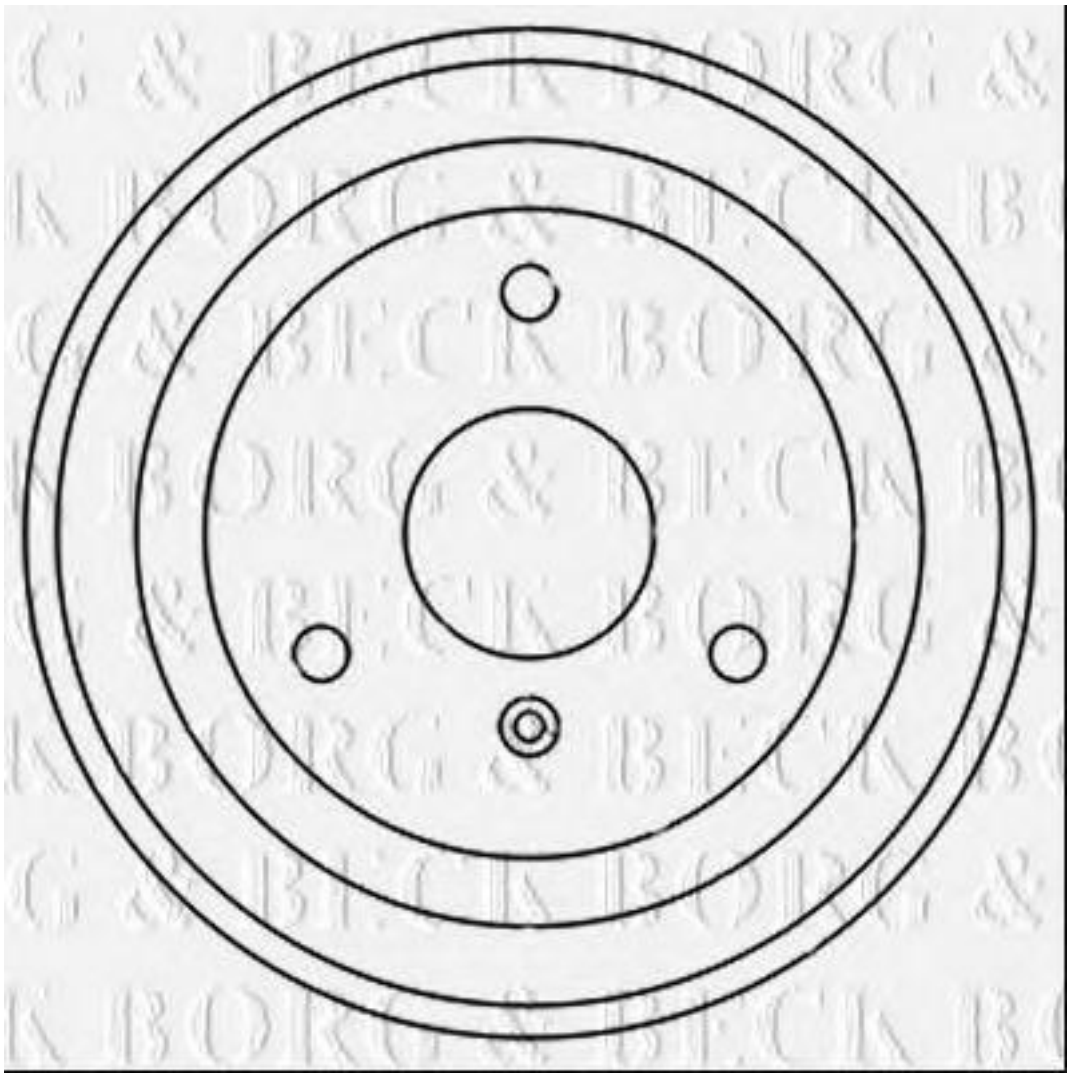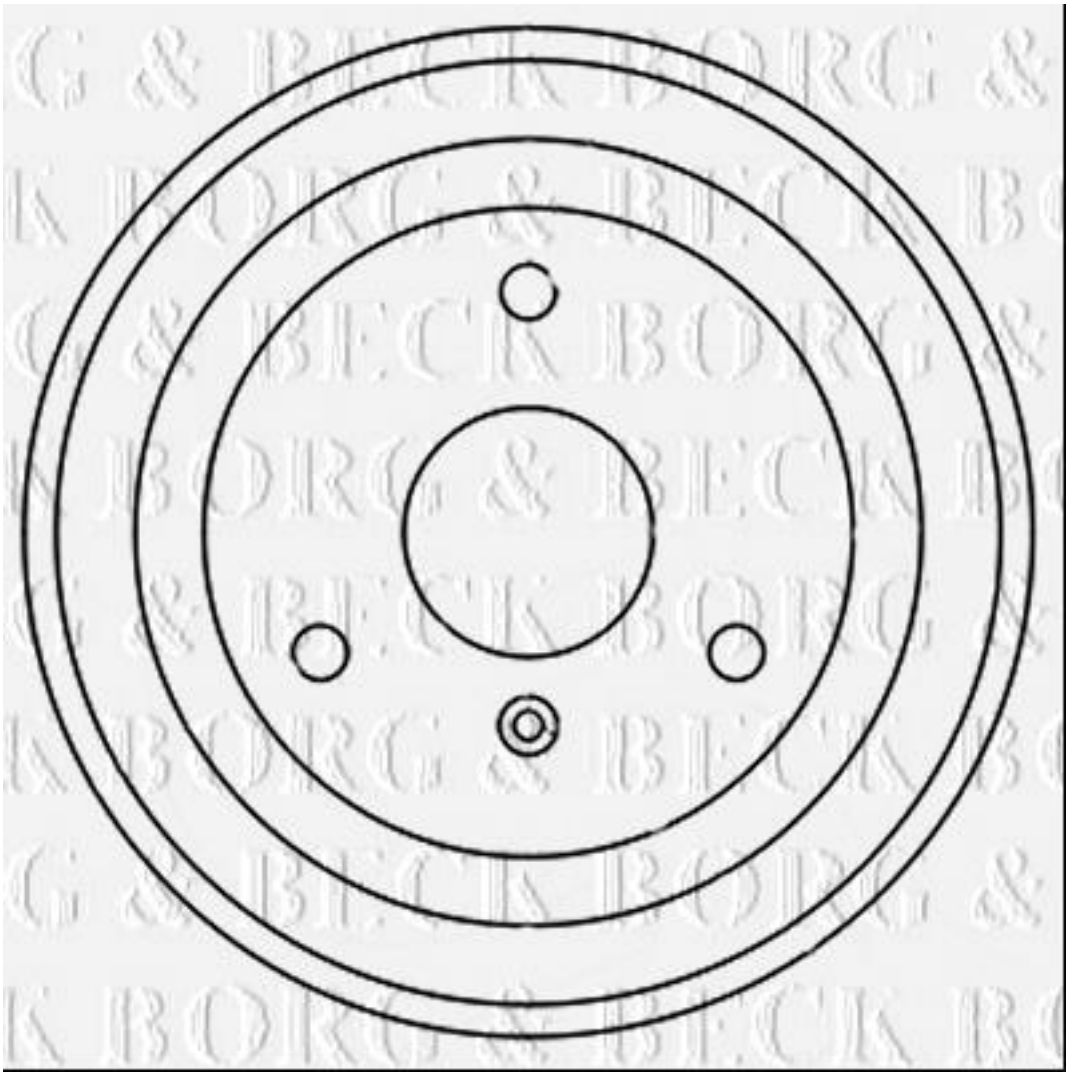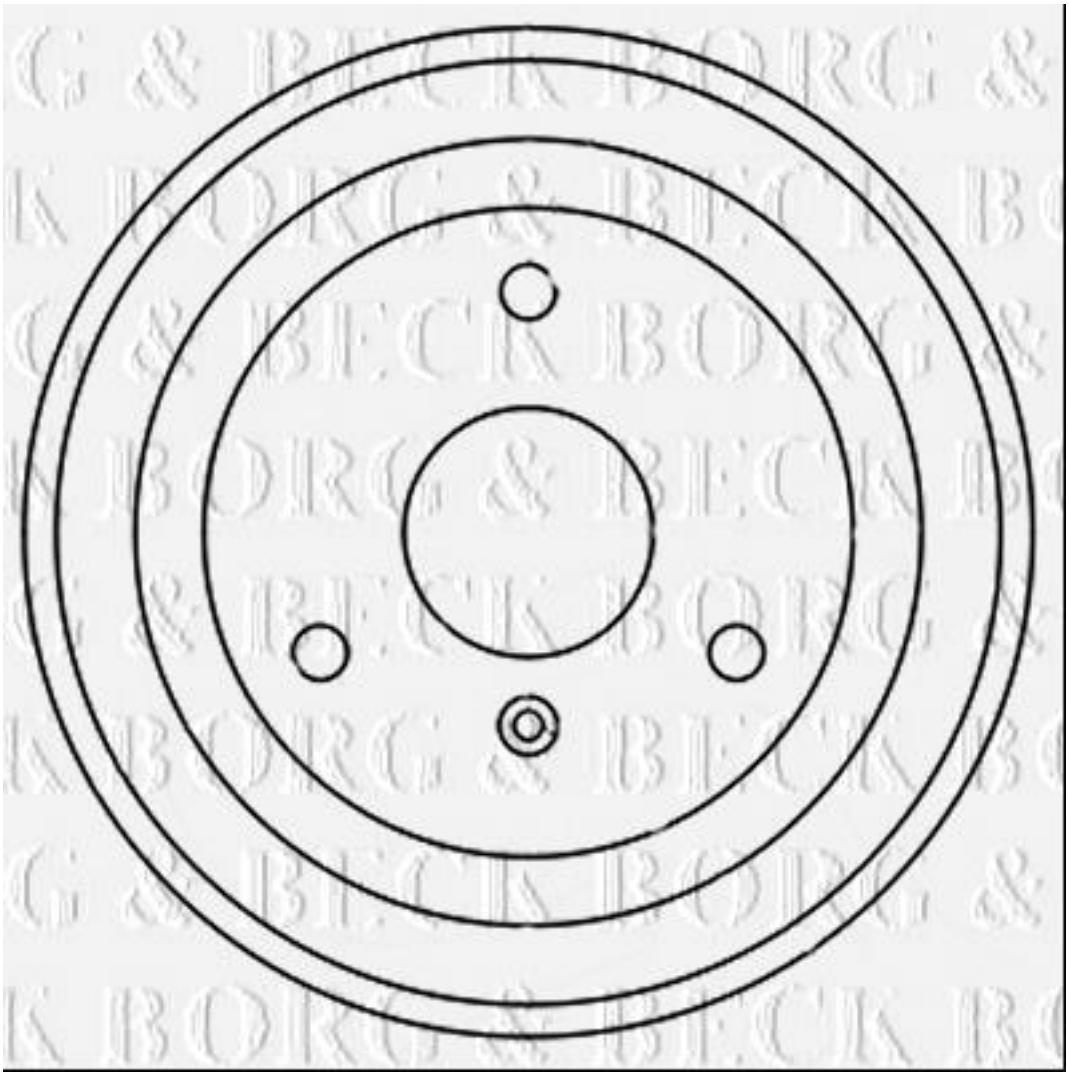
Diámetro [mm]: 204,5
Ancho [mm]: 58
Diámetro de tambor: 203.0
Diseño/cantidad de taladros: 4H
Diámetro exterior [mm]: 235
Altura de construcción [mm]: 58,8