Borg & Beck - BBR7256 - Tambor de freno

Ancho [mm]: 65
Diámetro de tambor: 200.0
Diseño/cantidad de taladros: 4H
Diámetro exterior [mm]: 213
Altura de construcción [mm]: 59
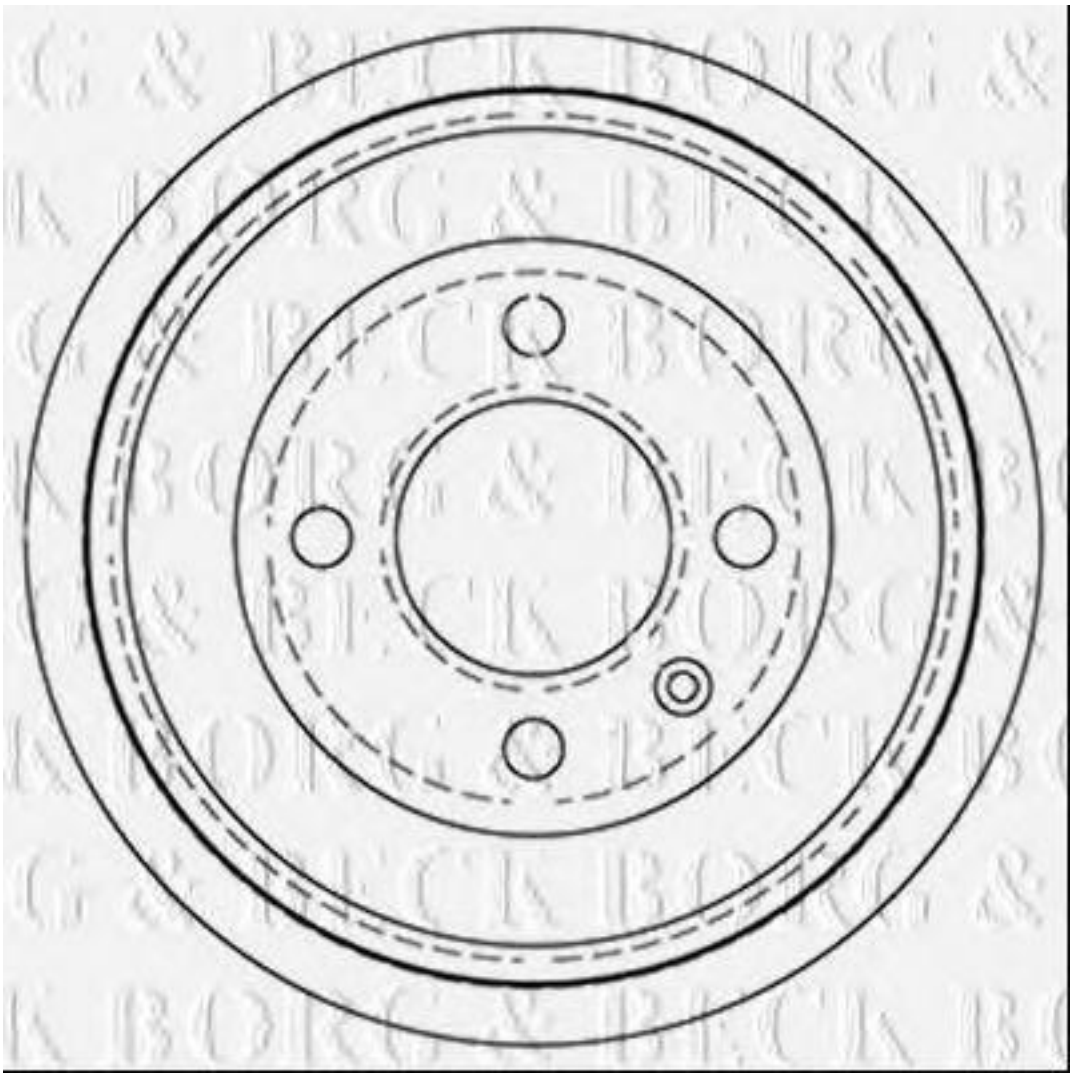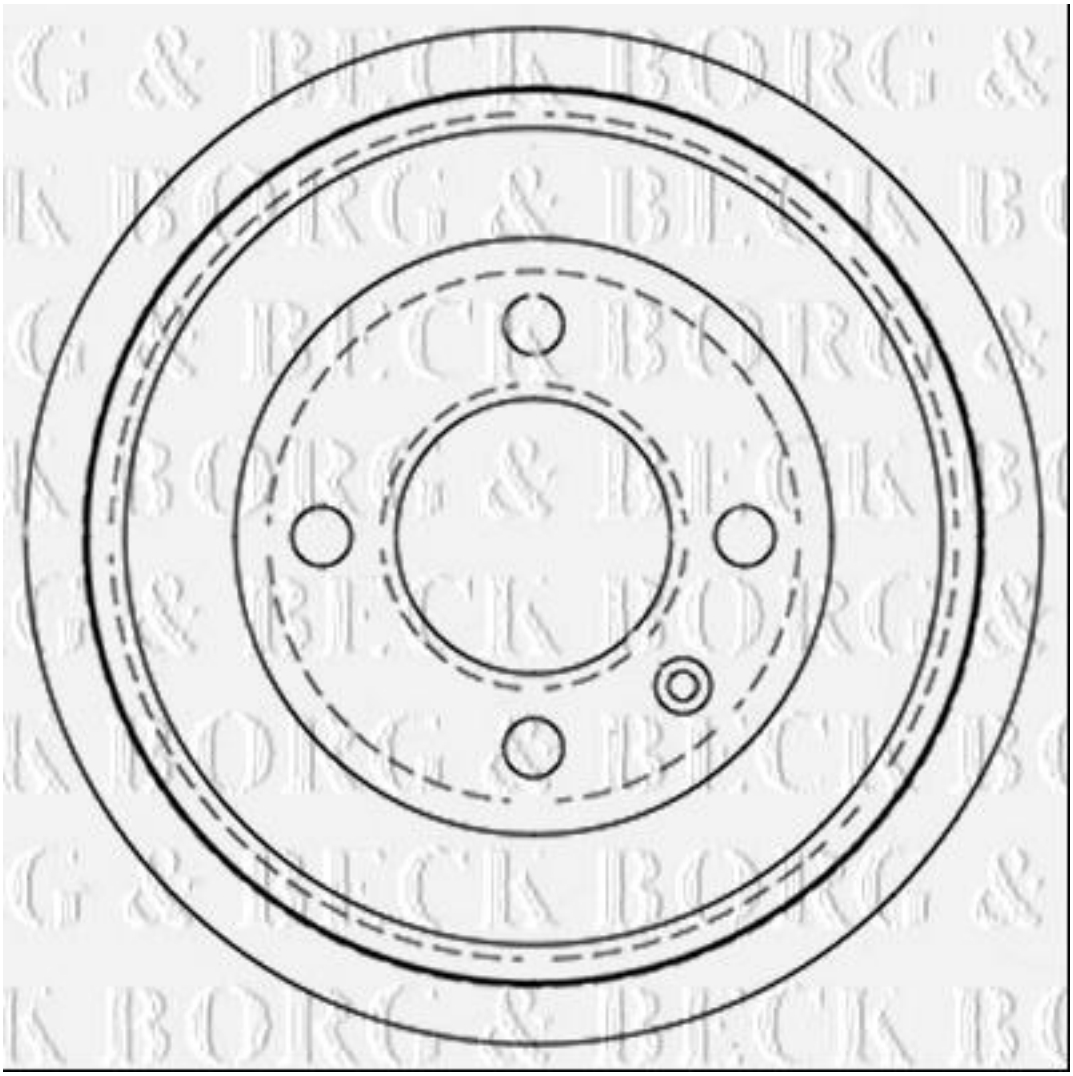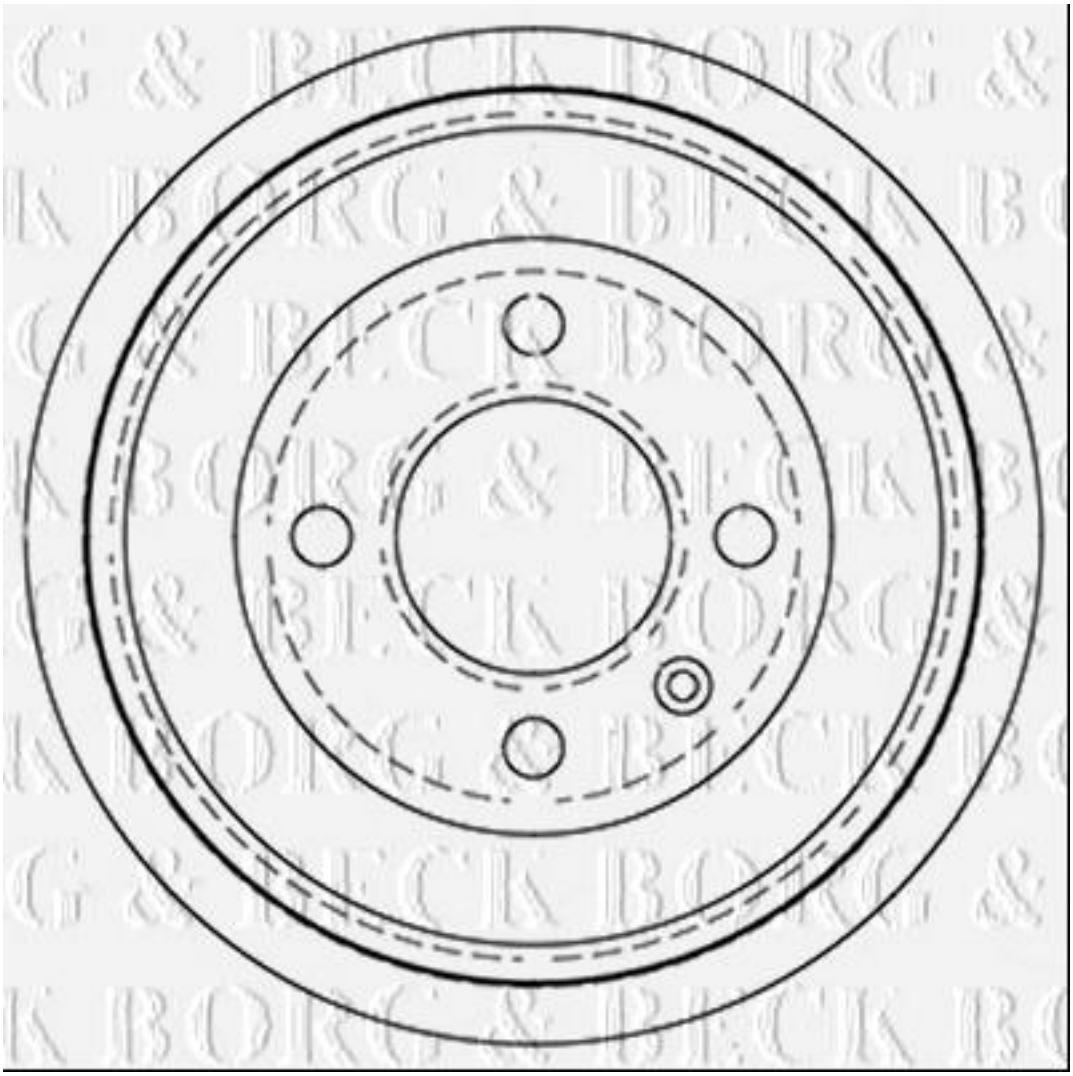
Ancho [mm]: 65
Diámetro de tambor: 200.0
Diseño/cantidad de taladros: 4H
Diámetro exterior [mm]: 213
Altura de construcción [mm]: 59