Borg & Beck - BBR7258 - Tambor de freno

Ancho [mm]: 63
Diámetro de tambor: 230.0
Diseño/cantidad de taladros: 5H
Altura de construcción [mm]: 47,5
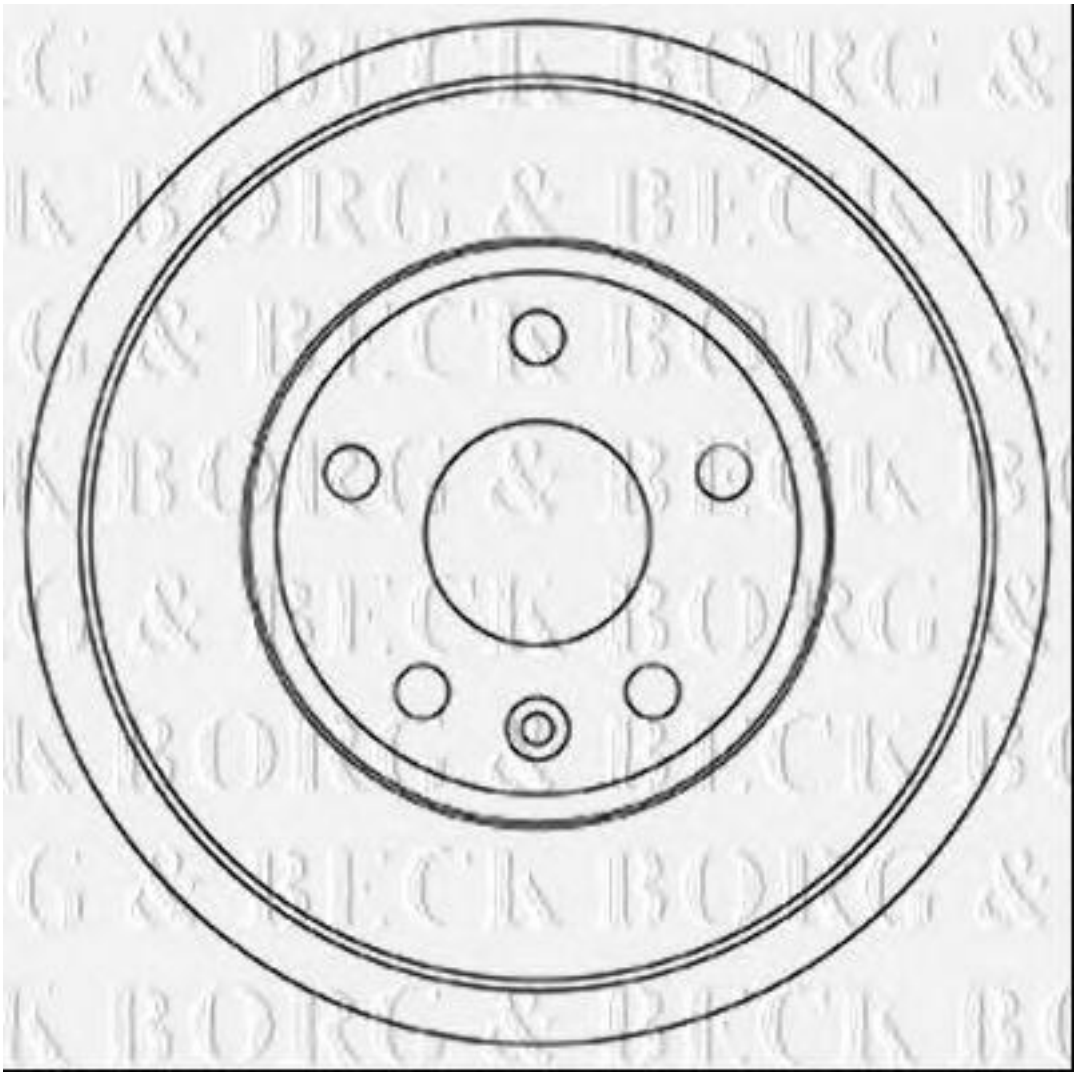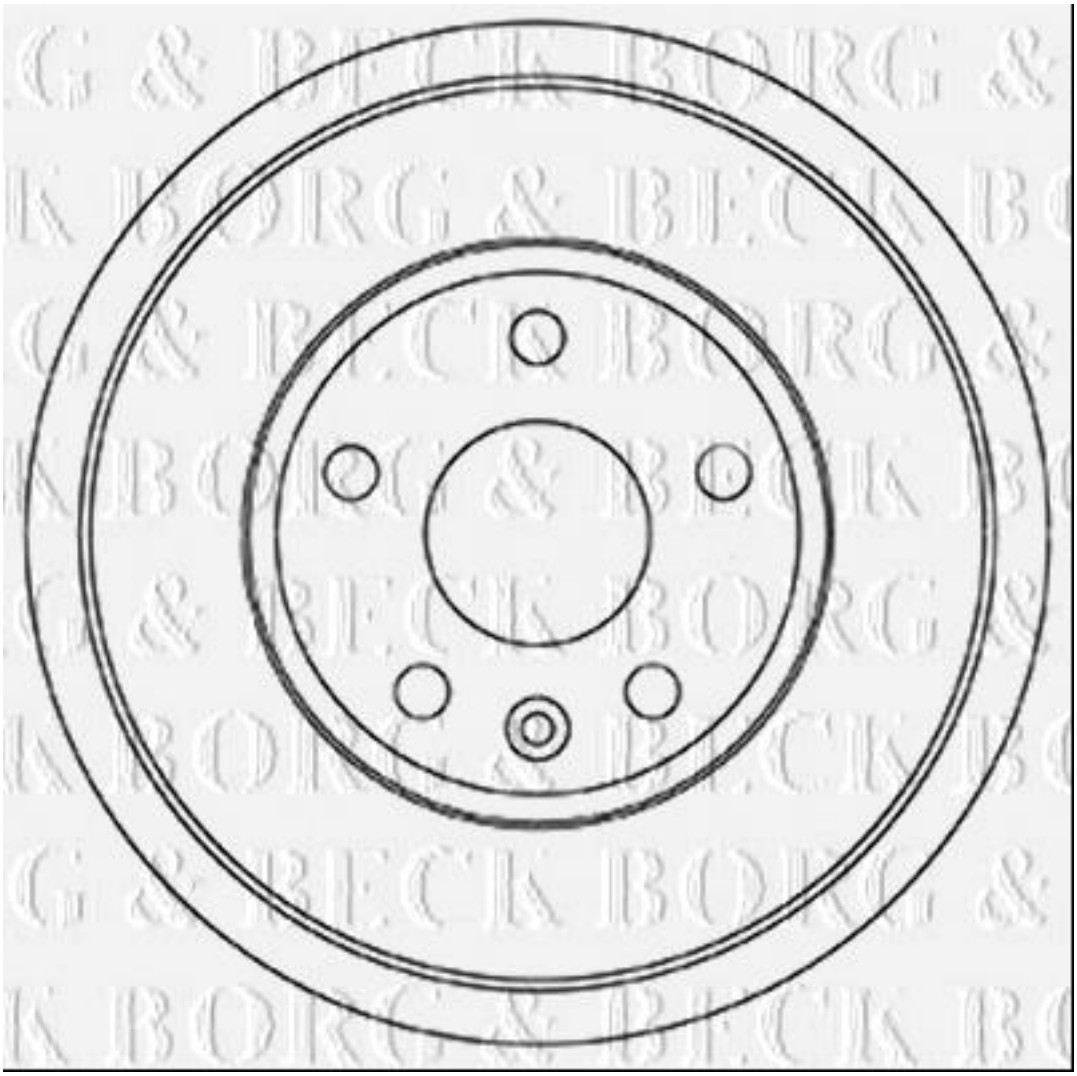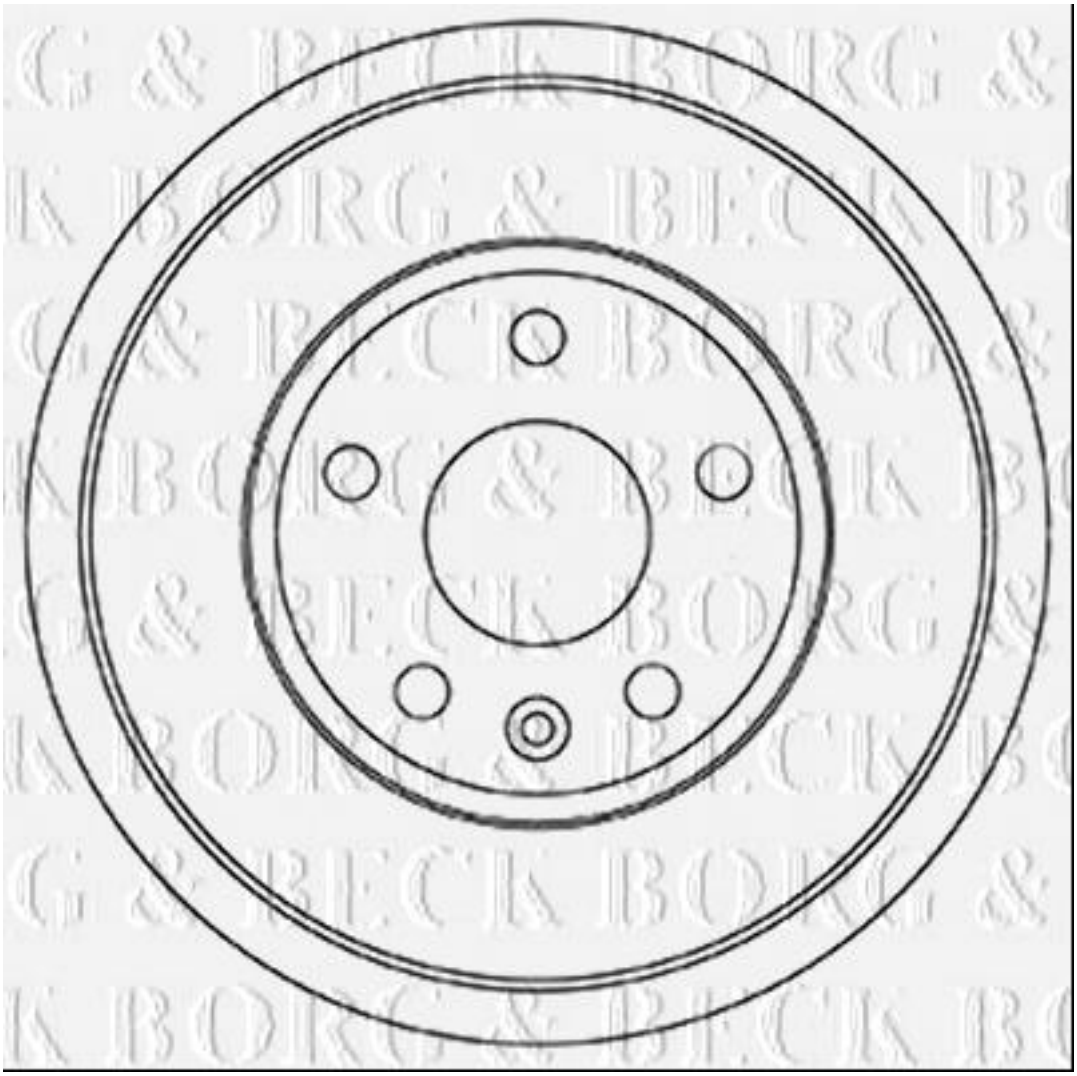
Ancho [mm]: 63
Diámetro de tambor: 230.0
Diseño/cantidad de taladros: 5H
Altura de construcción [mm]: 47,5