Borg & Beck - BBT223 - Termostato, refrigerante

Rango de temperatura [°C]: 88
Artículo complementario/Información complementaria: con juntas

Rango de temperatura [°C]: 88
Artículo complementario/Información complementaria: con juntas

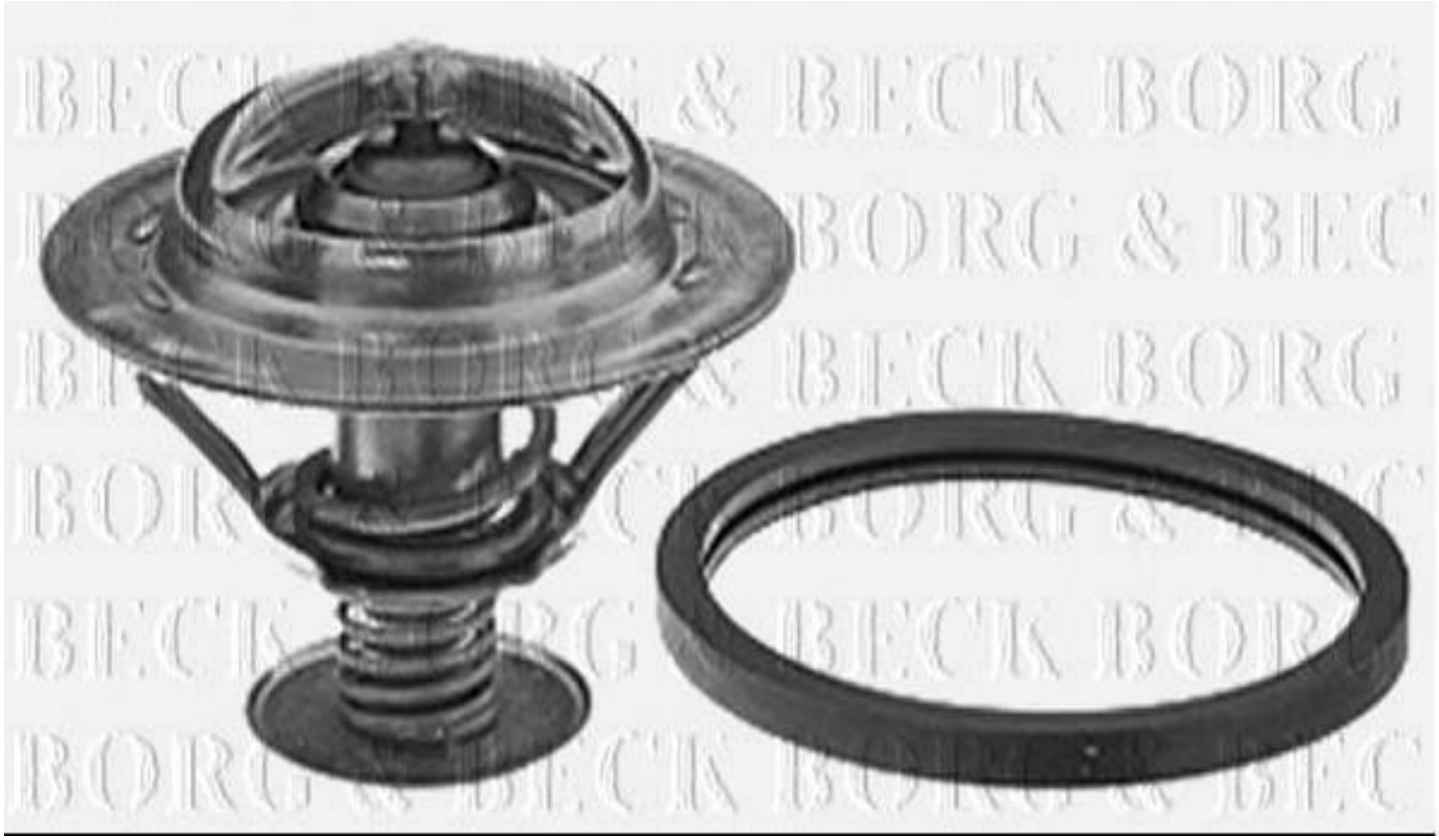
BECK BORG & BECK BORG

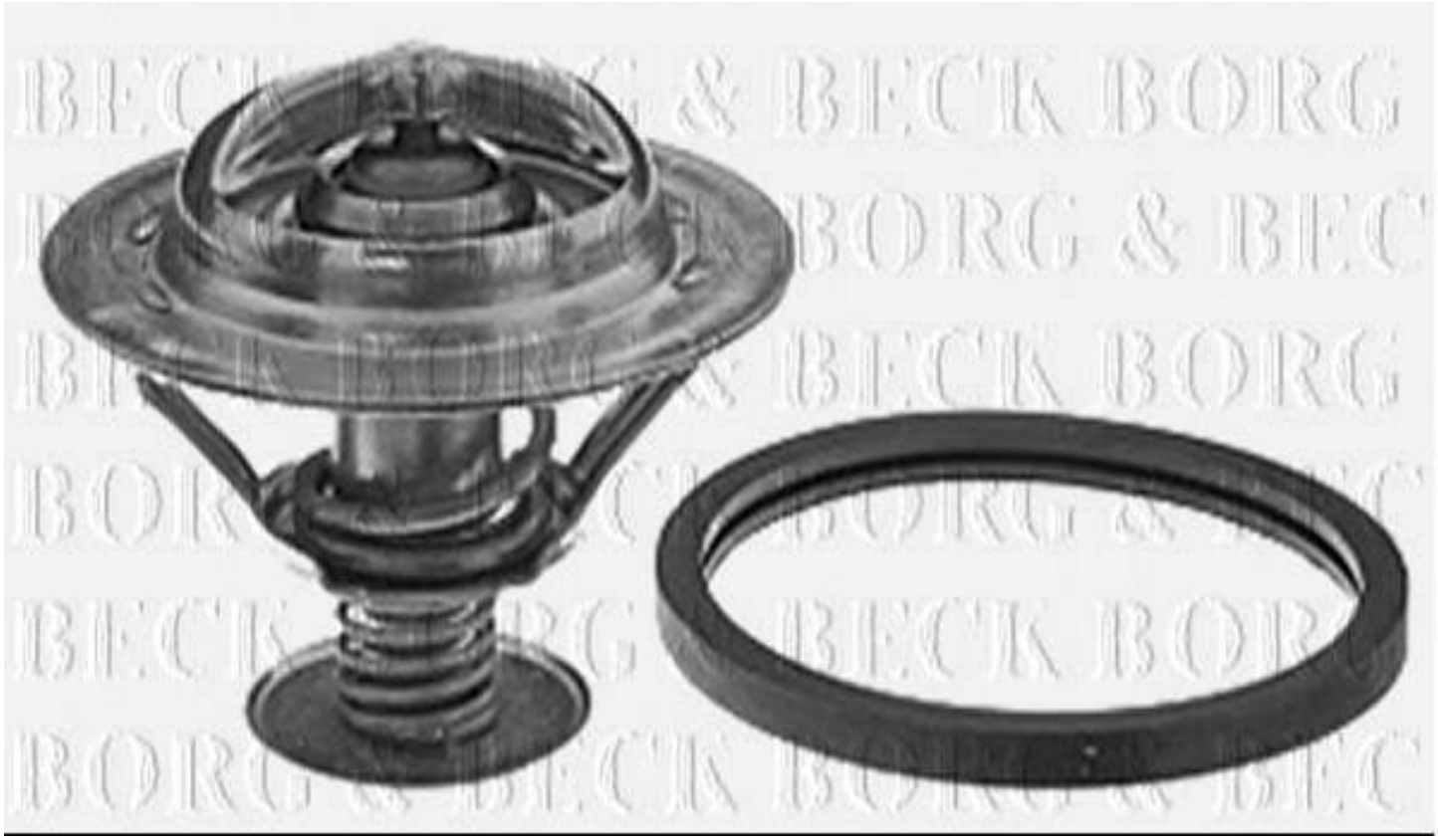
BECK BORG & BECK BORG