Borg & Beck - BBT301 - Termostato, refrigerante

Rango de temperatura [°C]: 83
Tipo de cárter/carcasa: con carcasa (cárter)
Artículo complementario/Información complementaria: con juntas
Artículo complementario / información complementaria 2: con
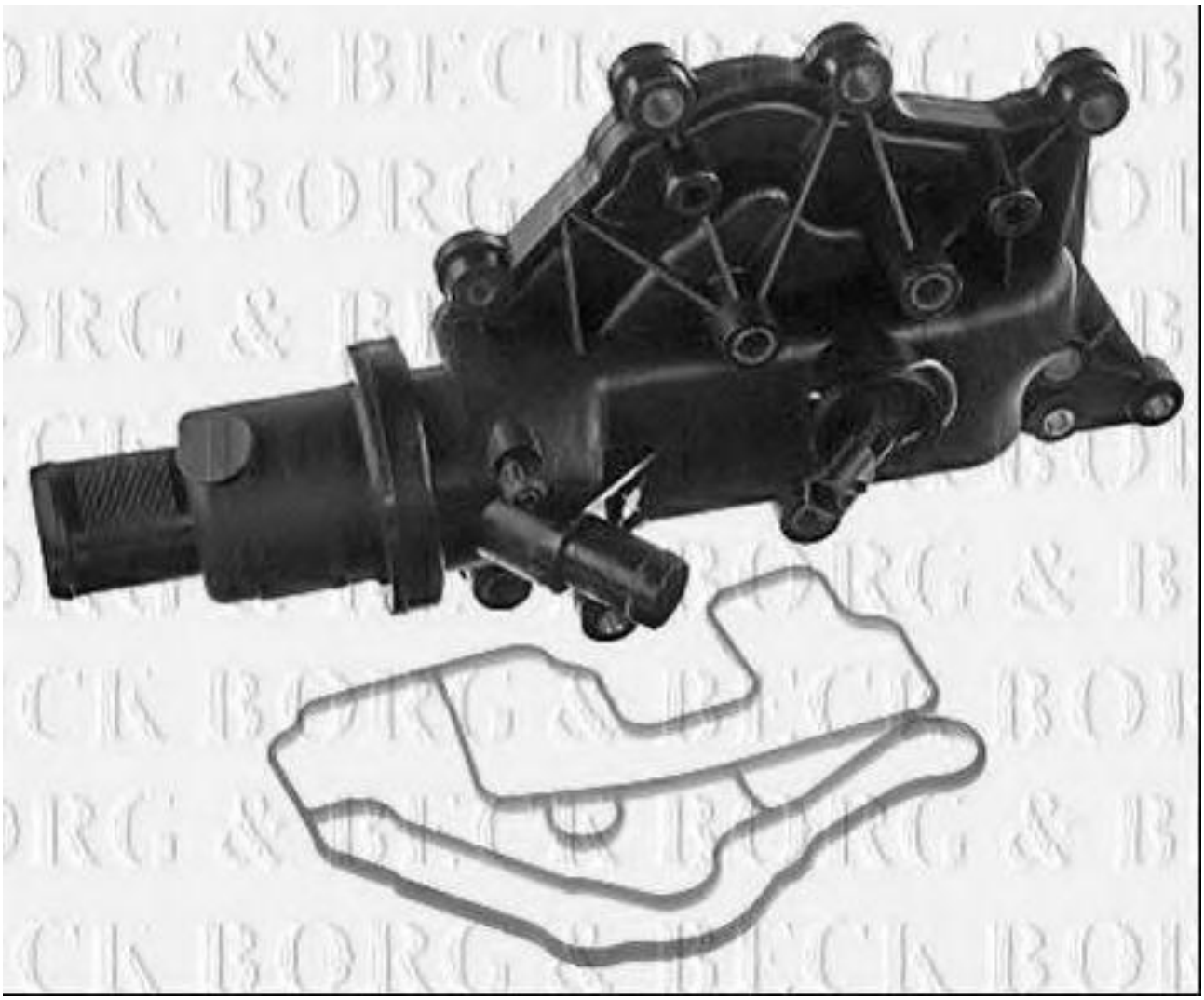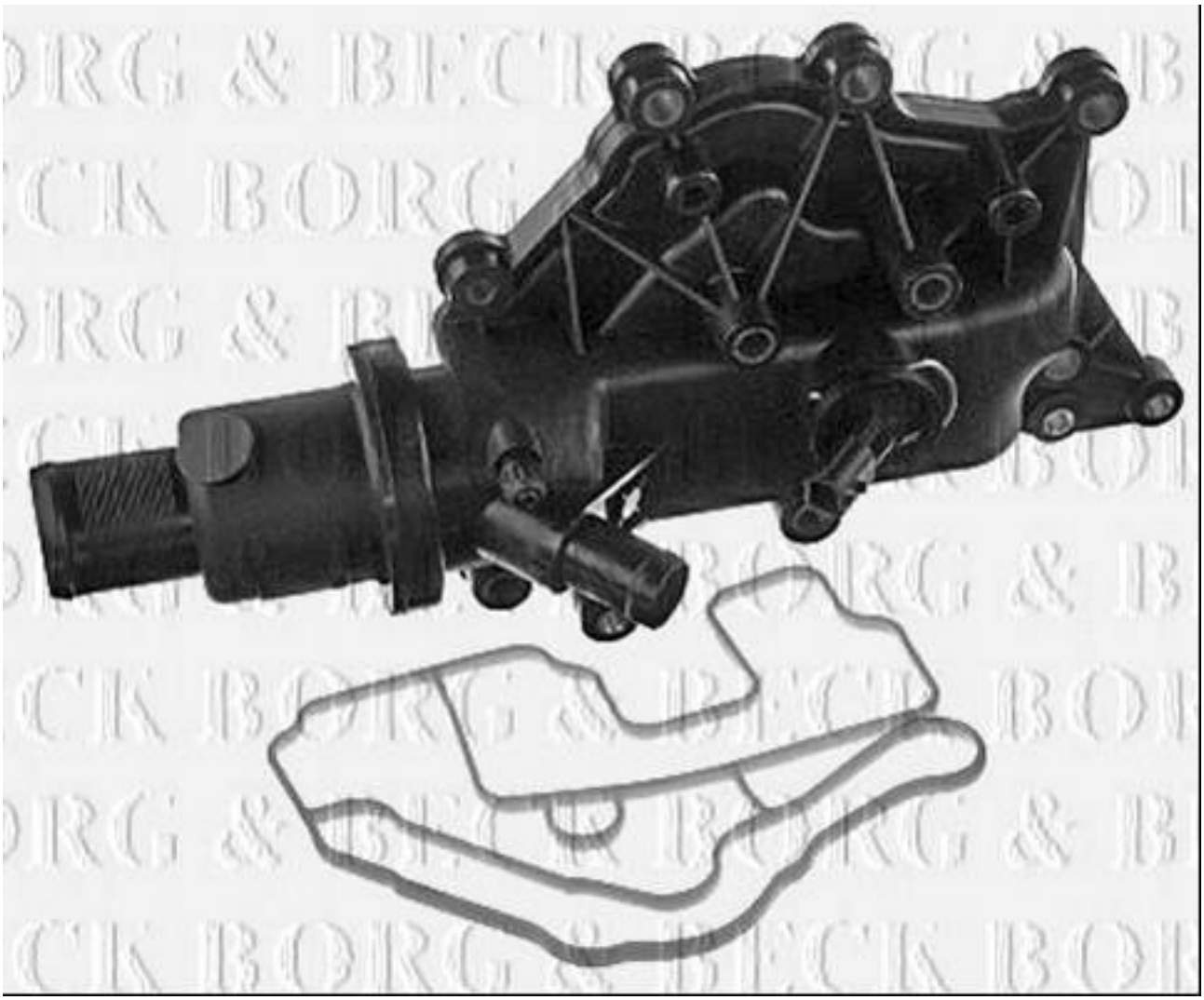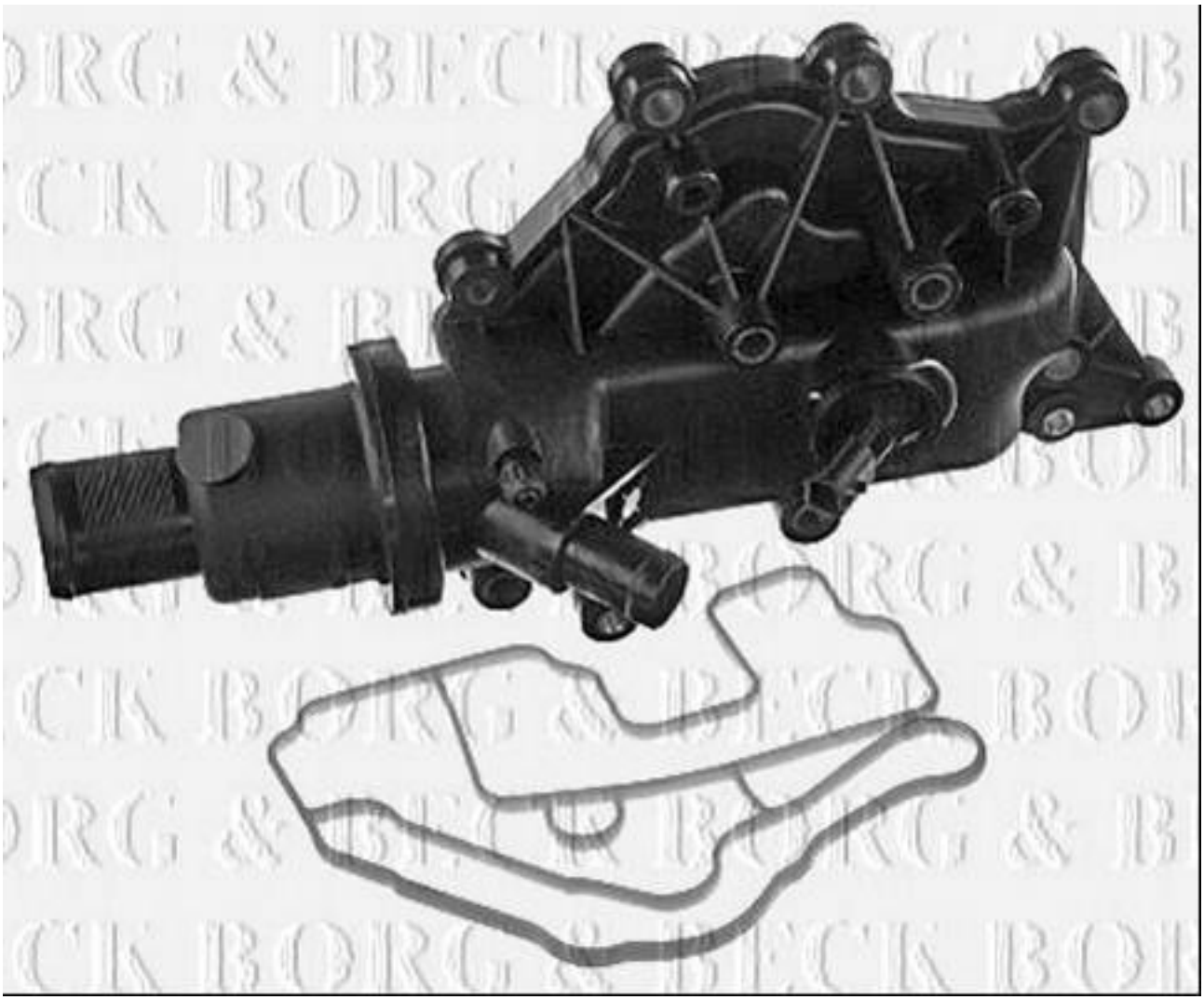
Rango de temperatura [°C]: 83
Tipo de cárter/carcasa: con carcasa (cárter)
Artículo complementario/Información complementaria: con juntas
Artículo complementario / información complementaria 2: con sensor
Especificación: with 2 pin sensor
adecuado para termostato con temperatura de apertura [°C]: 83