Borg & Beck - BCB2138 - Fuelle, árbol de transmisión

Altura [mm]: 84
Diámetro articulación [mm]: 92
Especificación: Rubber
para un diám. de eje [mm]: 24

Altura [mm]: 84
Diámetro articulación [mm]: 92
Especificación: Rubber
para un diám. de eje [mm]: 24

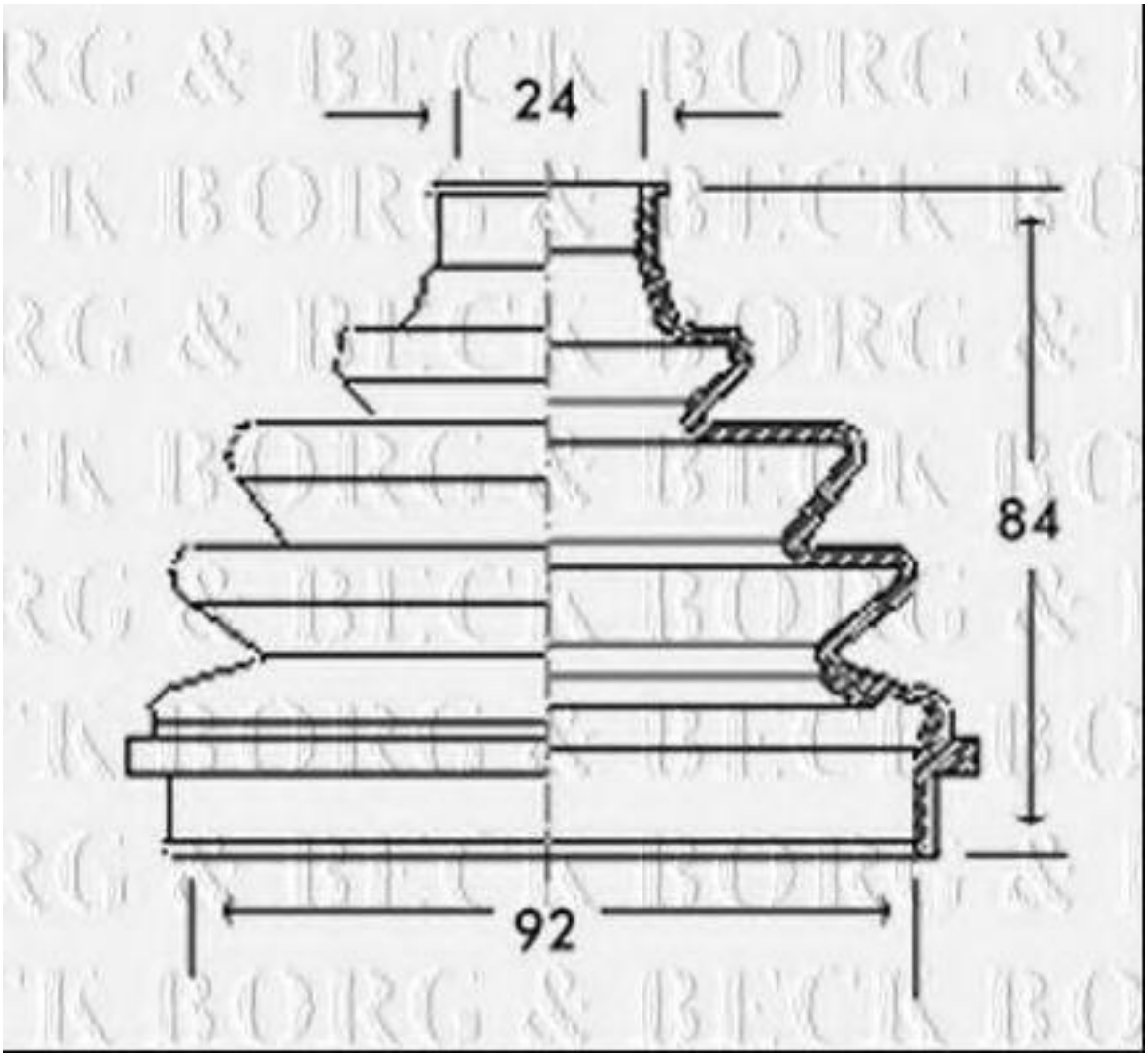

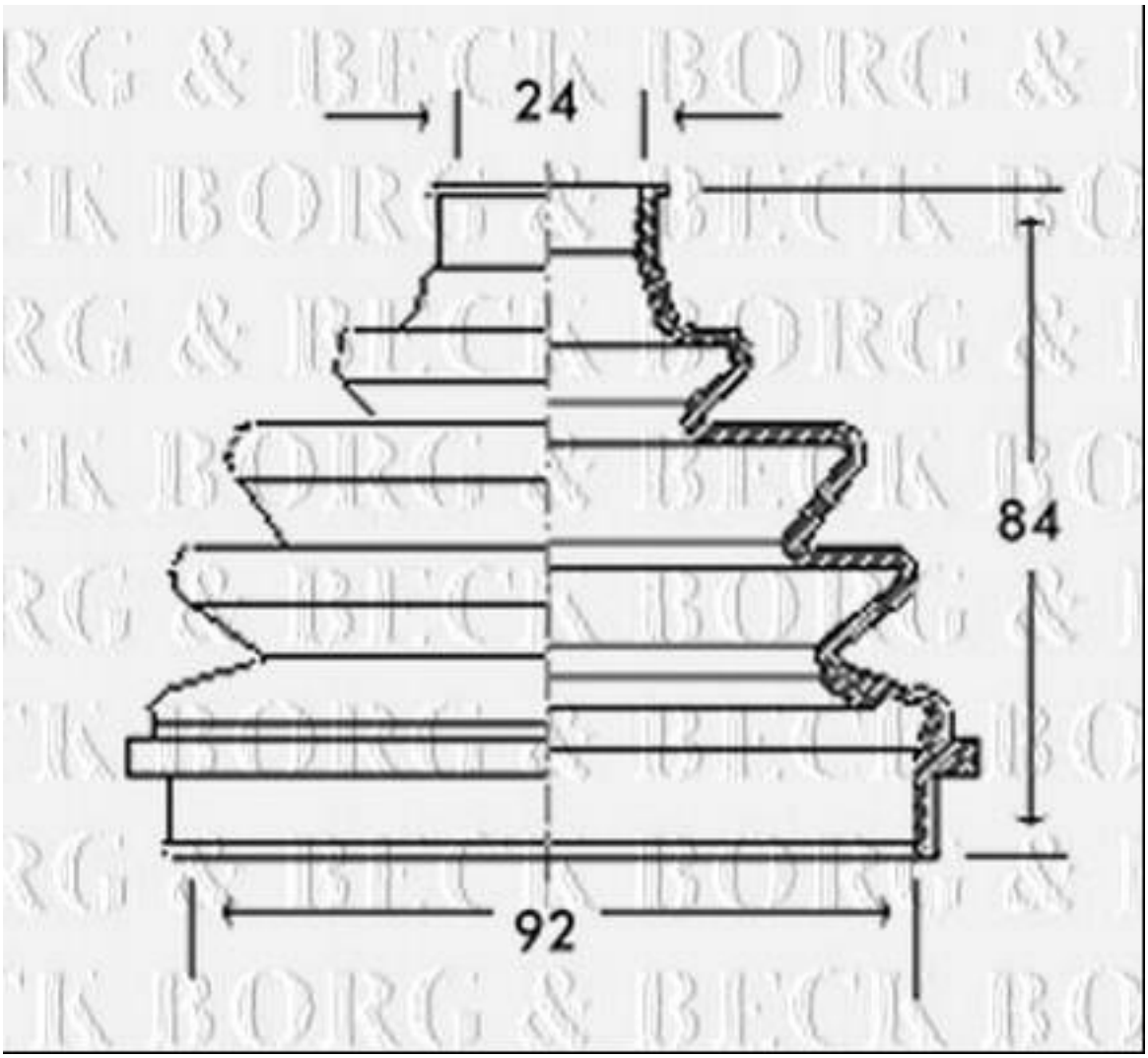
24
84
92

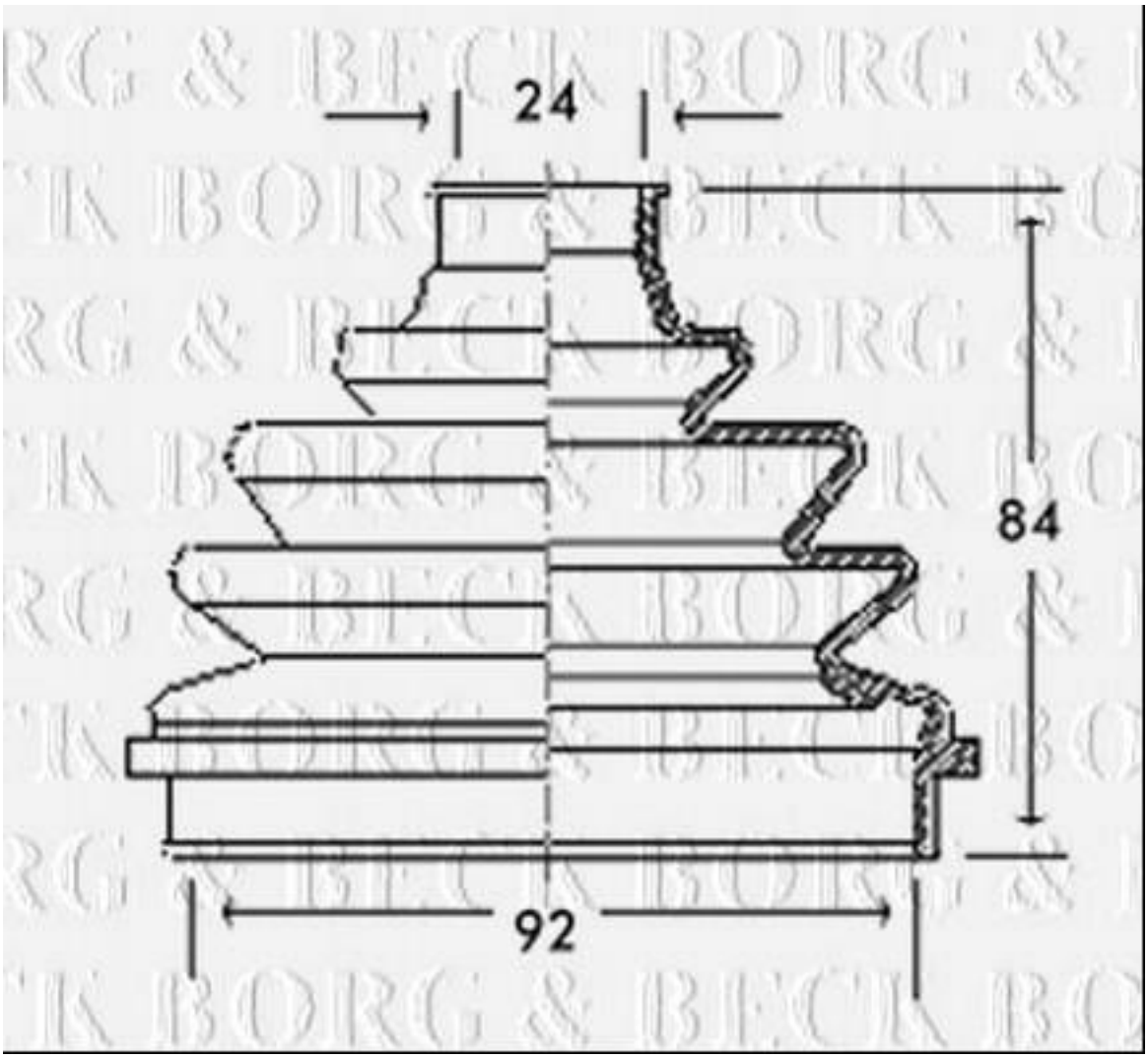
24
84
92