Borg & Beck - BCB2196 - Fuelle, árbol de transmisión

Altura [mm]: 81
Artículo complementario / información complementaria 2: sin brida
Diámetro articulación [mm]: 62
Especificación: Rubber
para un diám. de eje [mm]: 25

Altura [mm]: 81
Artículo complementario / información complementaria 2: sin brida
Diámetro articulación [mm]: 62
Especificación: Rubber
para un diám. de eje [mm]: 25

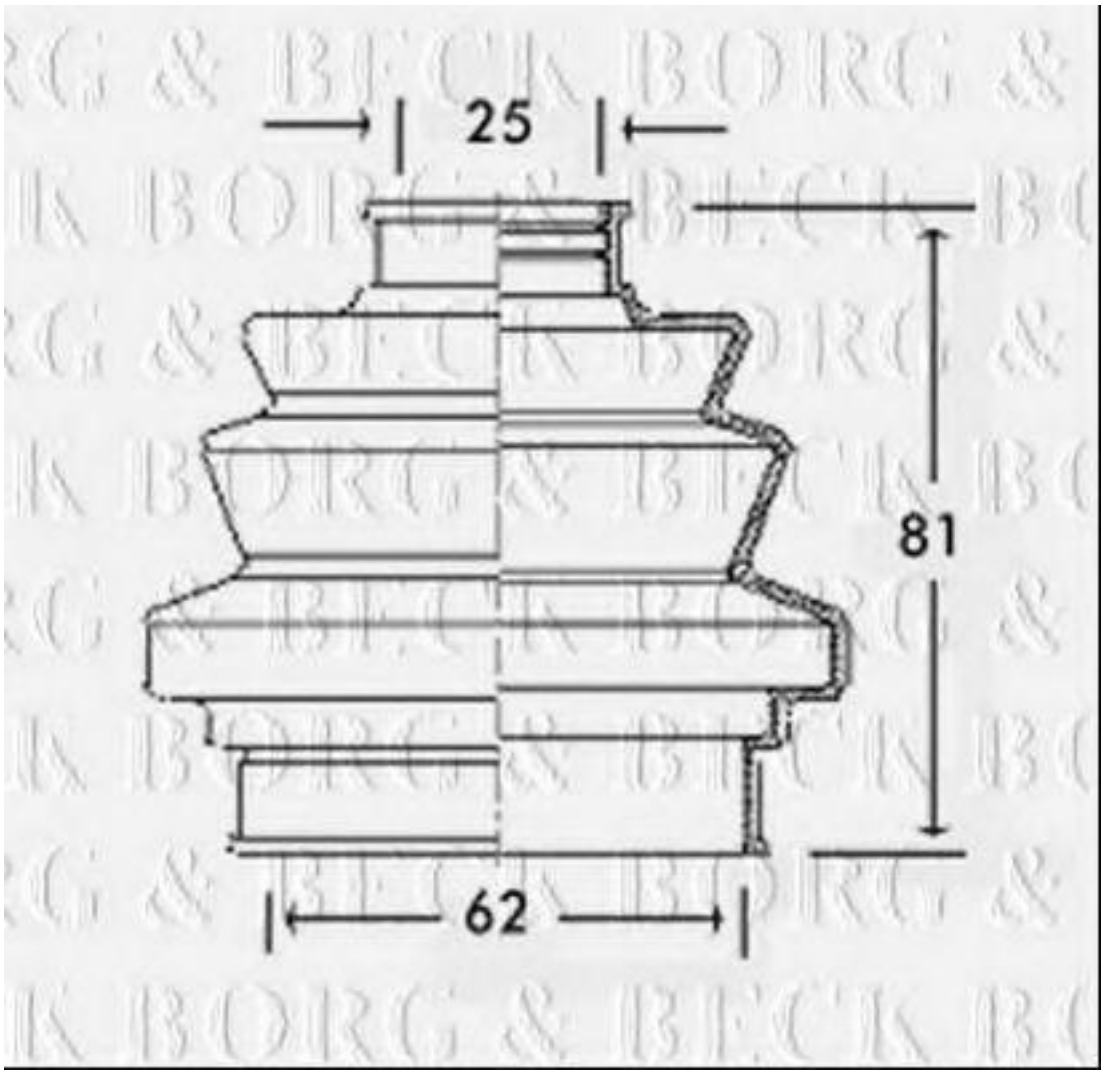

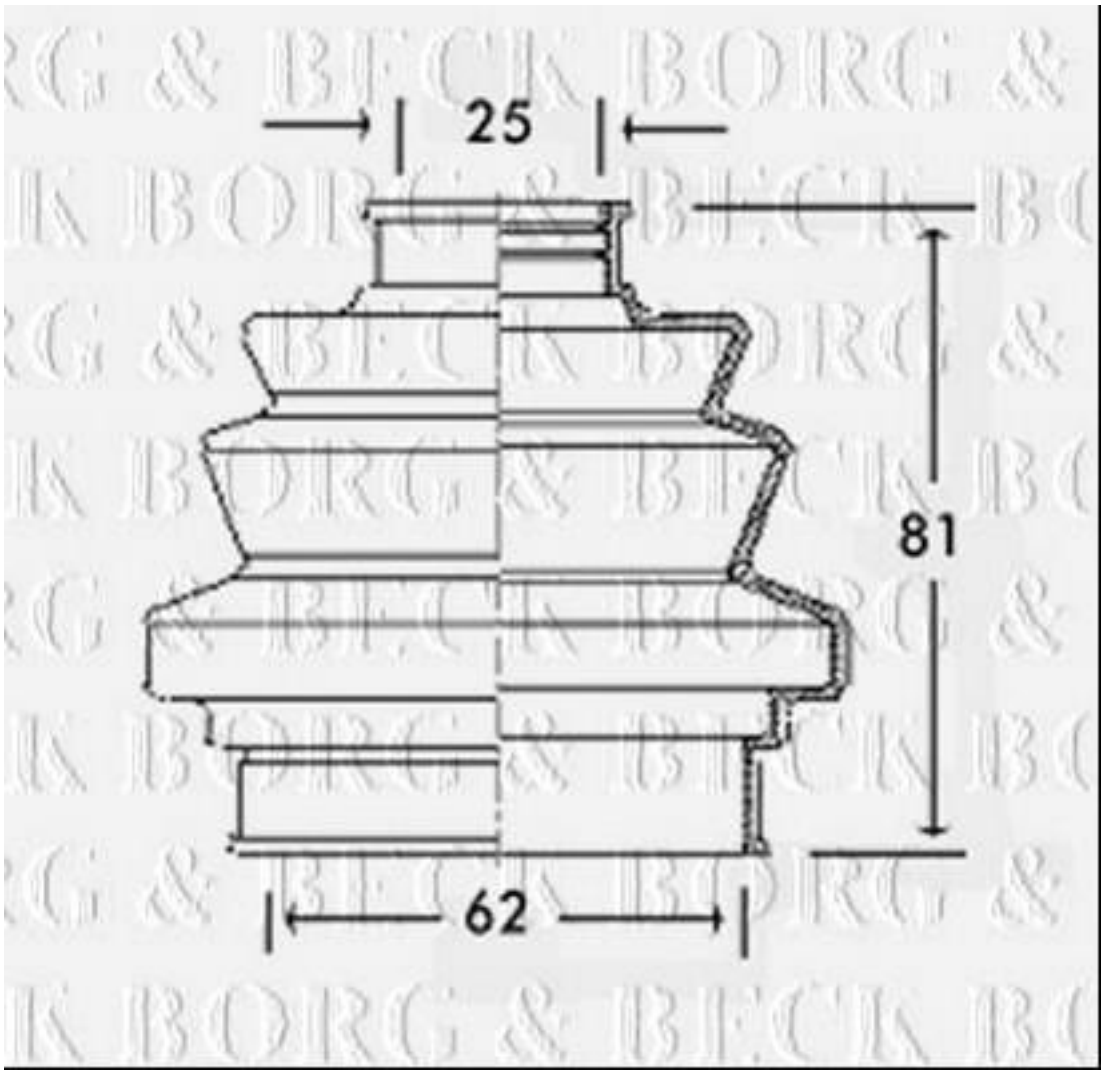
25
81
62

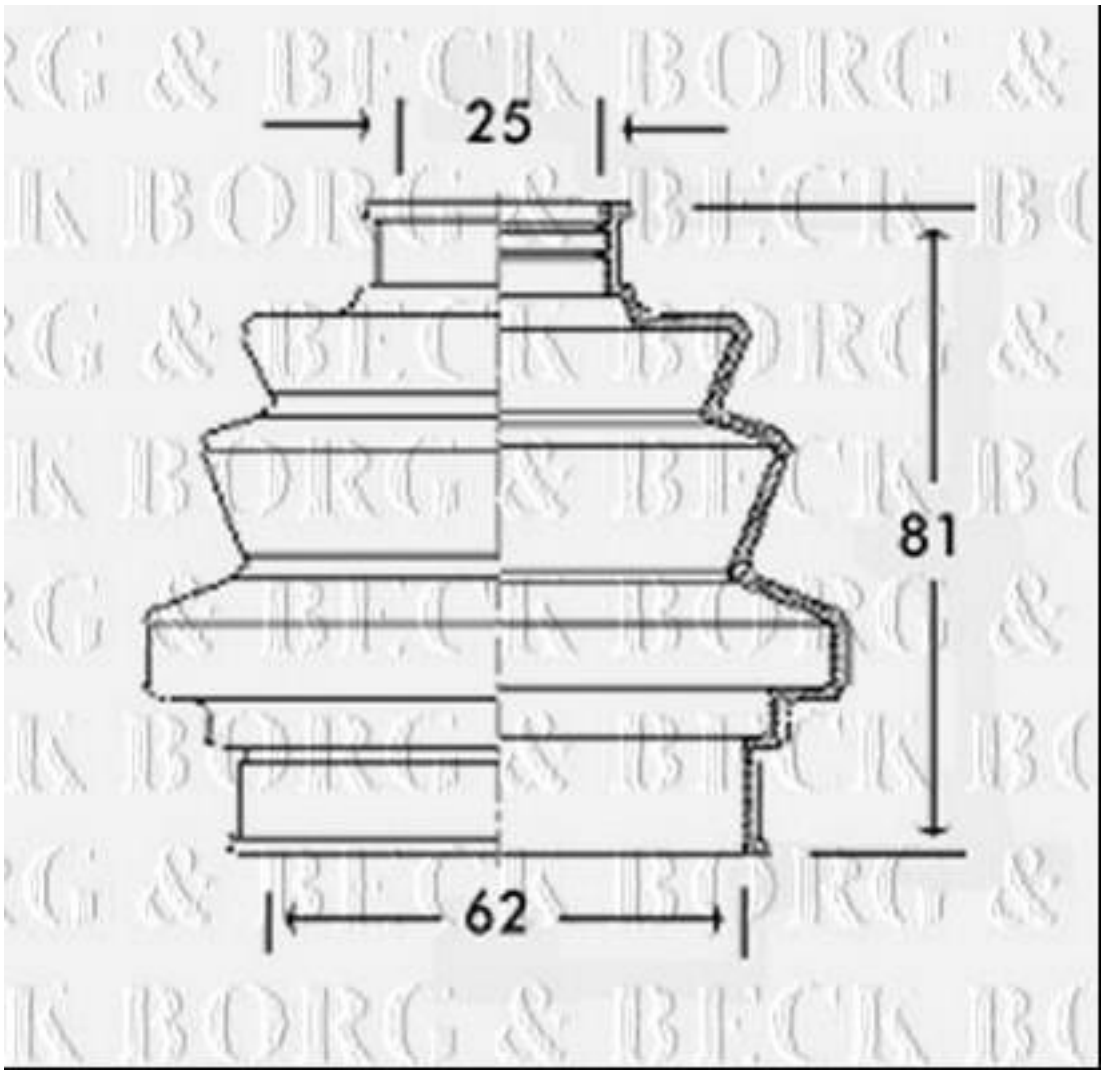
25
81
62