Borg & Beck - BCB2268 - Fuelle, árbol de transmisión

Altura [mm]: 100
Diámetro articulación [mm]: 83
Especificación: Rubber
para un diám. de eje [mm]: 26

Altura [mm]: 100
Diámetro articulación [mm]: 83
Especificación: Rubber
para un diám. de eje [mm]: 26

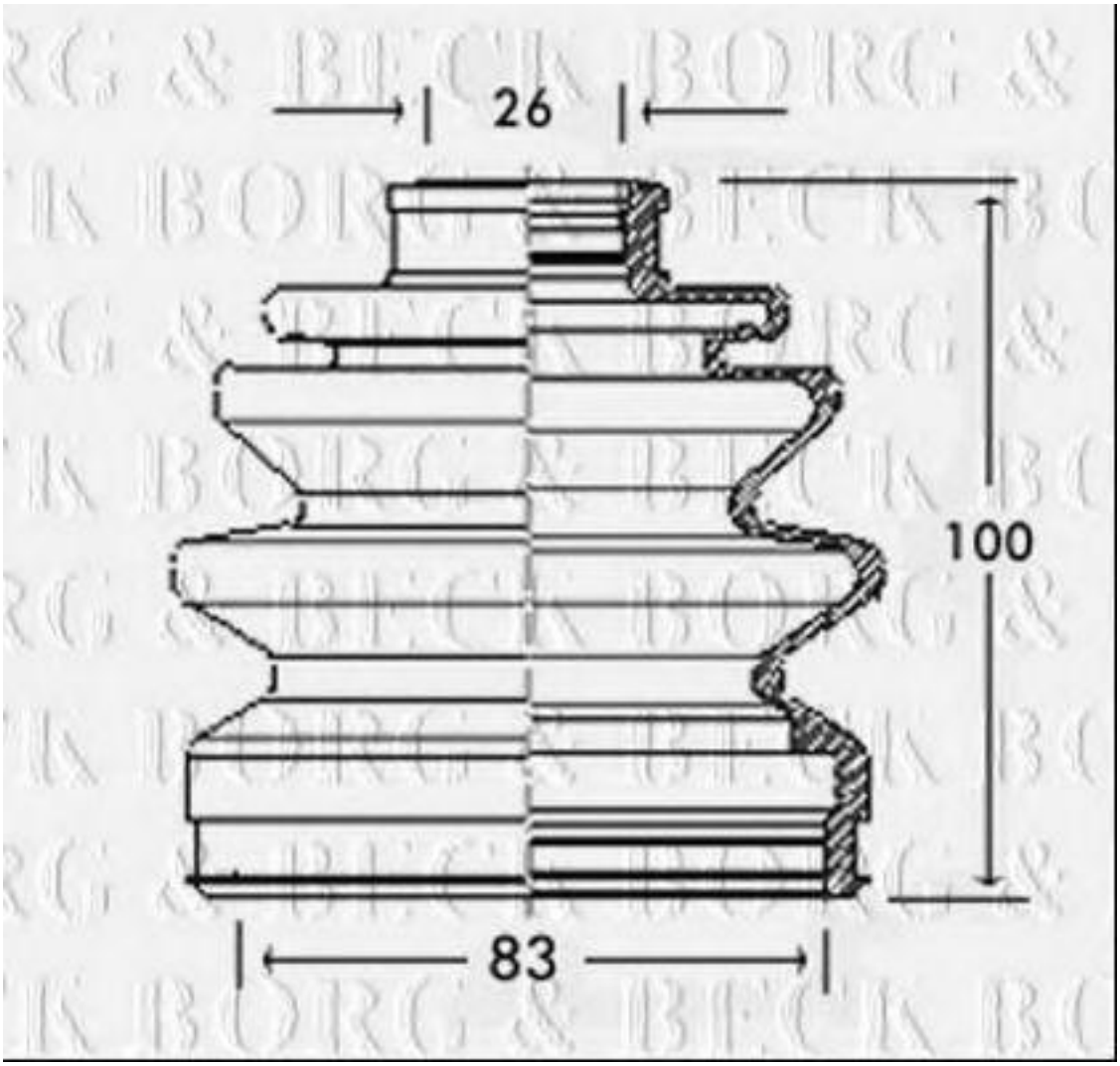

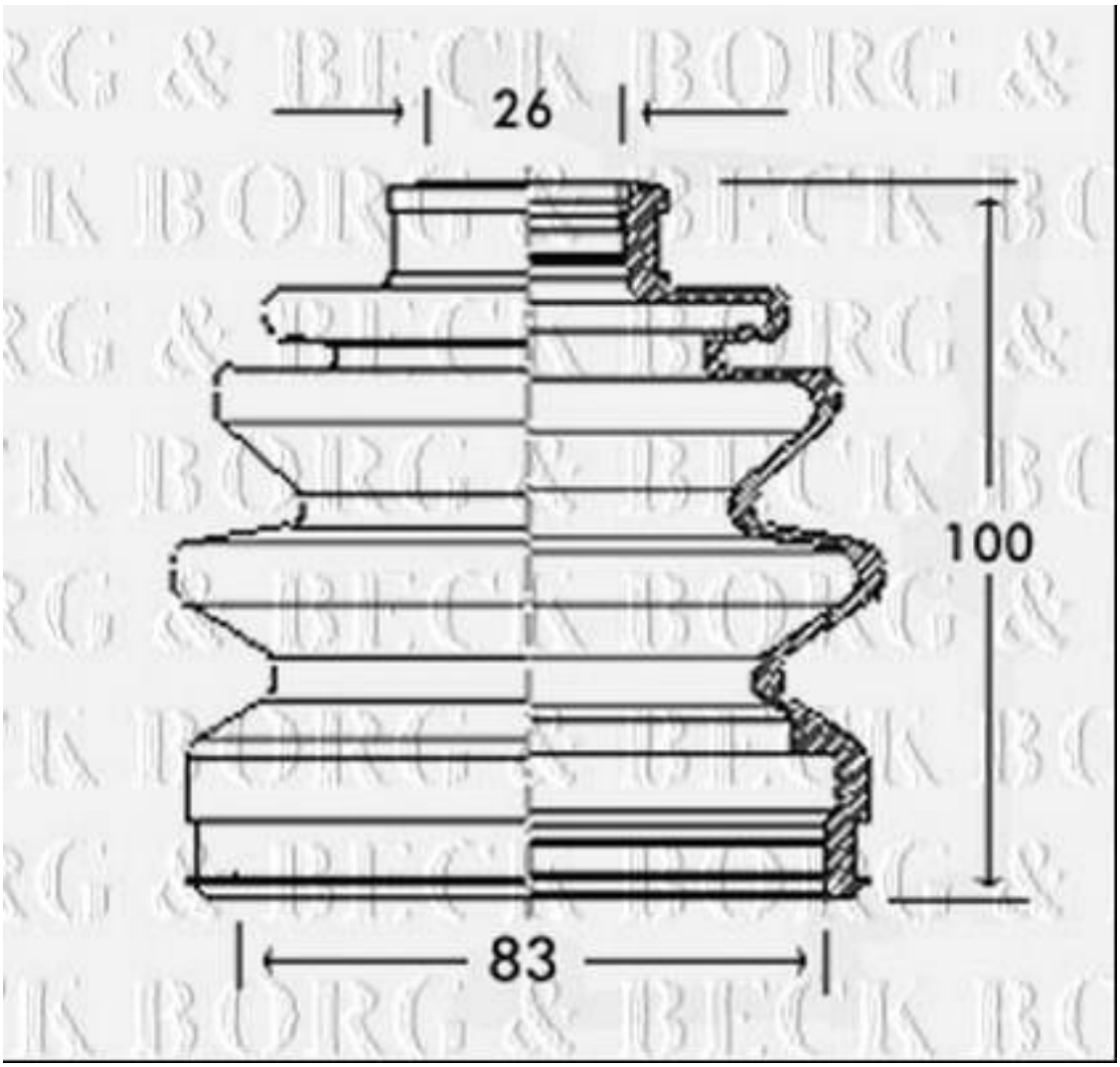
26
100
83

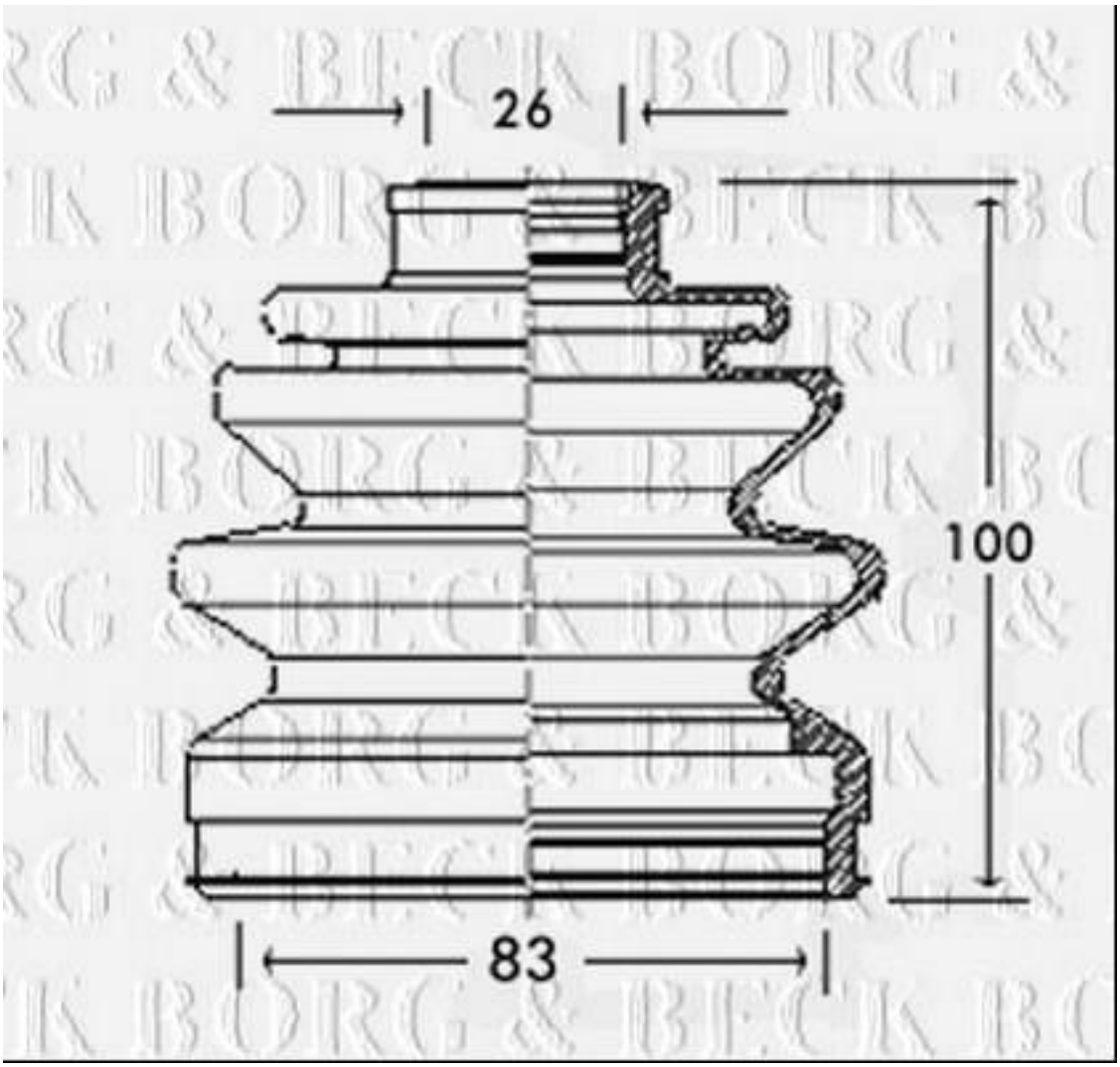
26
100
83