Borg & Beck - BCB2425 - Fuelle, árbol de transmisión

Altura [mm]: 66
Diámetro articulación [mm]: 75
Especificación: Rubber
para un diám. de eje [mm]: 42

Altura [mm]: 66
Diámetro articulación [mm]: 75
Especificación: Rubber
para un diám. de eje [mm]: 42

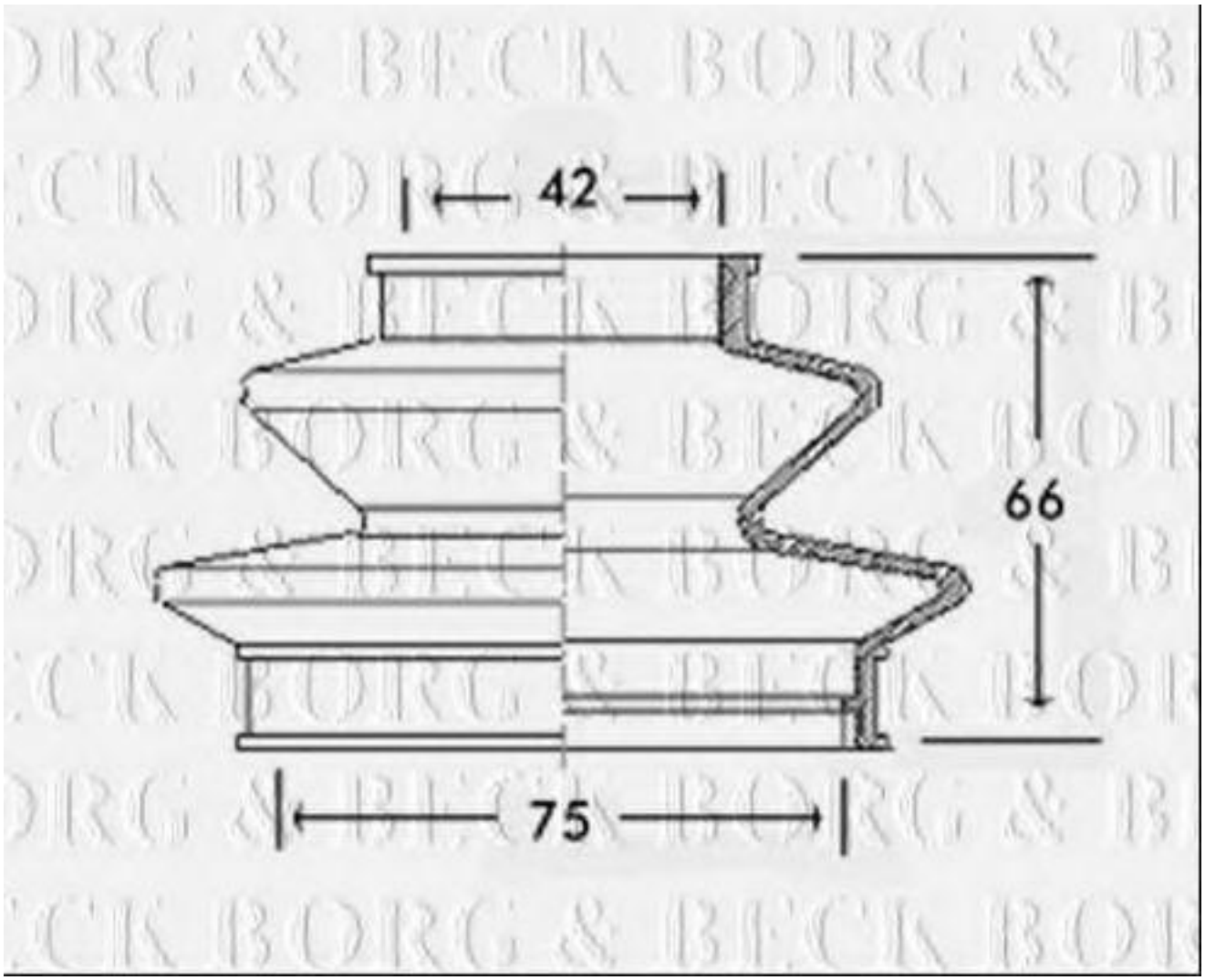

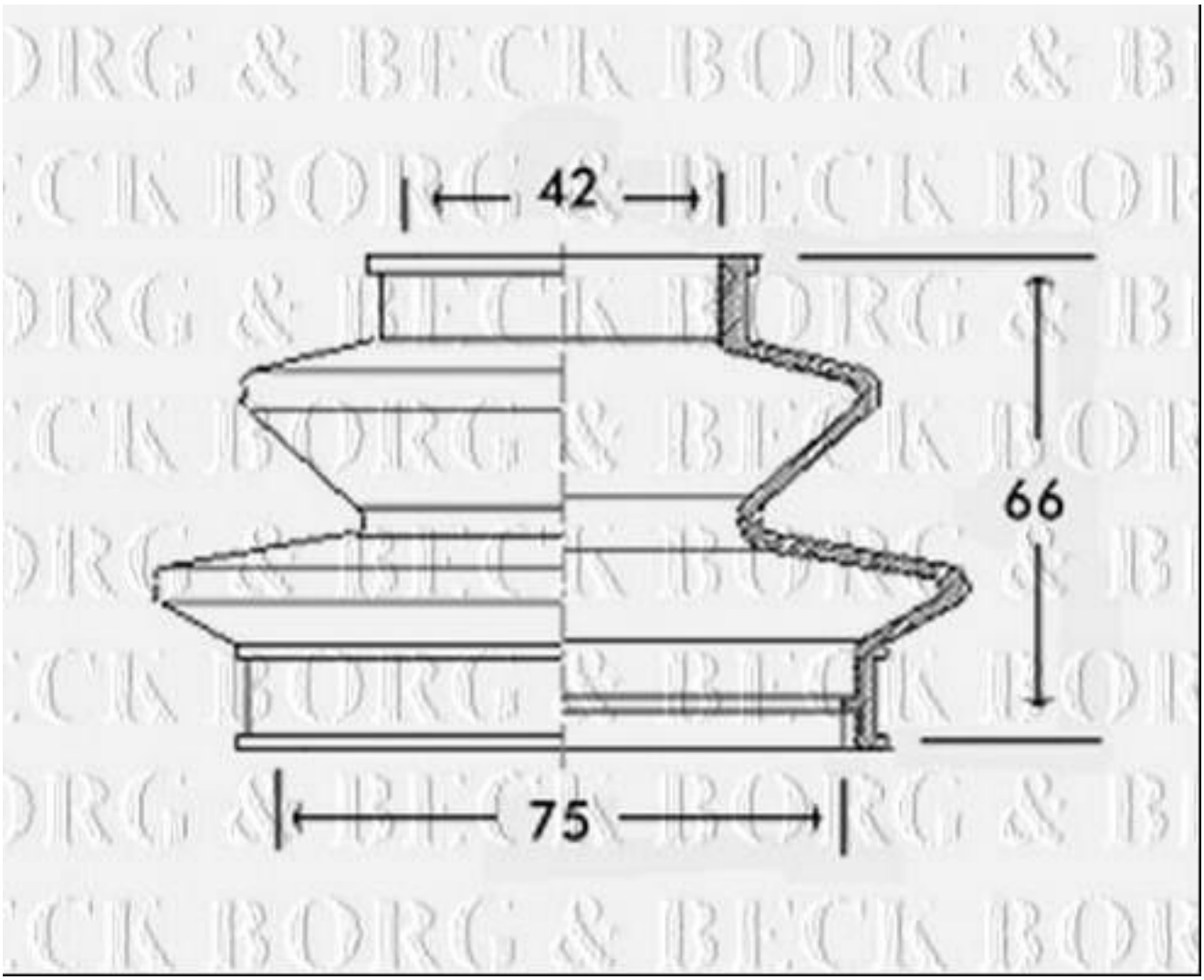
42
66
75

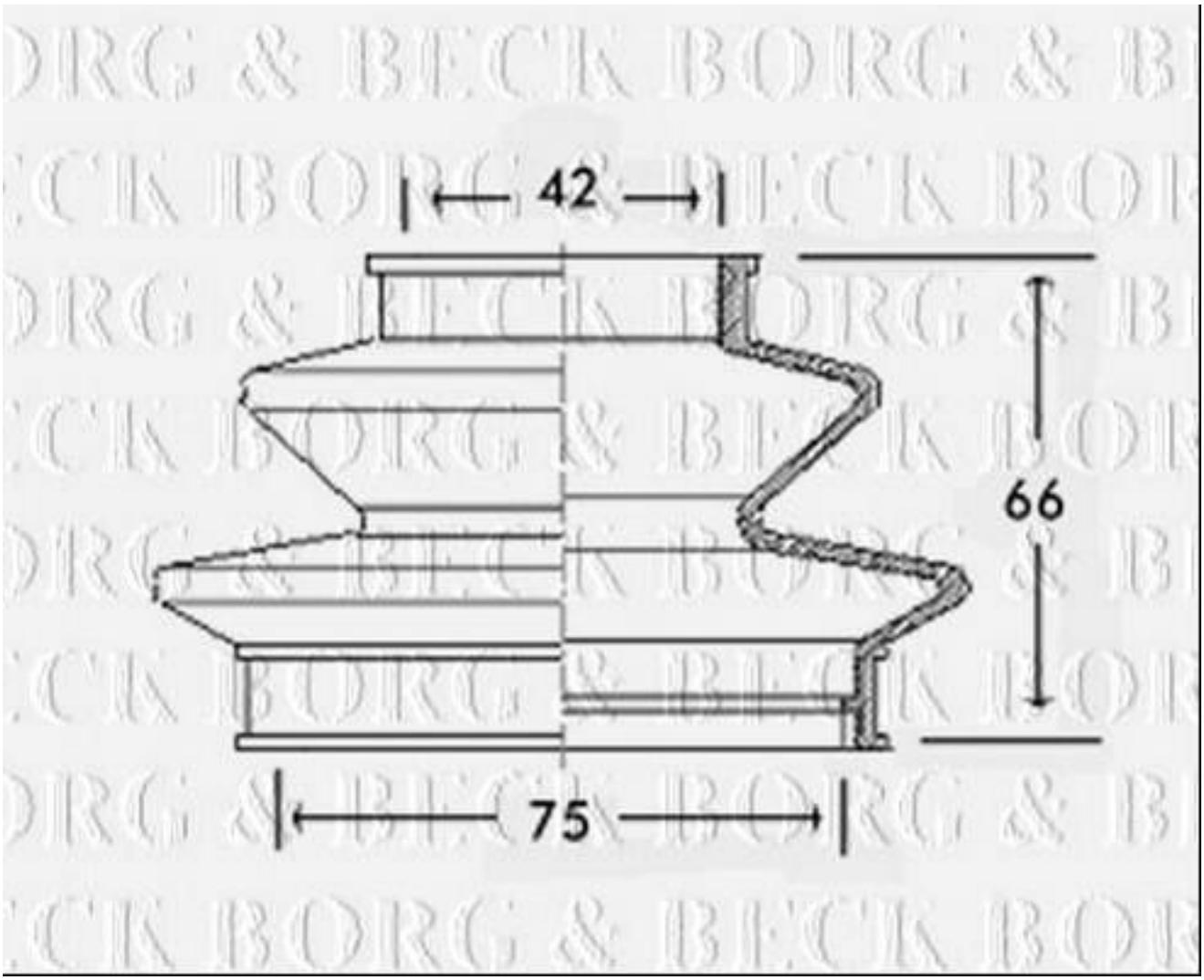
42
66
75