Borg & Beck - BCB2440 - Fuelle, árbol de transmisión

Altura [mm]: 73
Diámetro articulación [mm]: 64
Especificación: Rubber
para un diám. de eje [mm]: 23

Altura [mm]: 73
Diámetro articulación [mm]: 64
Especificación: Rubber
para un diám. de eje [mm]: 23

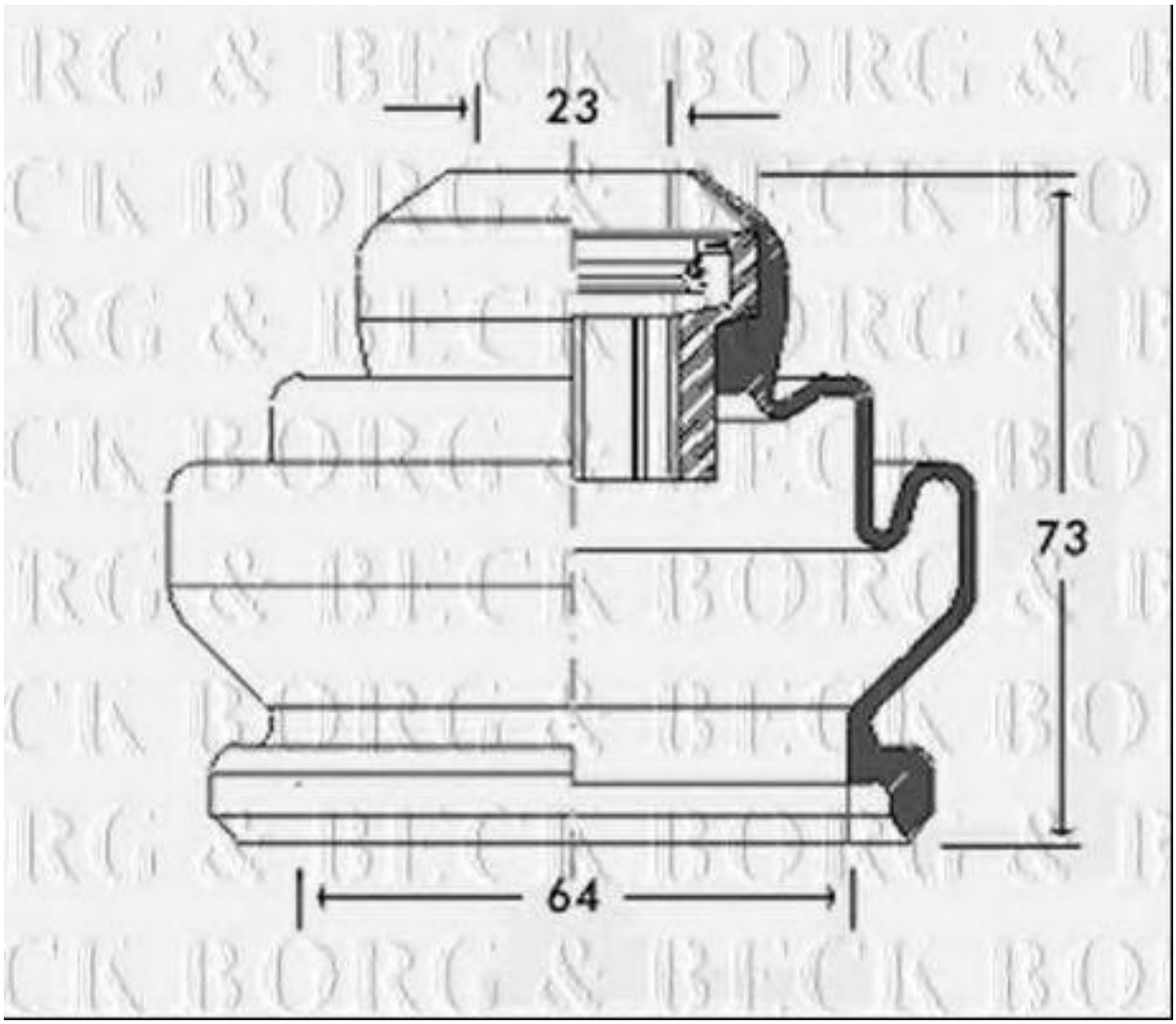

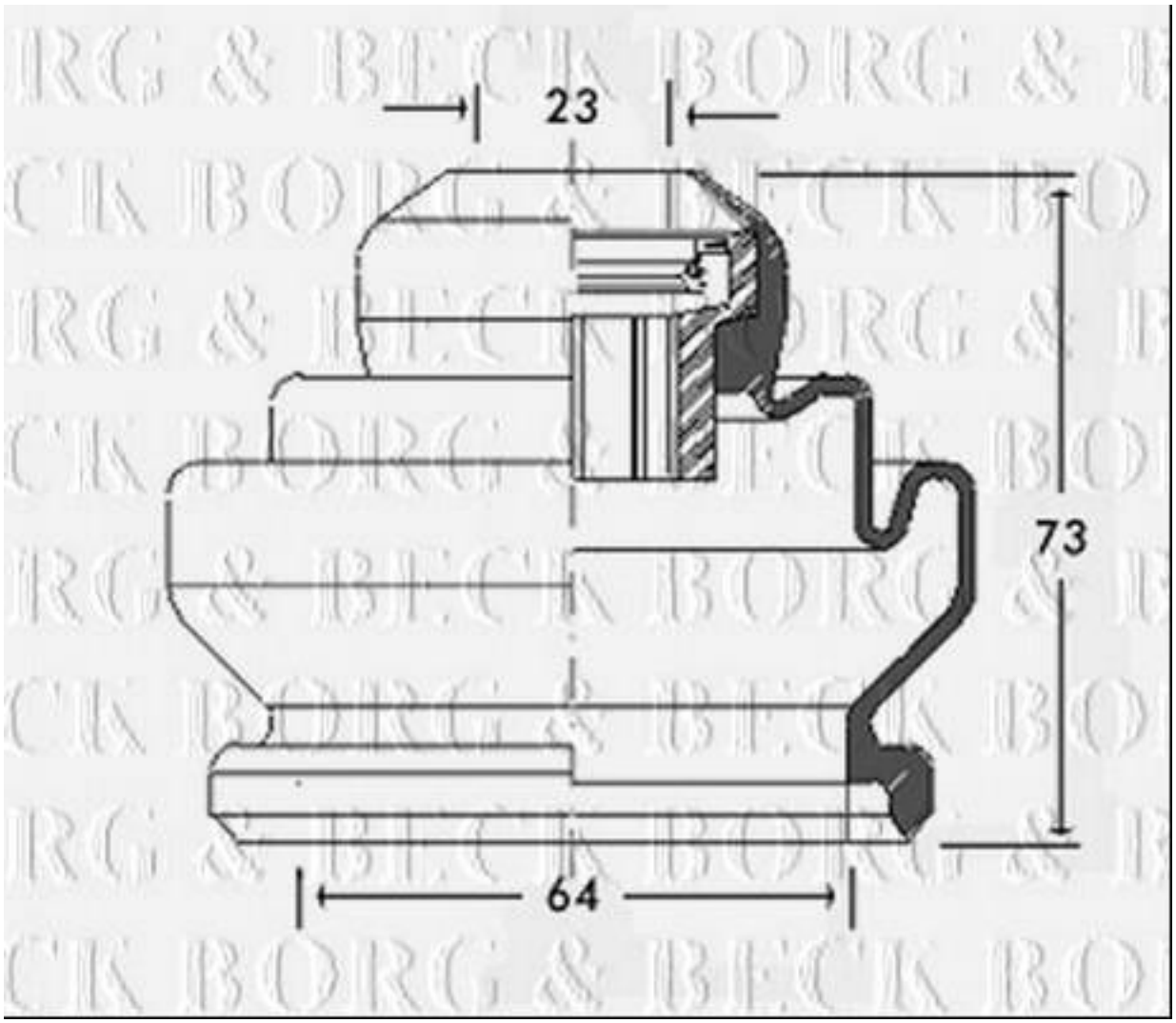
23
73
64

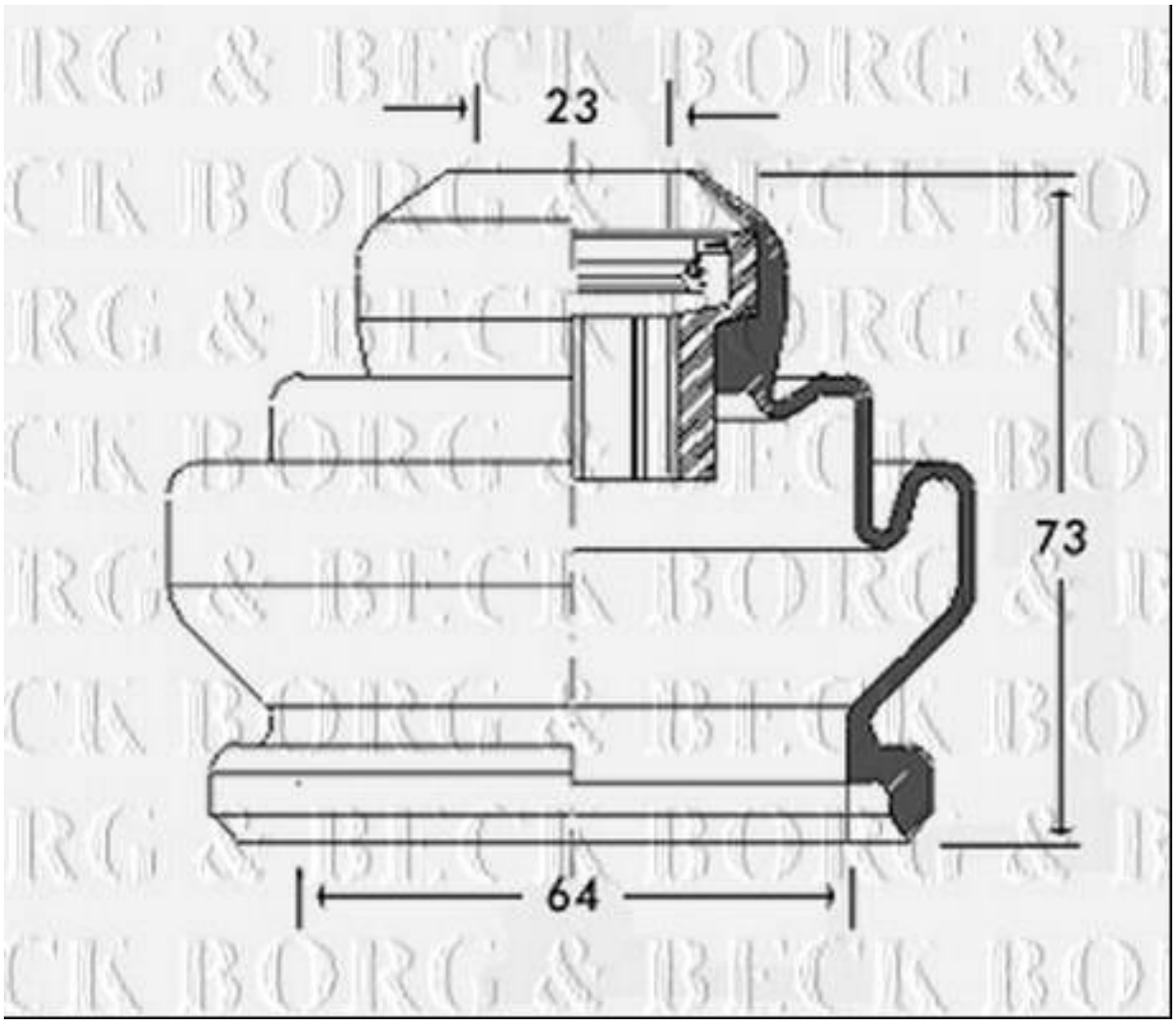
23
73
64