Borg & Beck - BCB2458 - Fuelle, árbol de transmisión

Altura [mm]: 89
Diámetro articulación [mm]: 81
Especificación: Rubber
para un diám. de eje [mm]: 25

Altura [mm]: 89
Diámetro articulación [mm]: 81
Especificación: Rubber
para un diám. de eje [mm]: 25

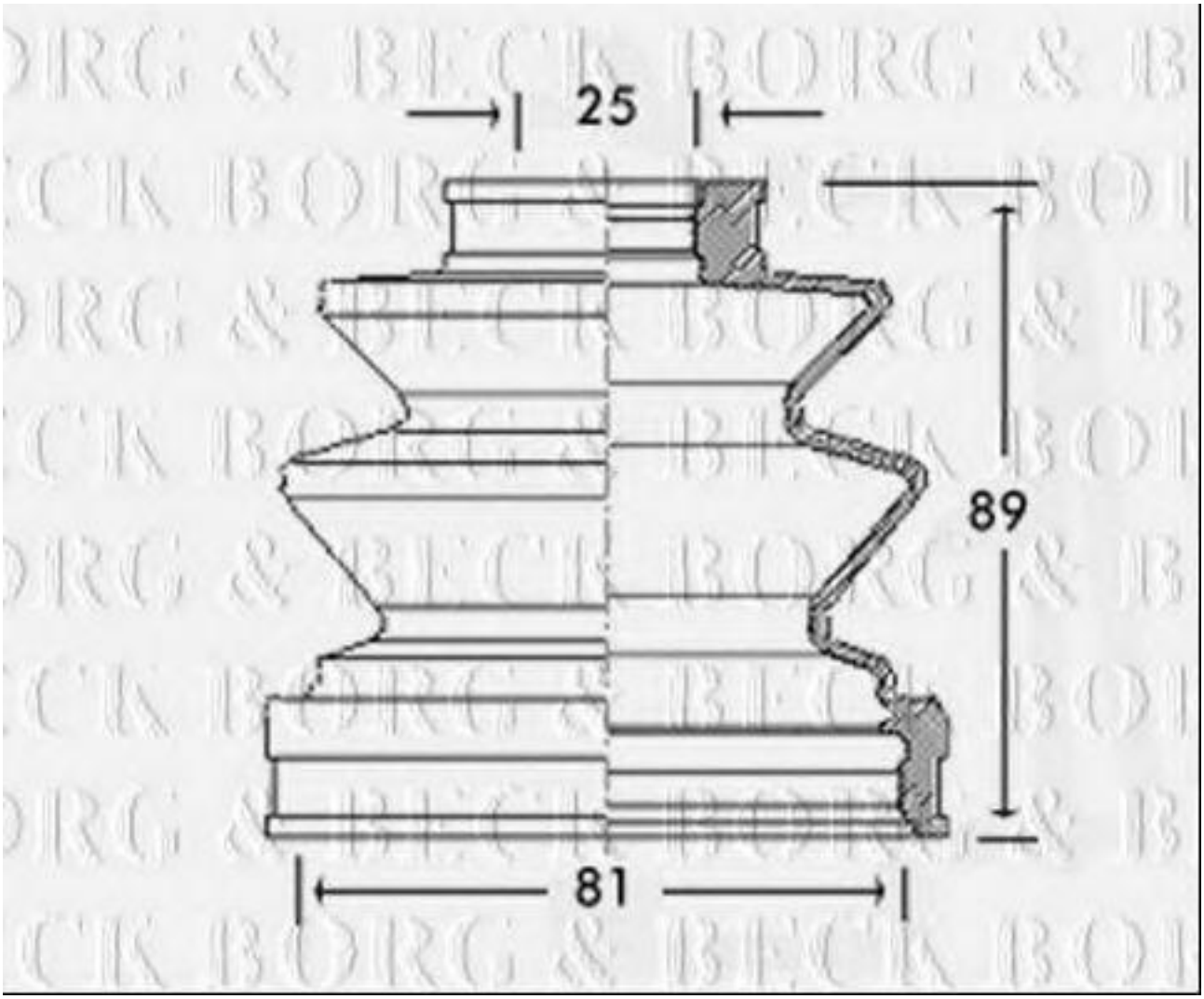

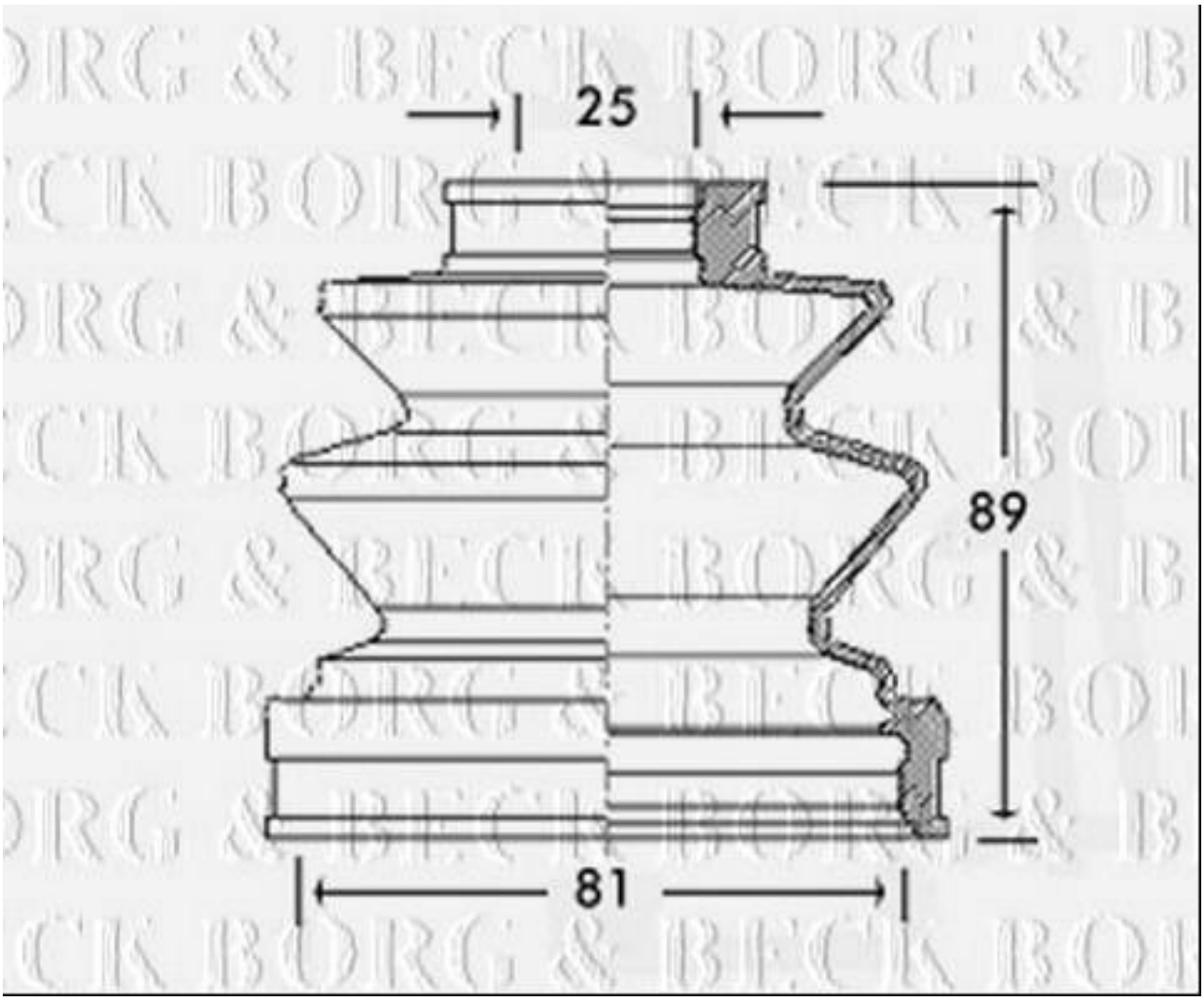
25
89
81

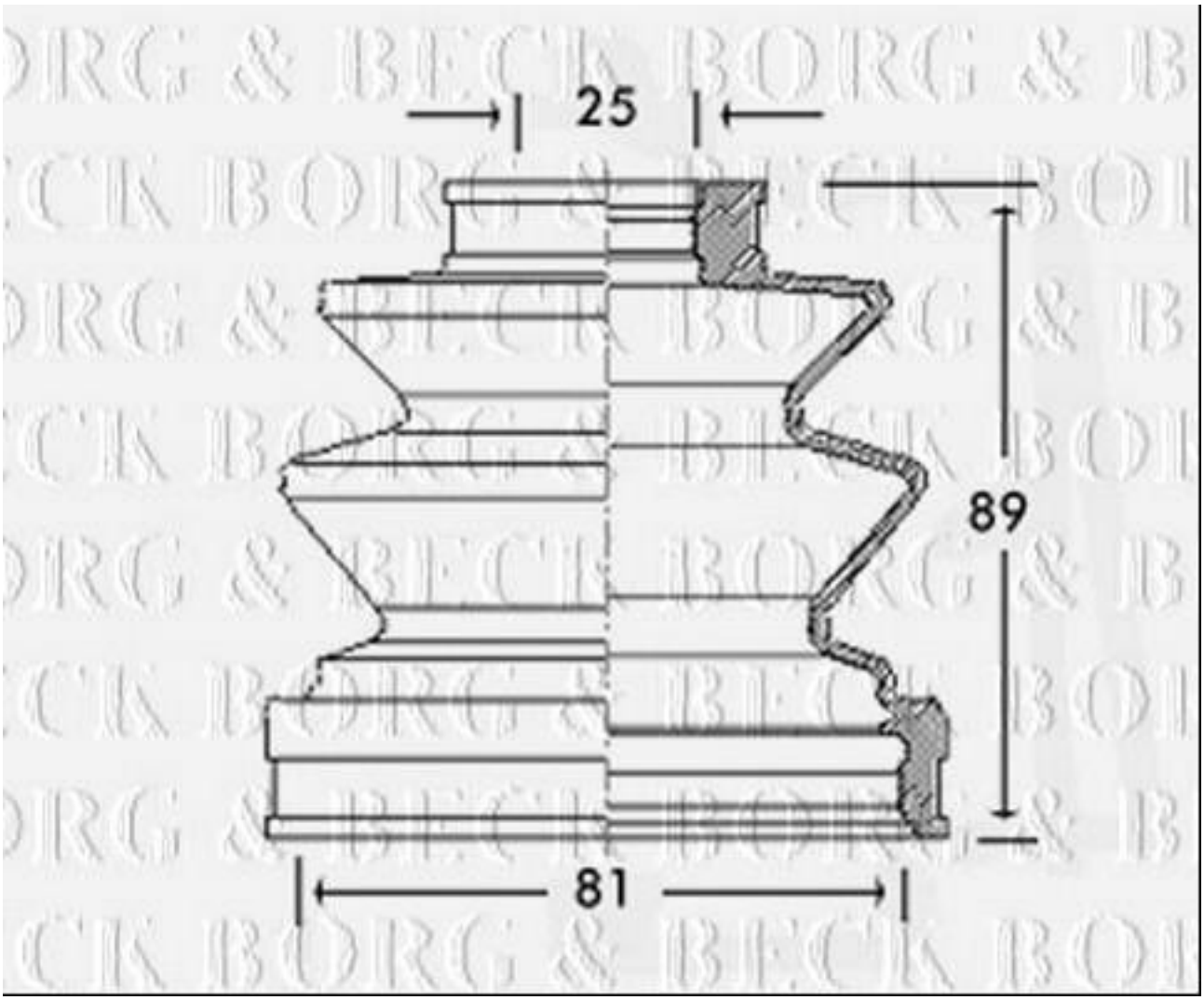
25
89
81