Borg & Beck - BCB2597 - Fuelle, árbol de transmisión

Altura [mm]: 117
Diámetro articulación [mm]: 64
Especificación: Rubber
para un diám. de eje [mm]: 18

Altura [mm]: 117
Diámetro articulación [mm]: 64
Especificación: Rubber
para un diám. de eje [mm]: 18

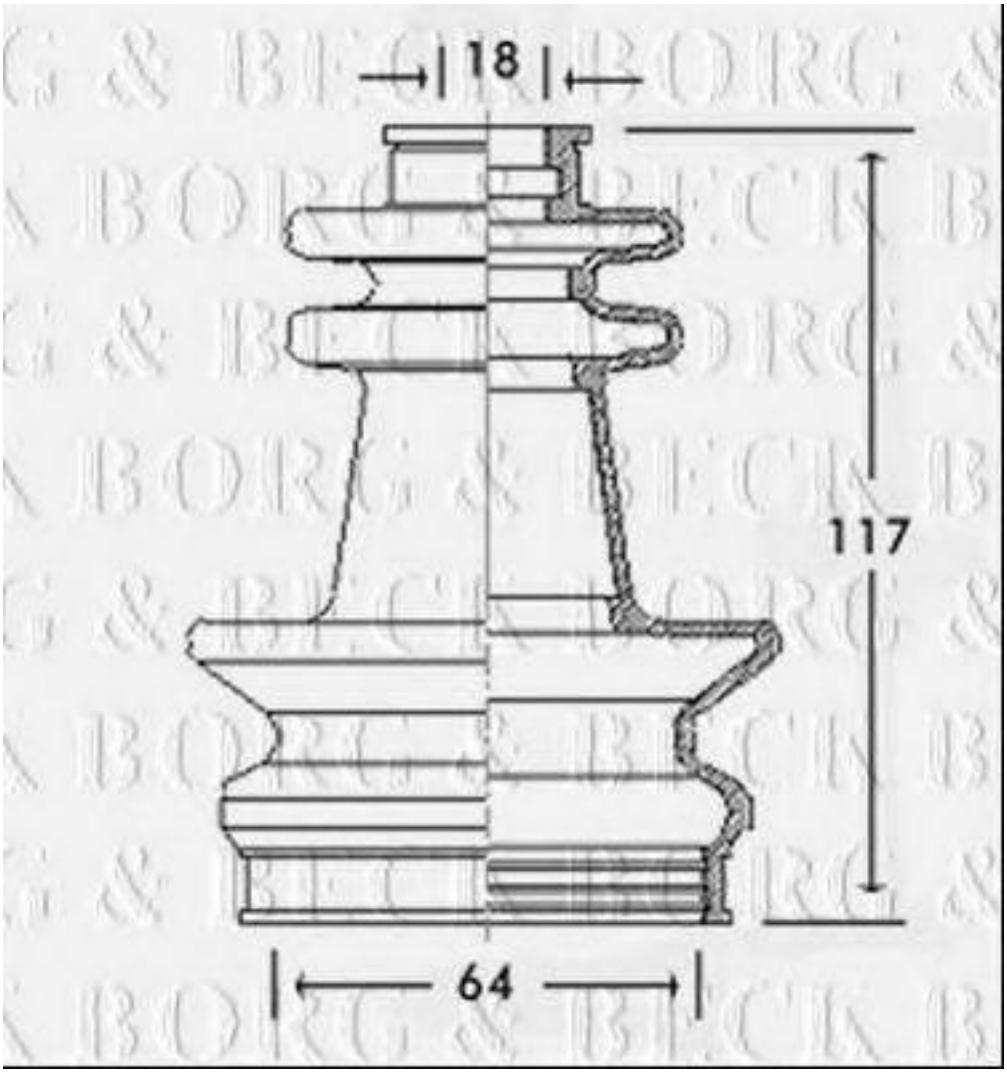

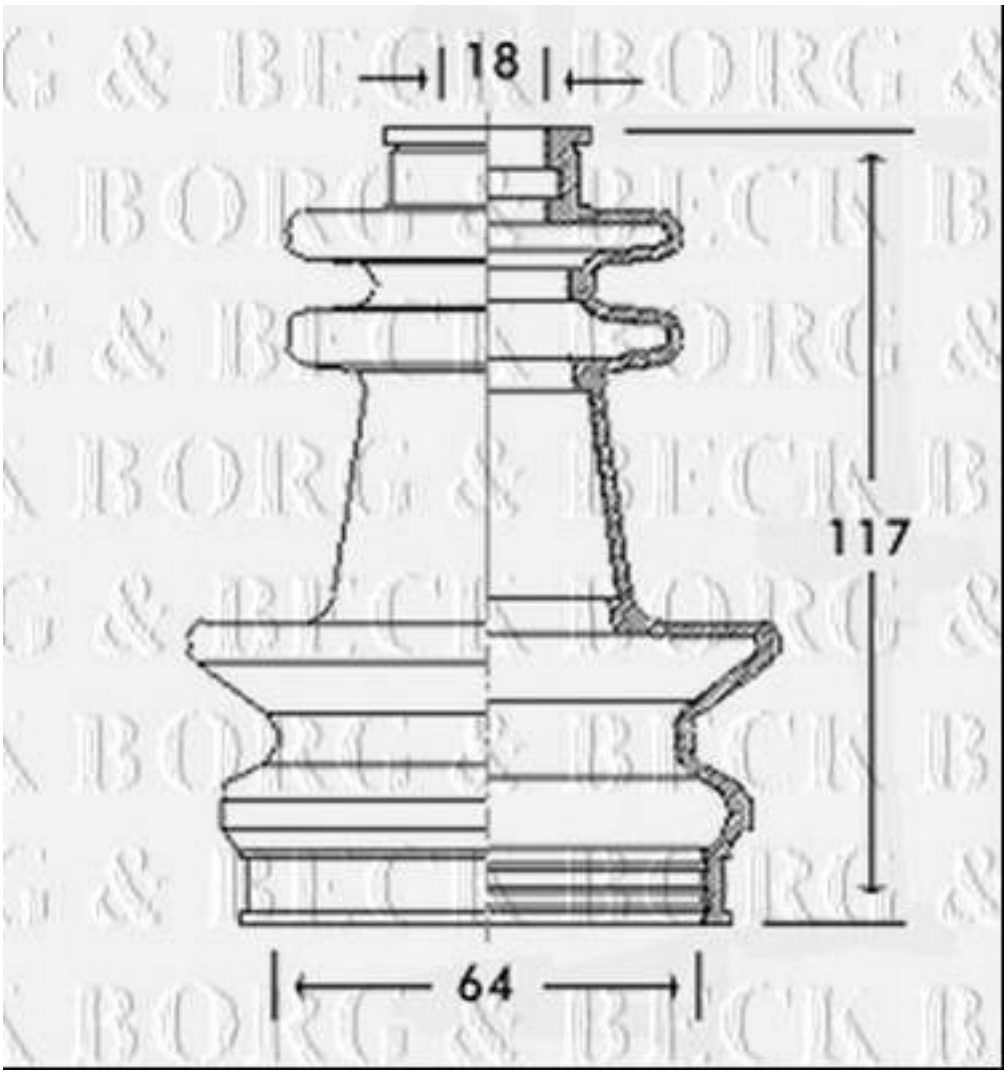
18
117
64

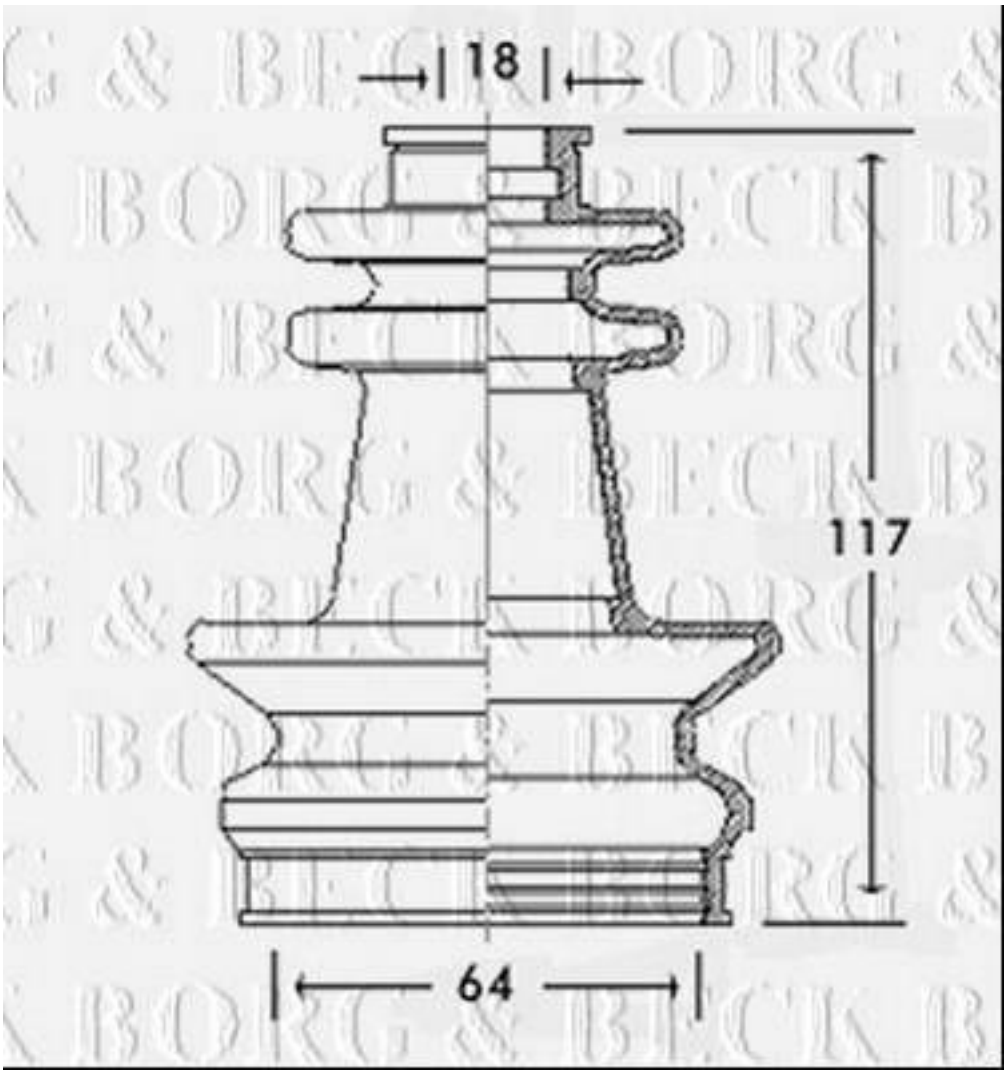
18
117
64