Borg & Beck - BCB2771 - Fuelle, árbol de transmisión

Altura [mm]: 83
Diámetro articulación [mm]: 62
Especificación: Rubber
para un diám. de eje [mm]: 28

Altura [mm]: 83
Diámetro articulación [mm]: 62
Especificación: Rubber
para un diám. de eje [mm]: 28

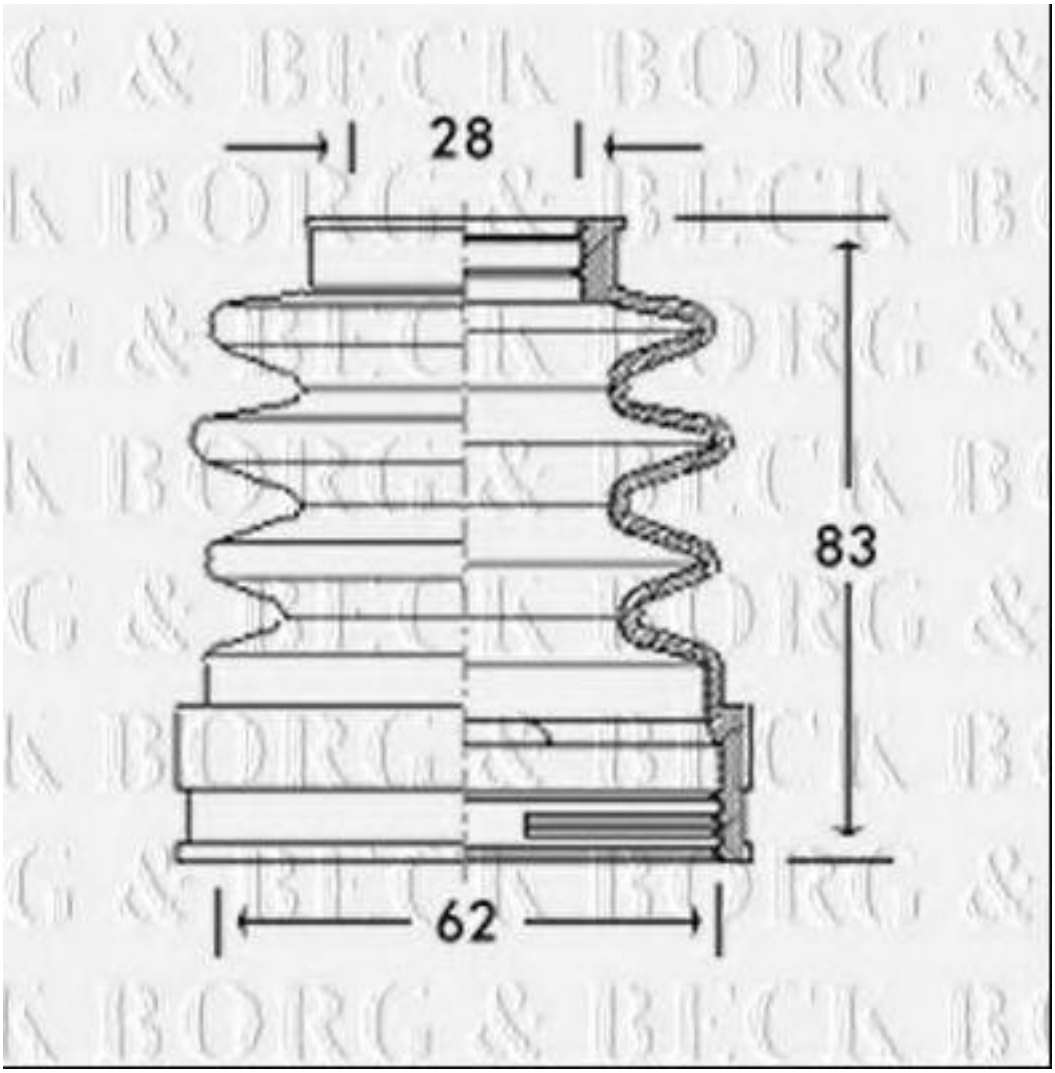

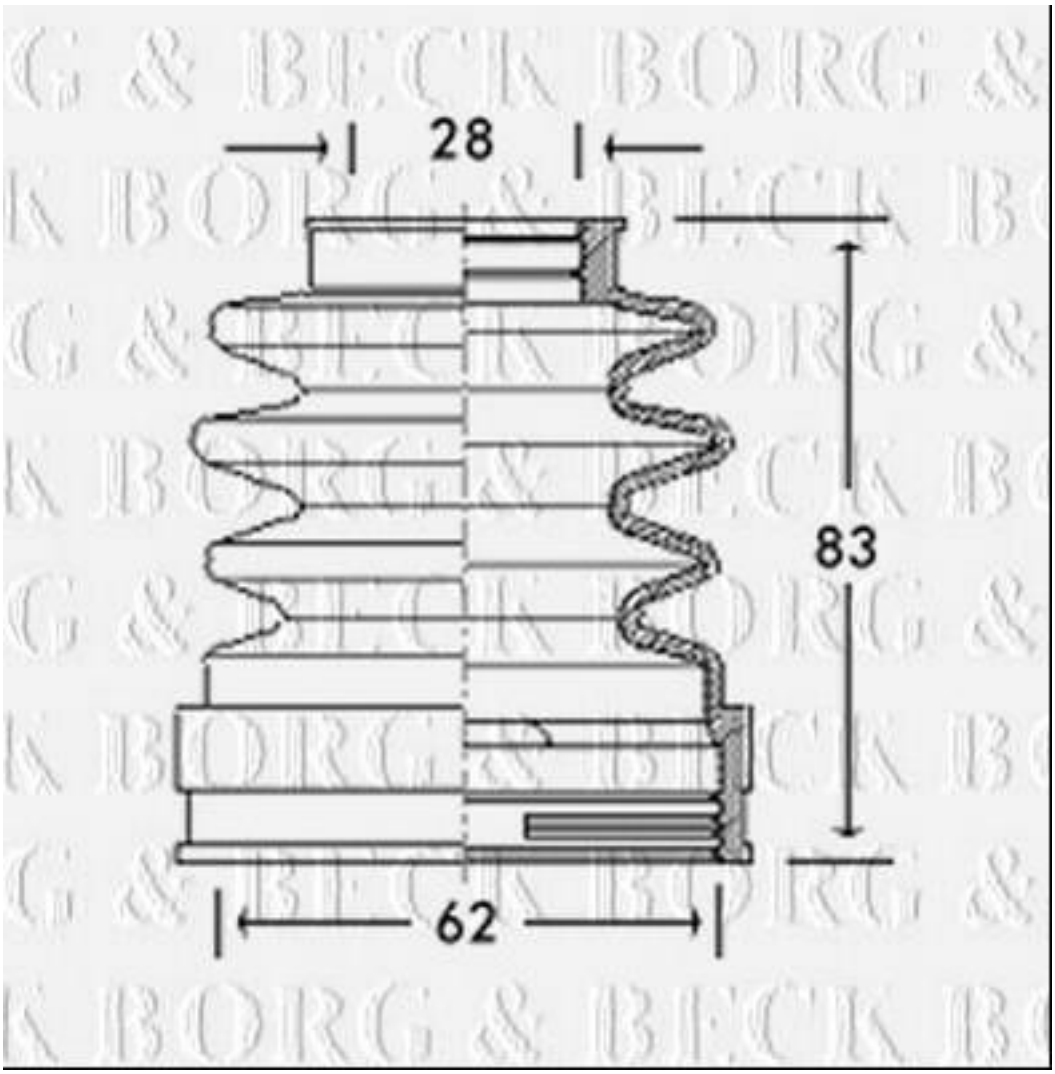
28
83
62

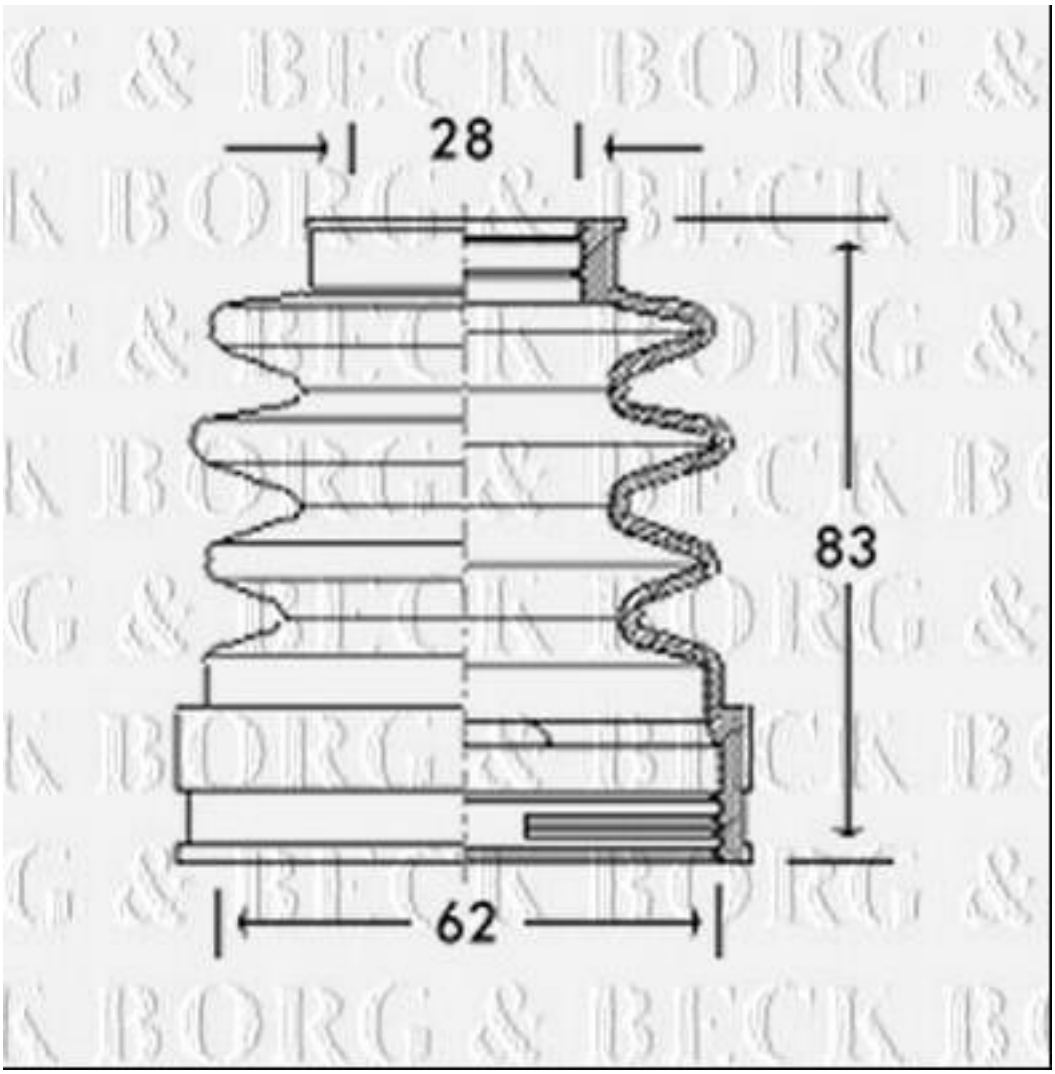
28
83
62