Borg & Beck - BCB2787 - Fuelle, árbol de transmisión

Altura [mm]: 89
Diámetro articulación [mm]: 80
Especificación: Rubber
para un diám. de eje [mm]: 21

Altura [mm]: 89
Diámetro articulación [mm]: 80
Especificación: Rubber
para un diám. de eje [mm]: 21

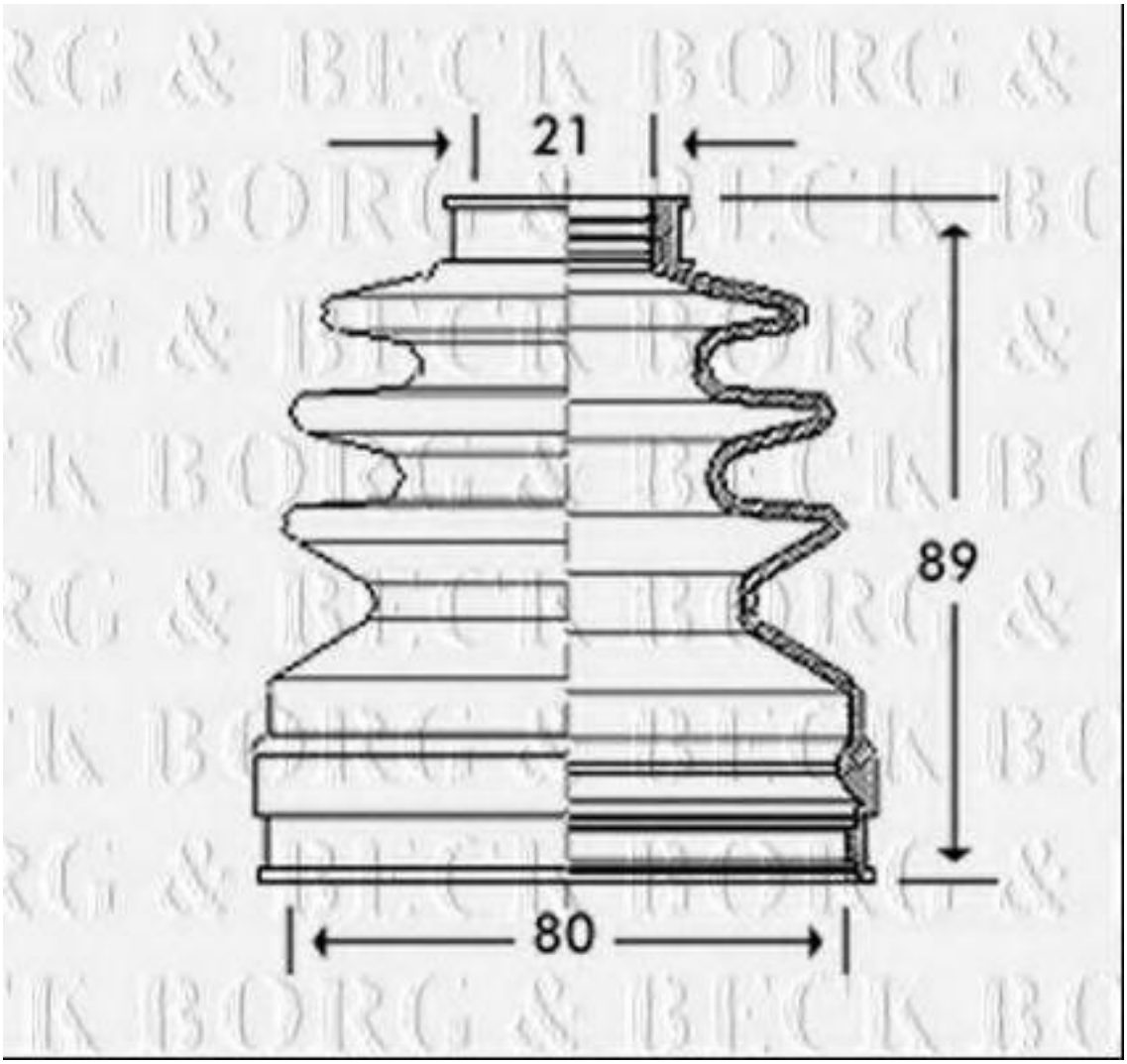

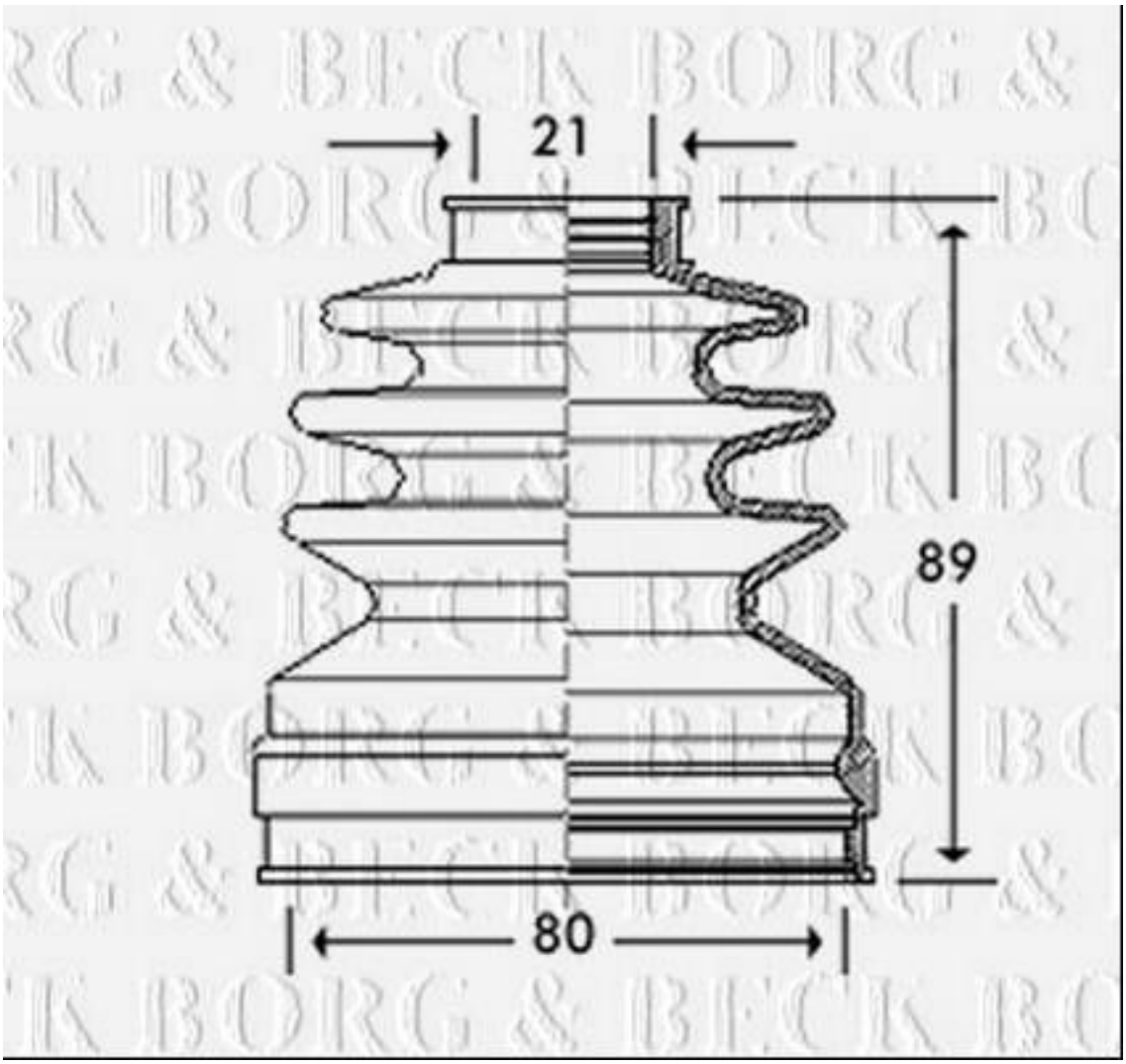
21
89
80

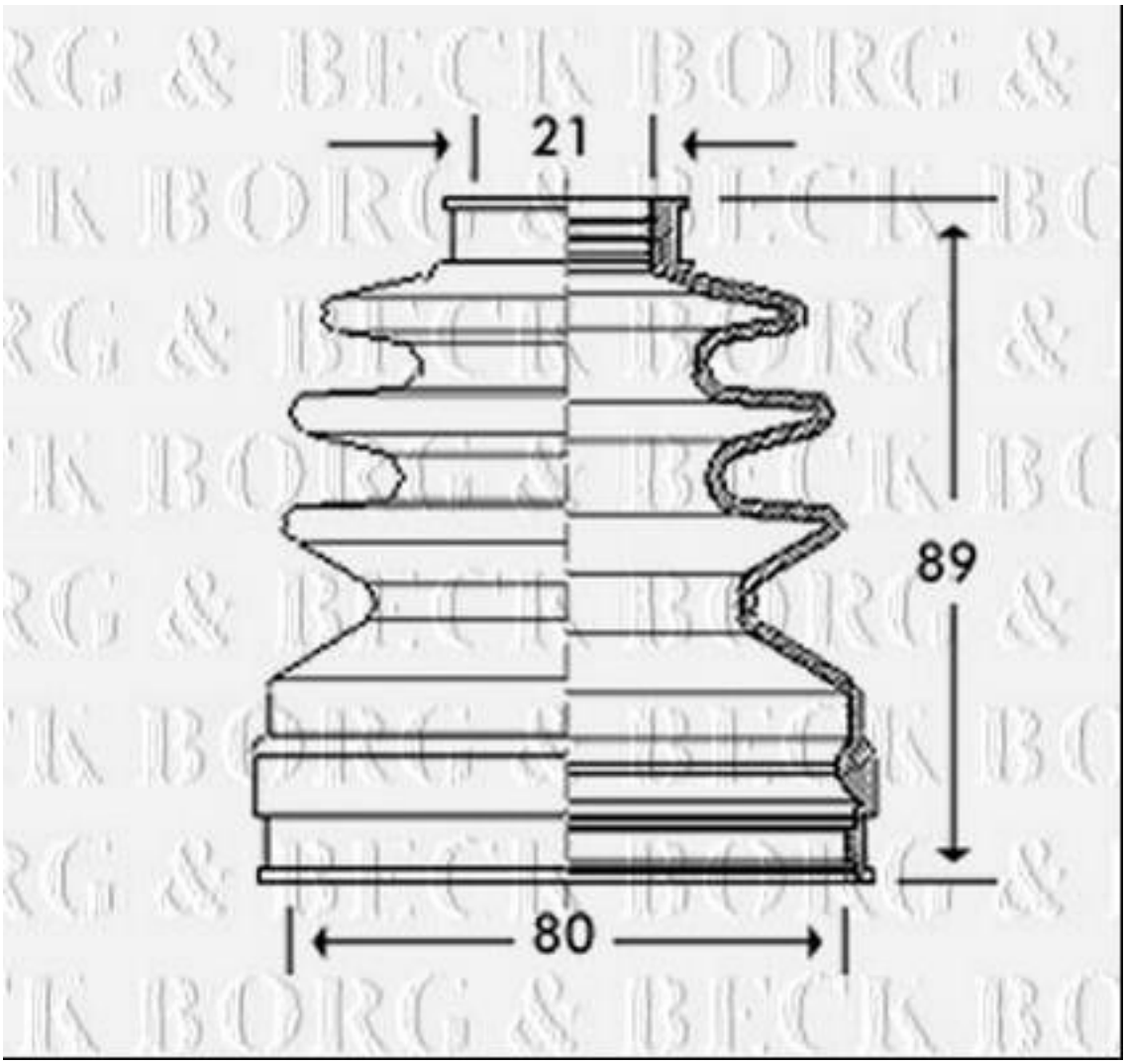
21
89
80