Borg & Beck - BCB2797 - Fuelle, árbol de transmisión

Altura [mm]: 101
Diámetro articulación [mm]: 71
Especificación: Rubber
Especificación: Trilobe CV Boot
para un diám. de eje [mm]: 29

Altura [mm]: 101
Diámetro articulación [mm]: 71
Especificación: Rubber
Especificación: Trilobe CV Boot
para un diám. de eje [mm]: 29

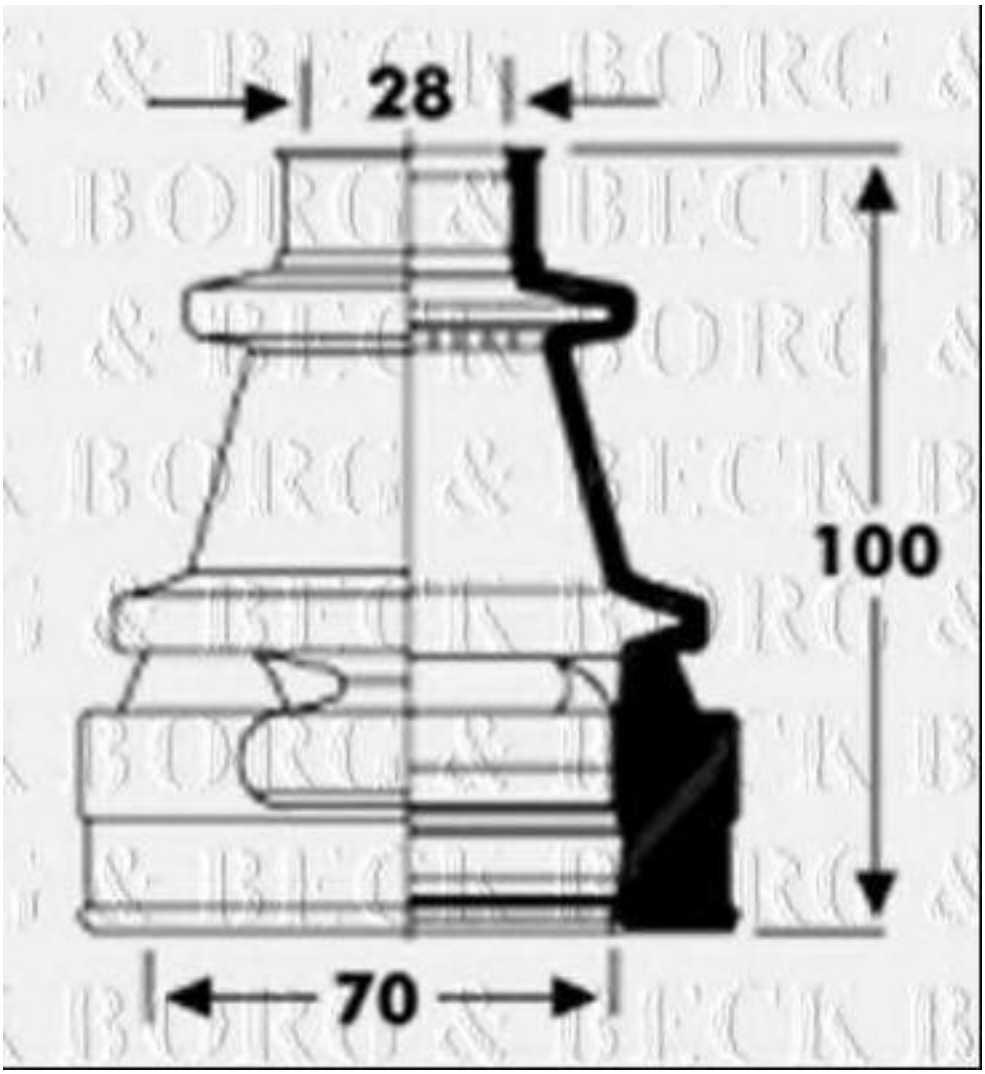

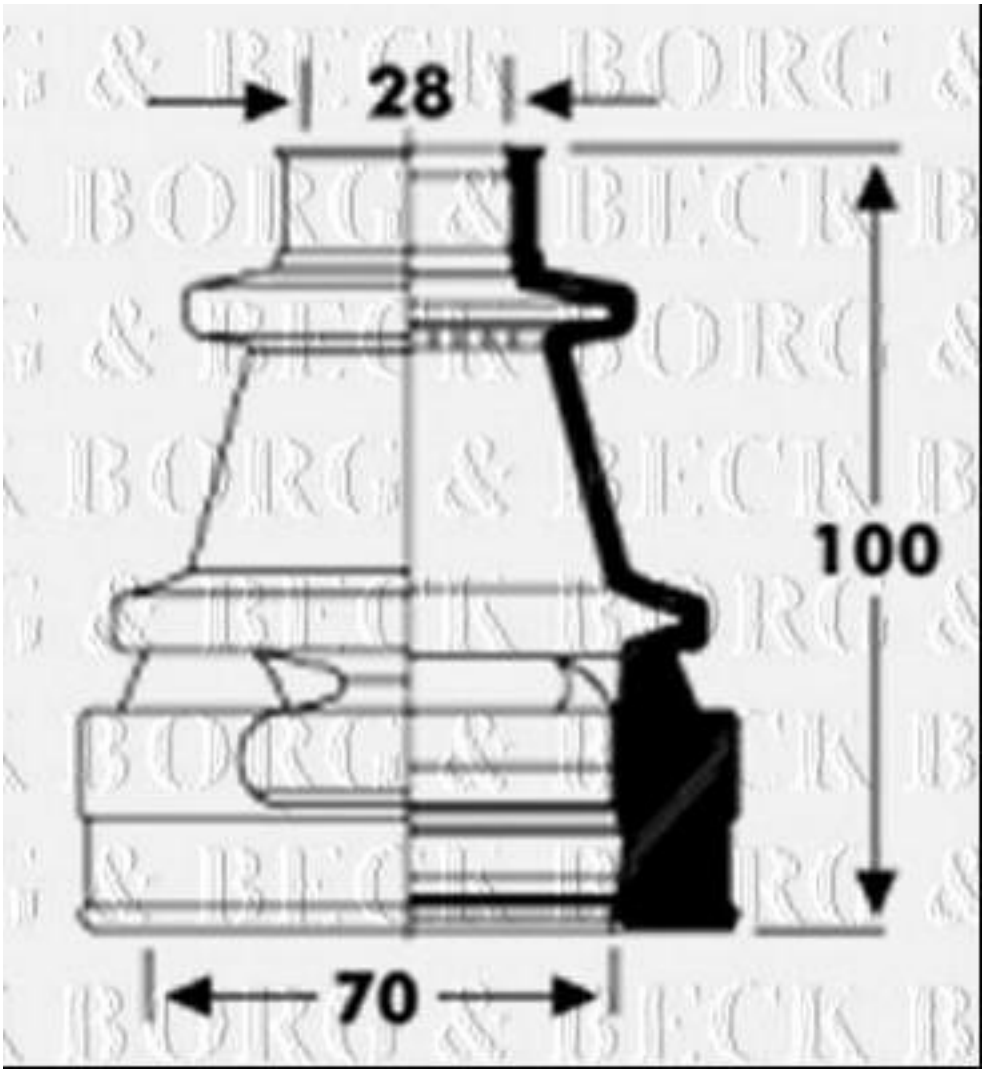
28
100
70

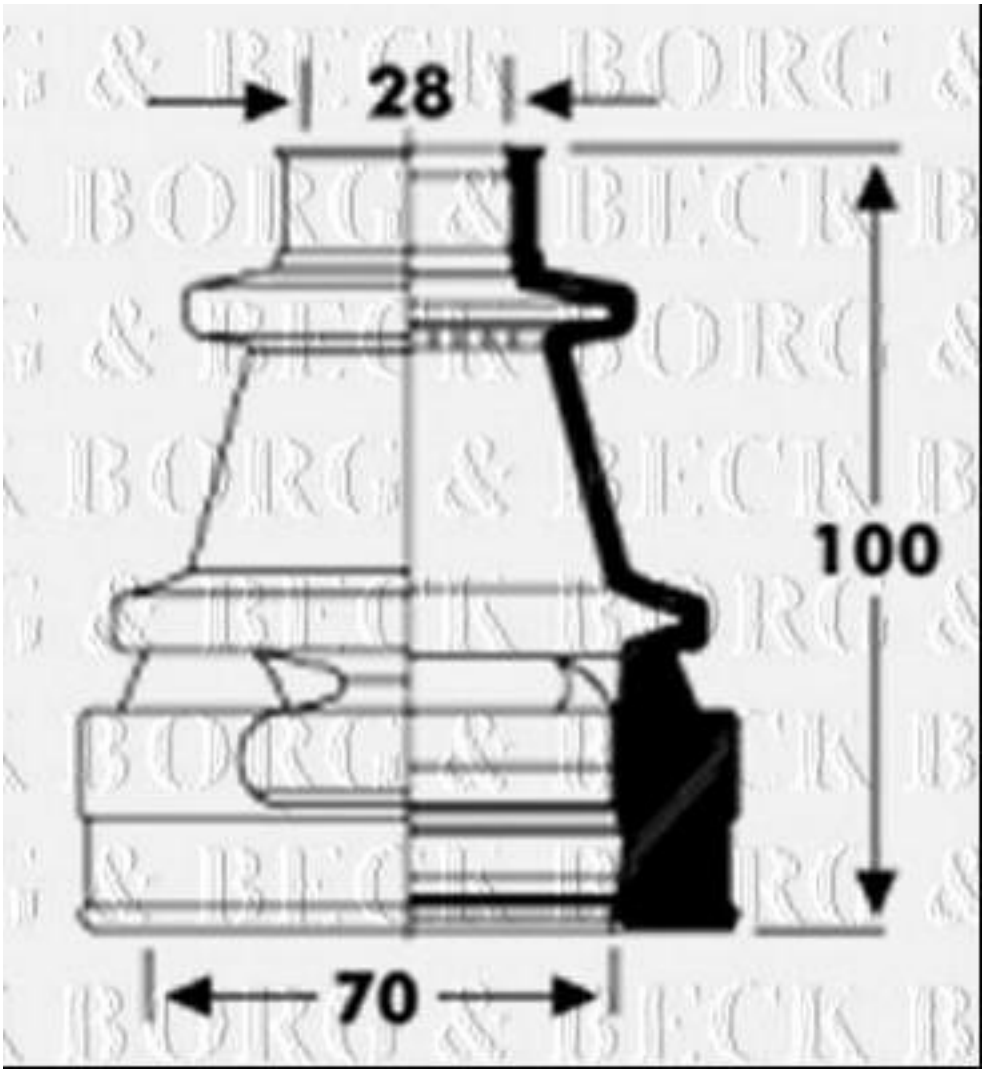
28
100
70