Borg & Beck - BCB2800 - Fuelle, árbol de transmisión

Altura [mm]: 84
Diámetro articulación [mm]: 60
Especificación: Rubber
Especificación: Trilobe CV Boot
para un diám. de eje [mm]: 19

Altura [mm]: 84
Diámetro articulación [mm]: 60
Especificación: Rubber
Especificación: Trilobe CV Boot
para un diám. de eje [mm]: 19

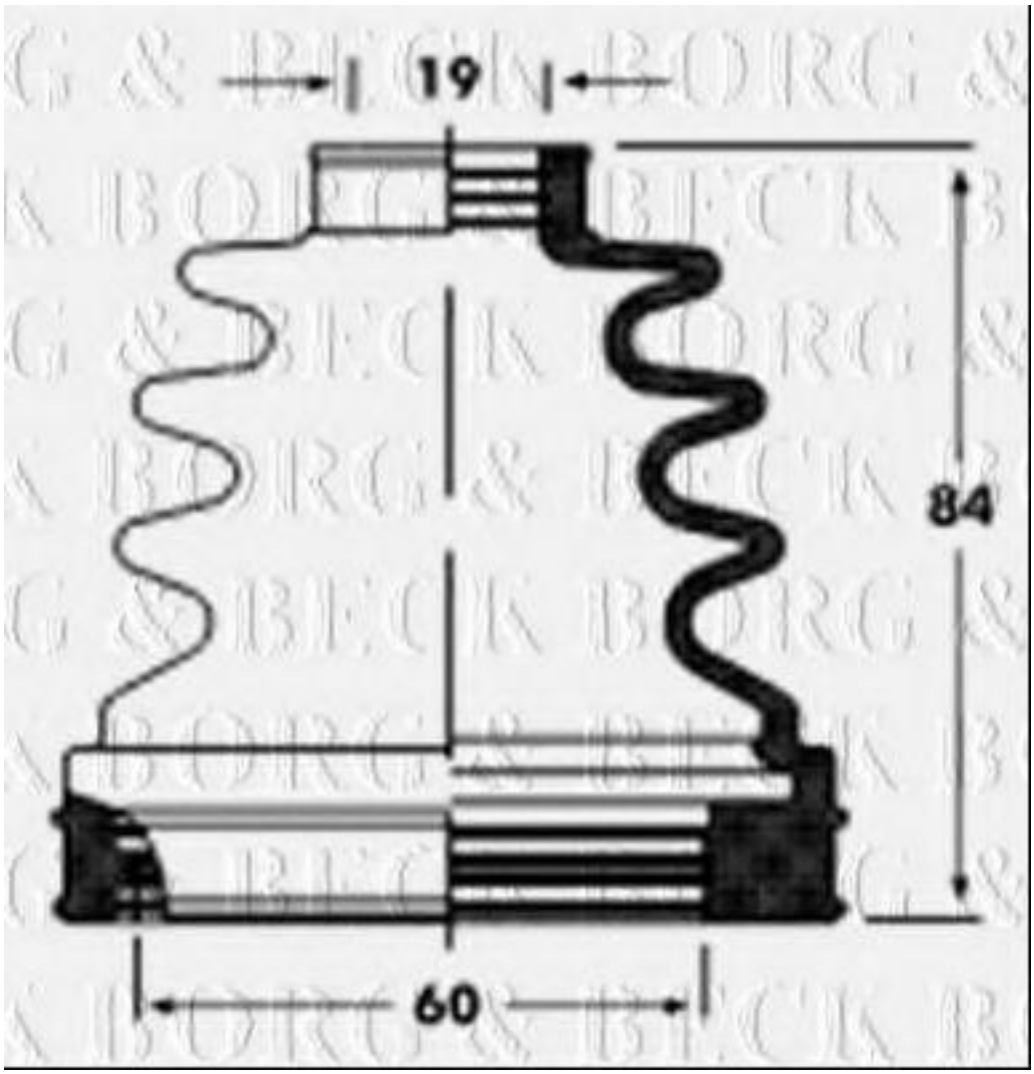

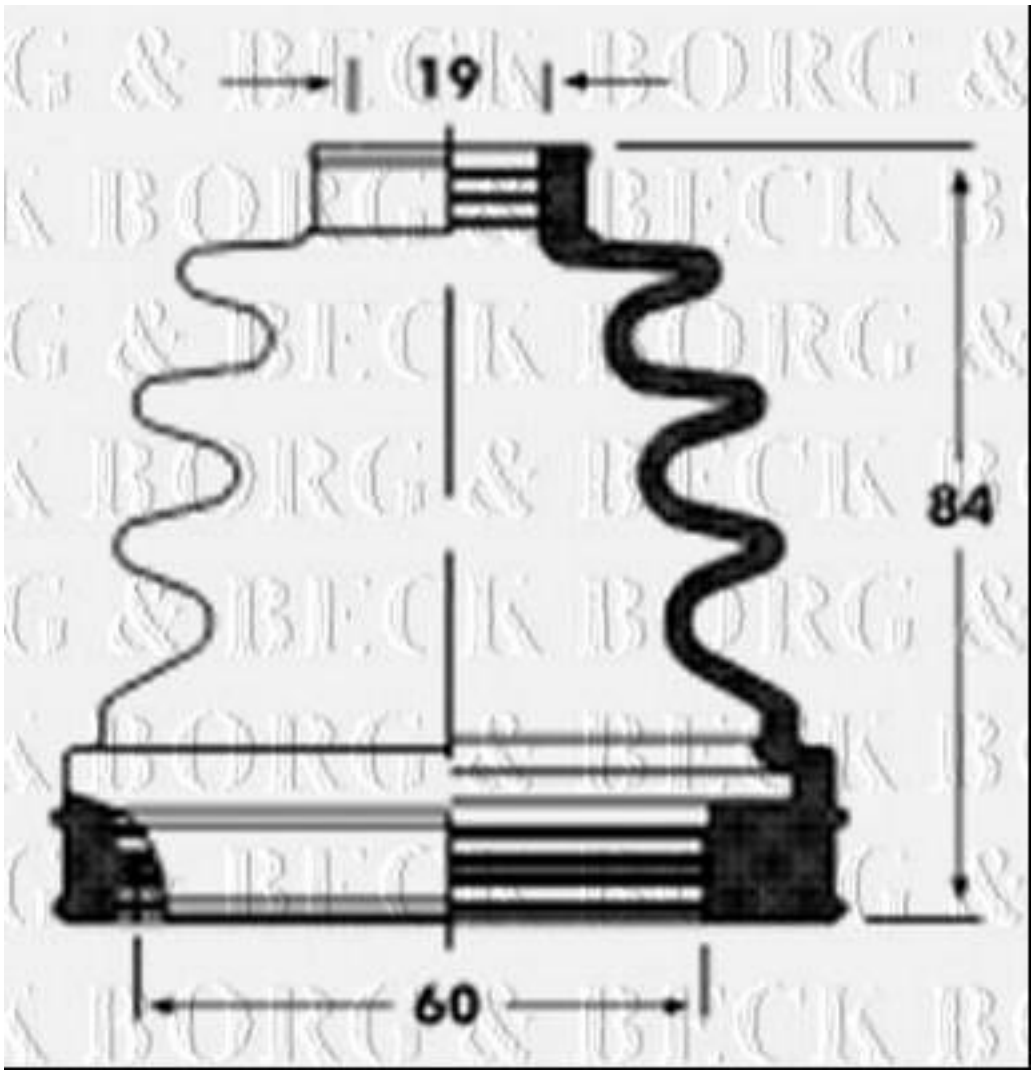
19
84
60

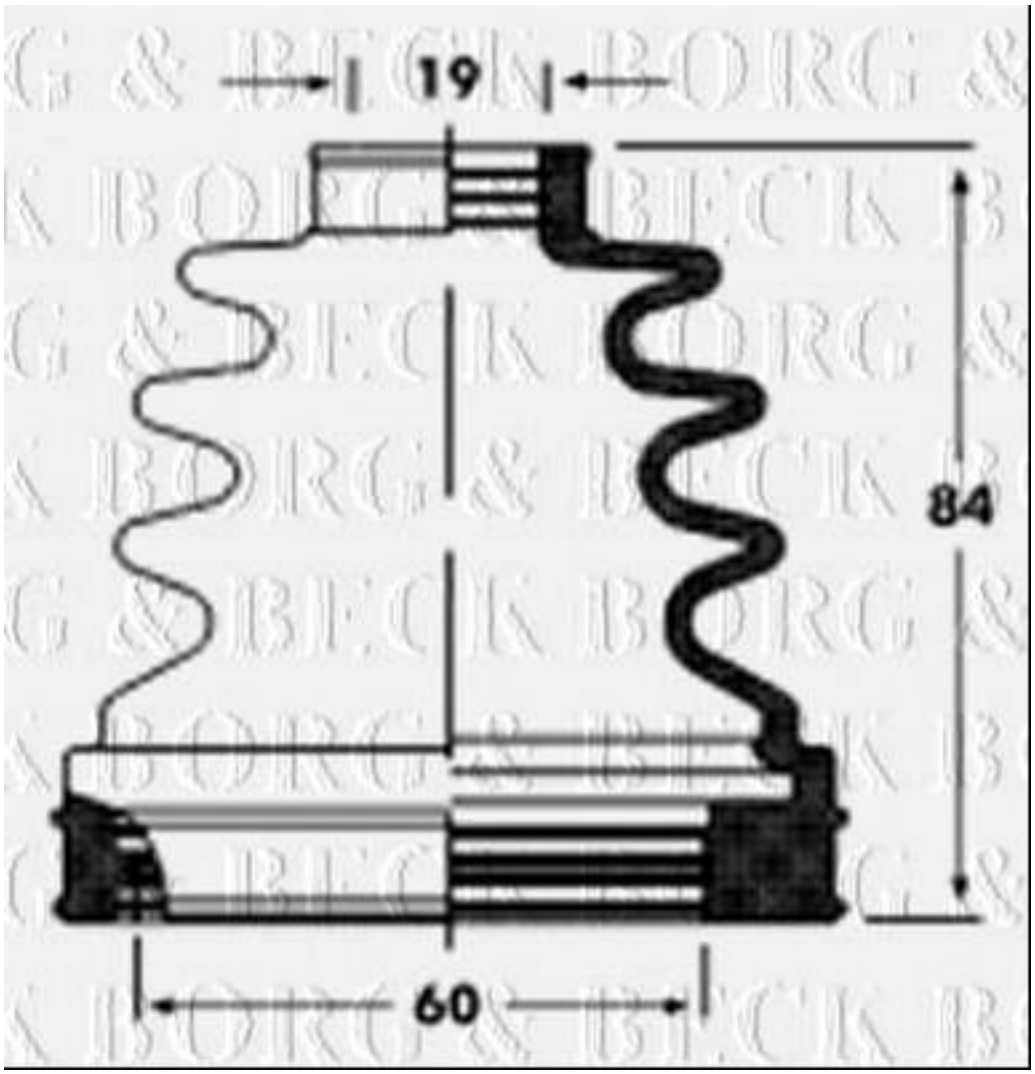
19
84
60