Borg & Beck - BCB2815 - Fuelle, árbol de transmisión

Especificación: Rubber

Especificación: Rubber

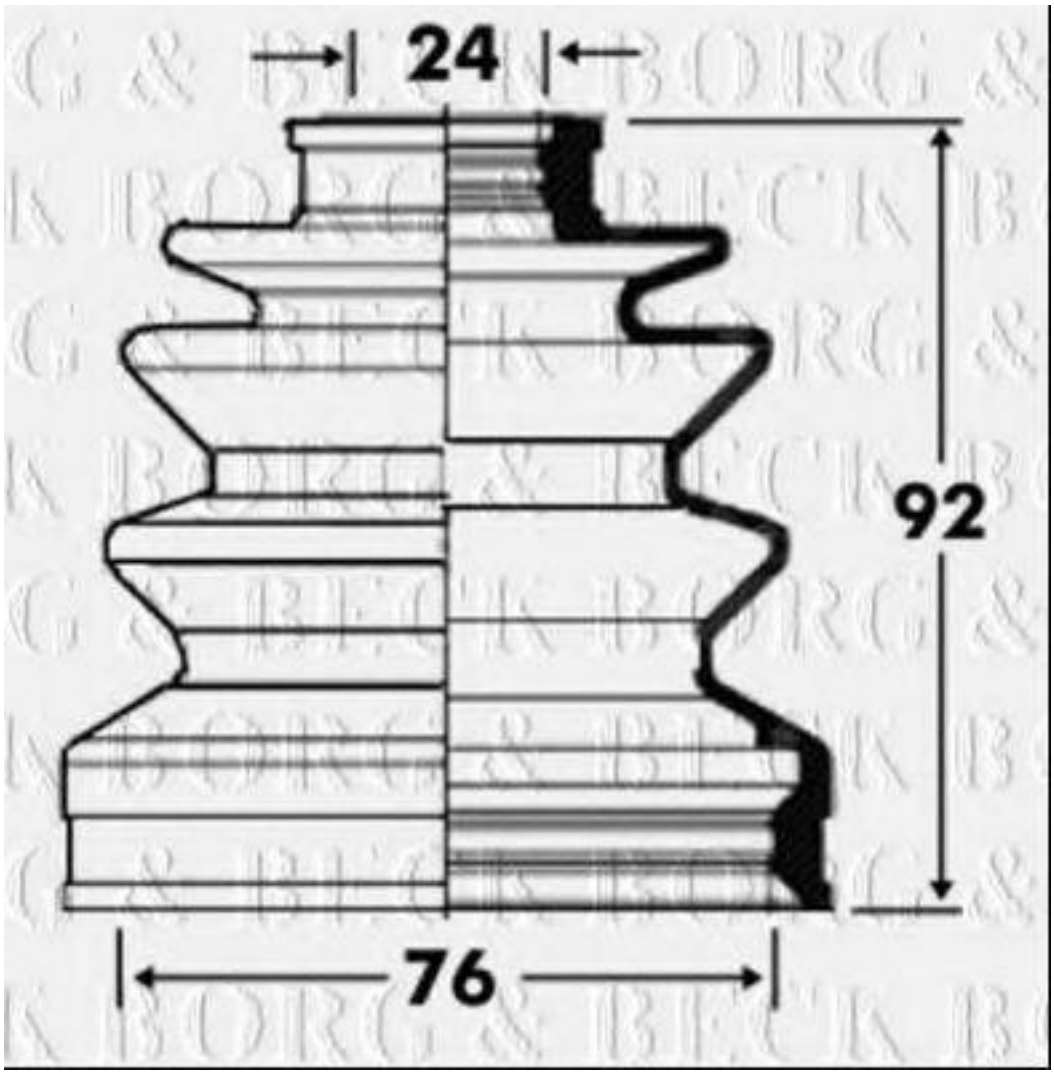

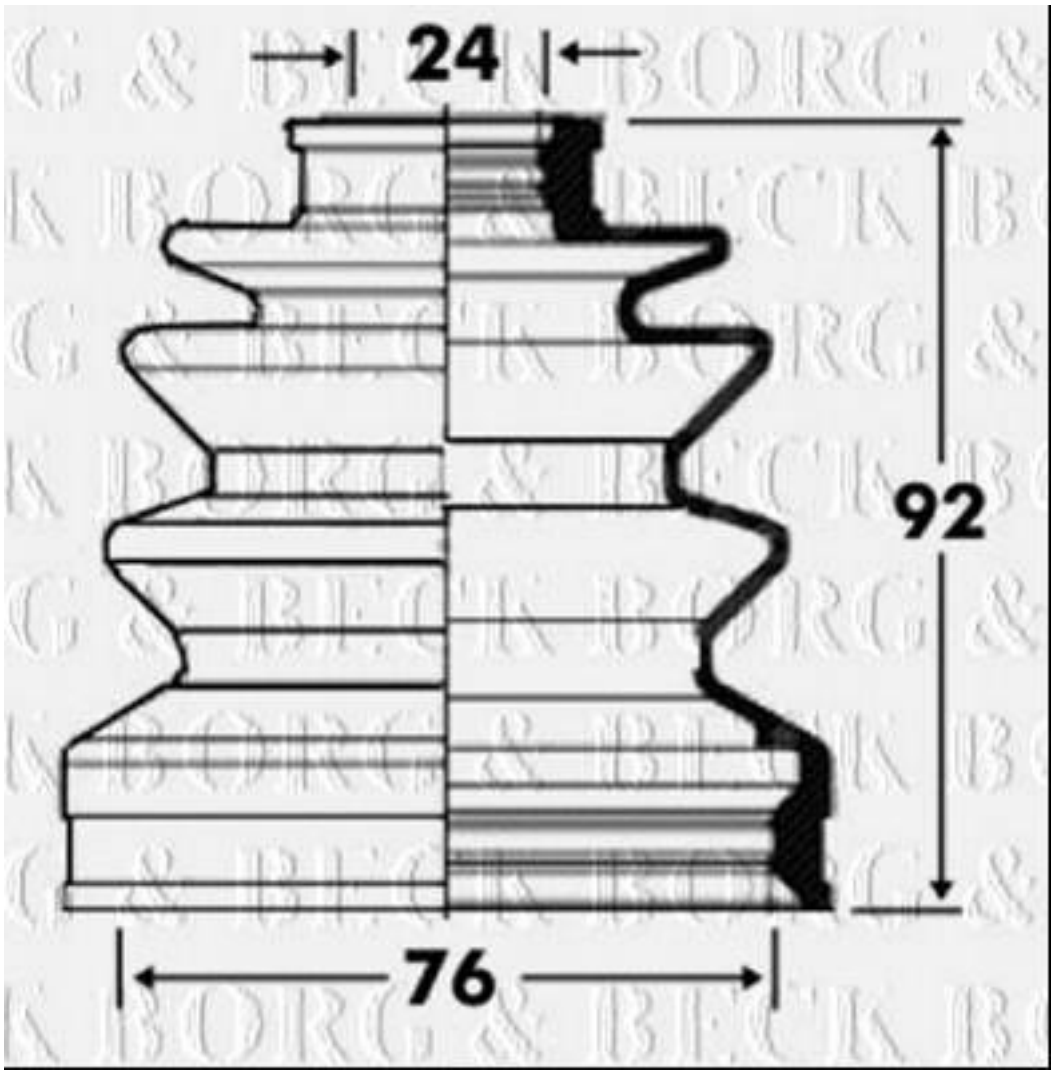
24
92
76

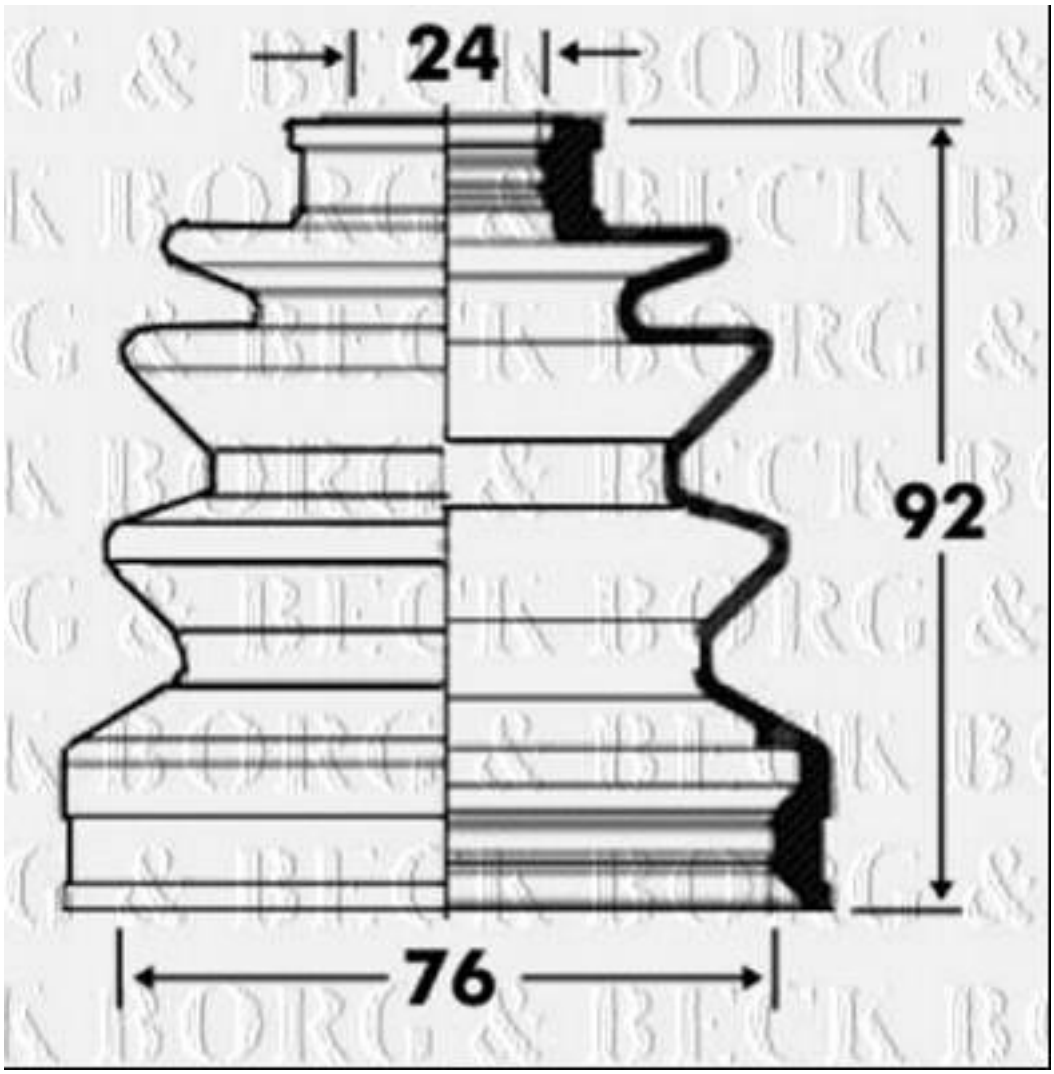
24
92
76