Borg & Beck - BCB2824 - Fuelle, árbol de transmisión

Altura [mm]: 89
Diámetro articulación [mm]: 80
Especificación: Rubber
para un diám. de eje [mm]: 24

Altura [mm]: 89
Diámetro articulación [mm]: 80
Especificación: Rubber
para un diám. de eje [mm]: 24

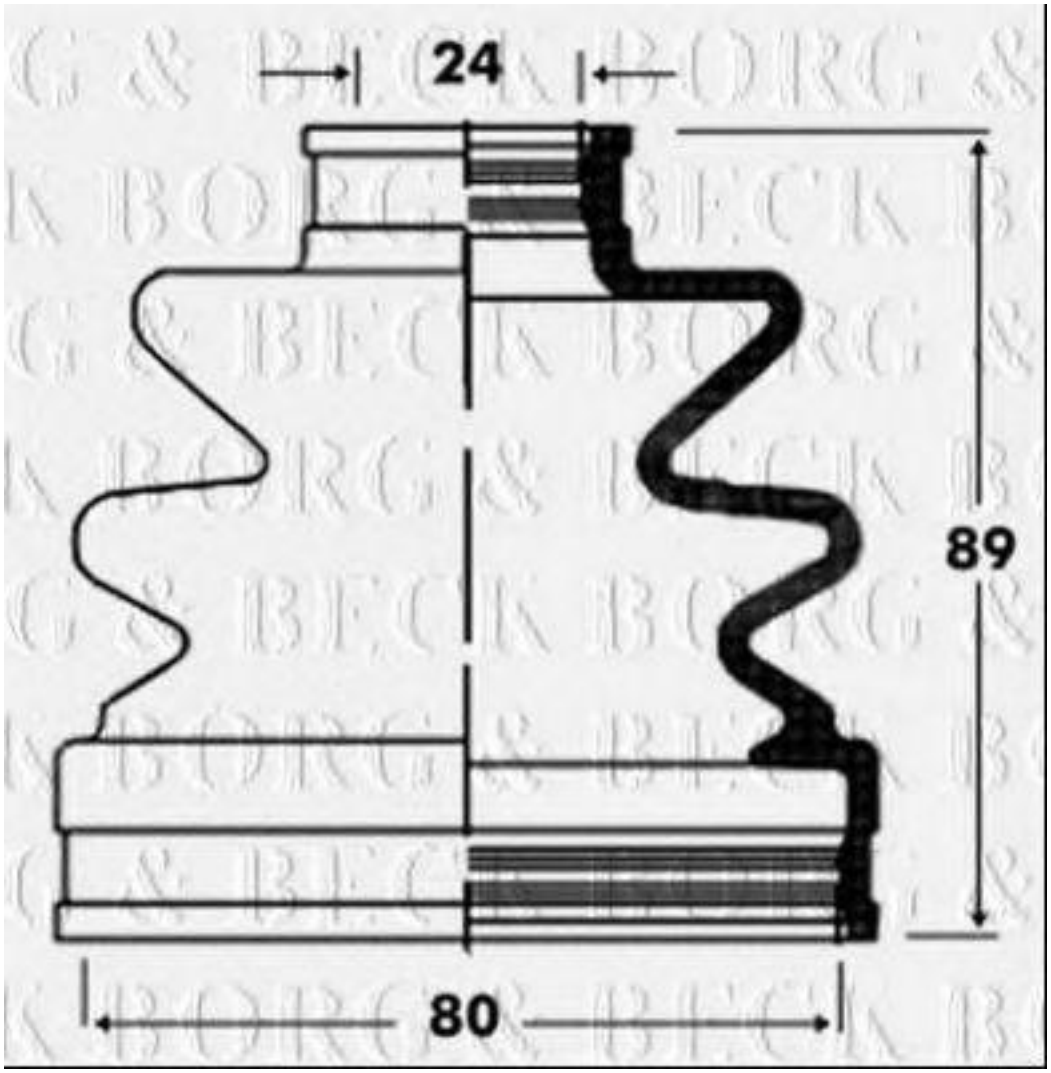

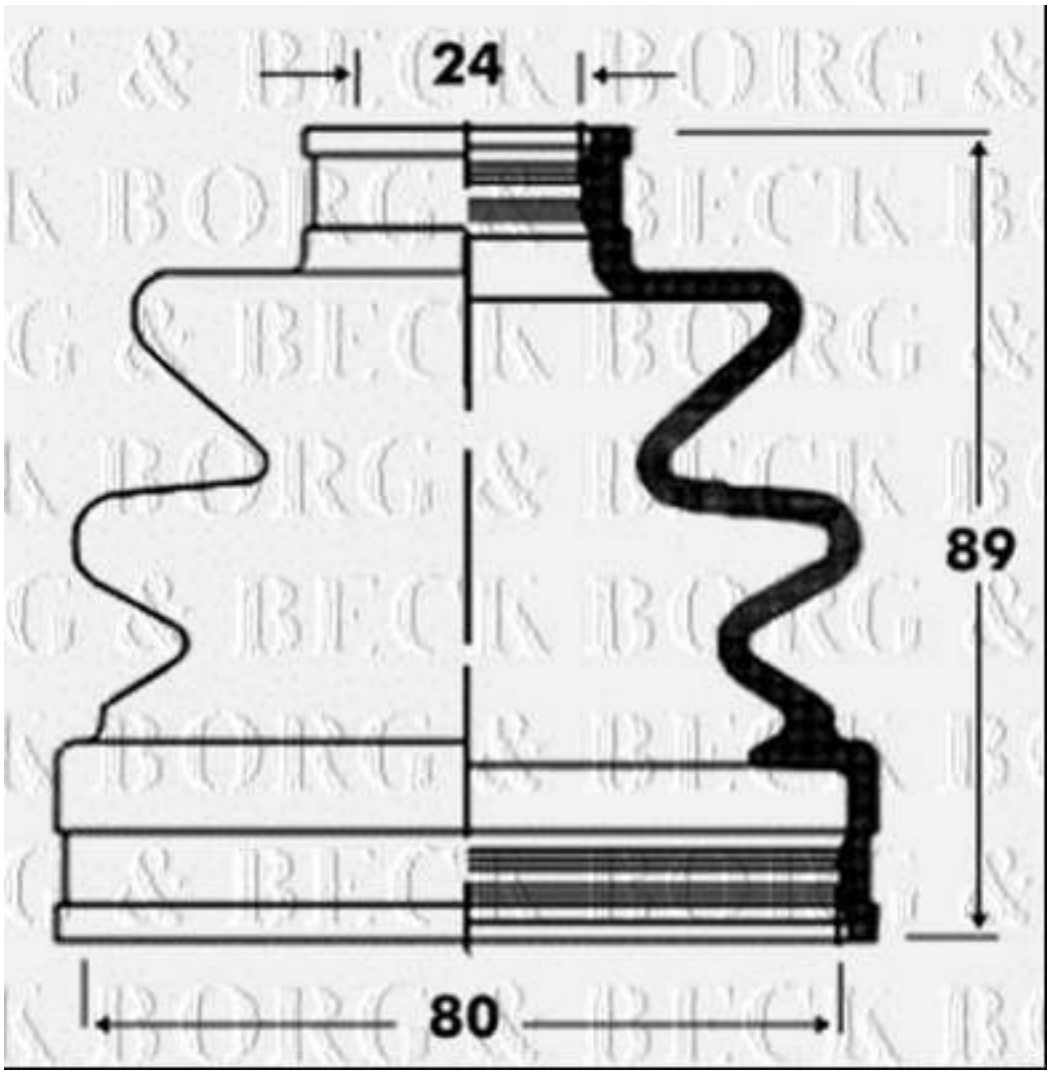
24
89
80

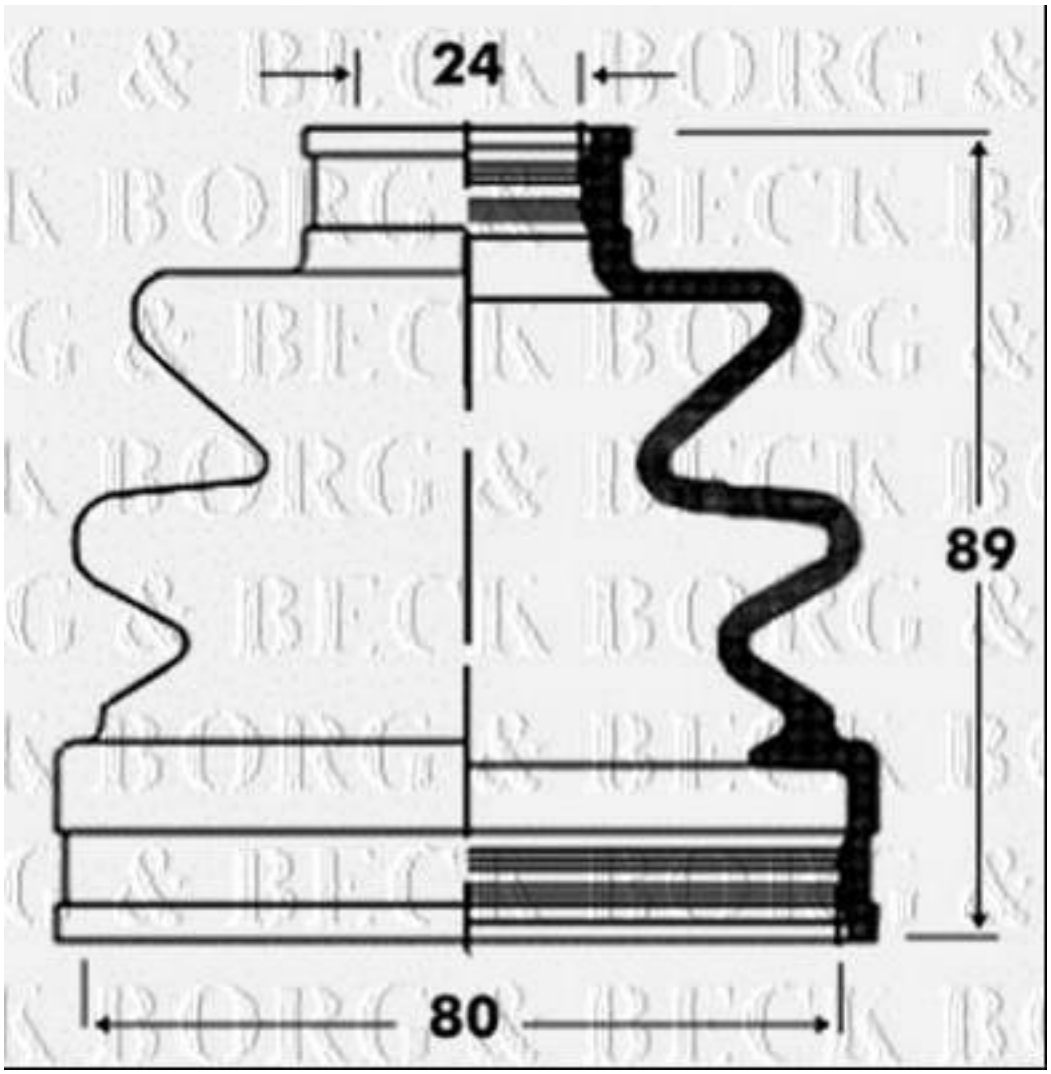
24
89
80