Borg & Beck - BCB2853 - Fuelle, árbol de transmisión

Altura [mm]: 91
Diámetro articulación [mm]: 70
Especificación: Rubber
Especificación: Trilobe CV Boot
para un diám. de eje [mm]: 22

Altura [mm]: 91
Diámetro articulación [mm]: 70
Especificación: Rubber
Especificación: Trilobe CV Boot
para un diám. de eje [mm]: 22

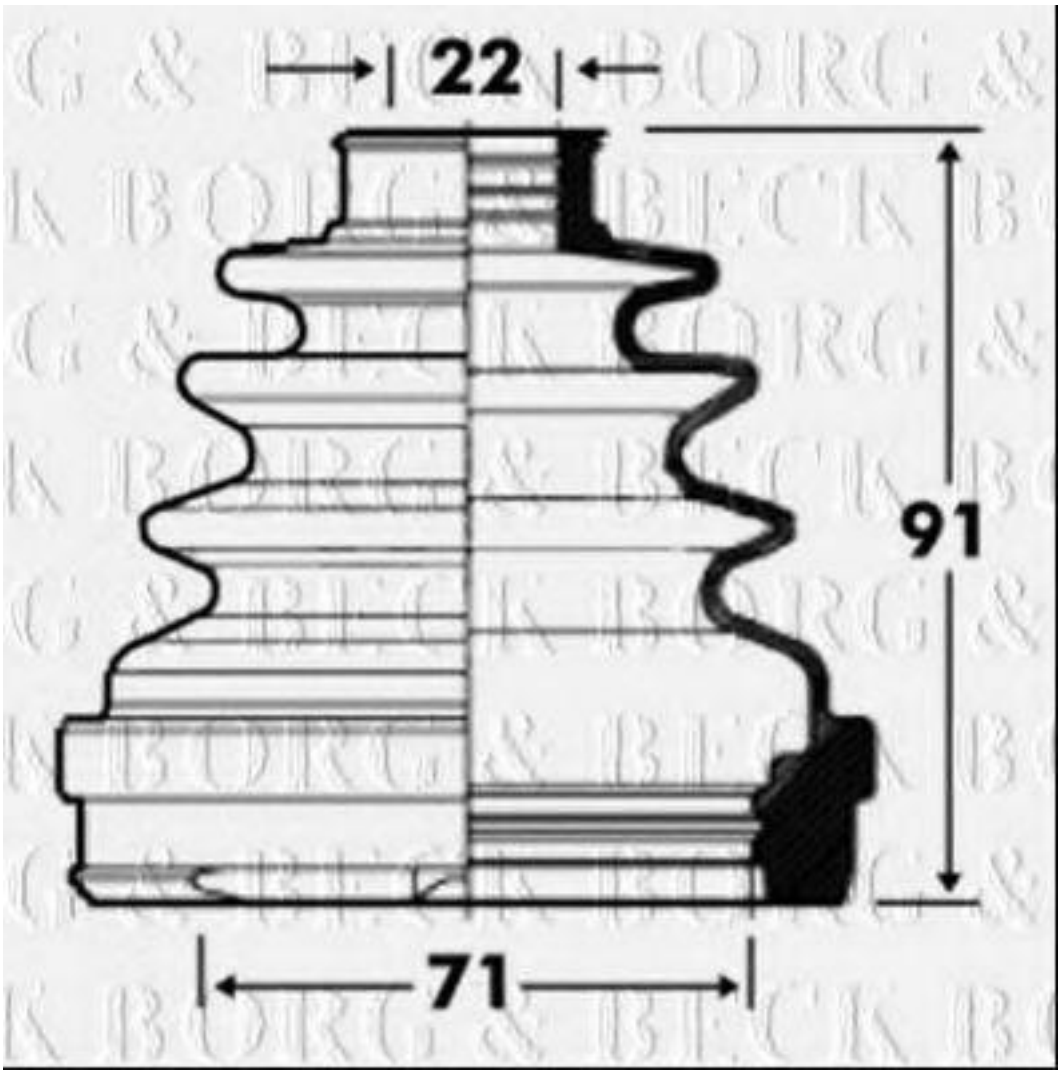

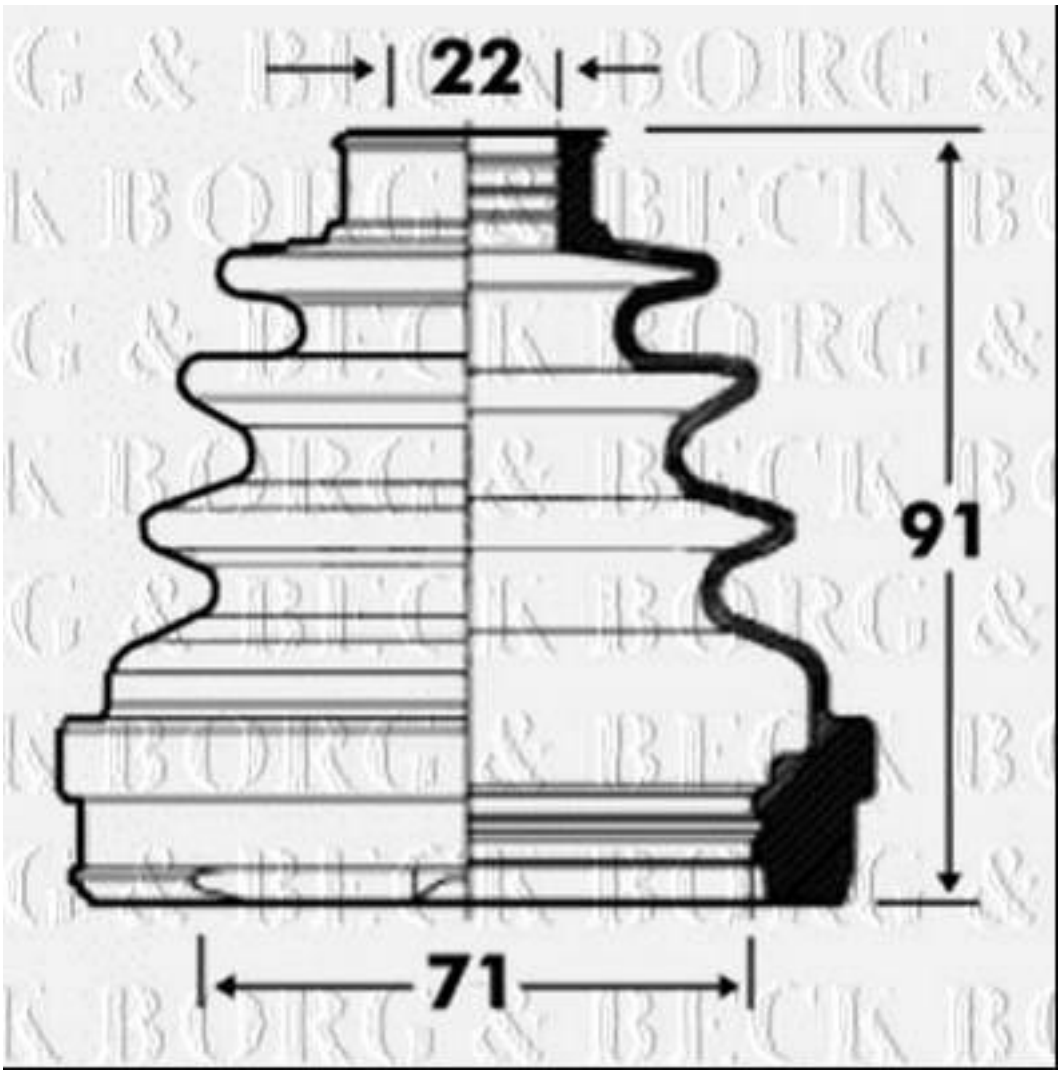
22
91
71

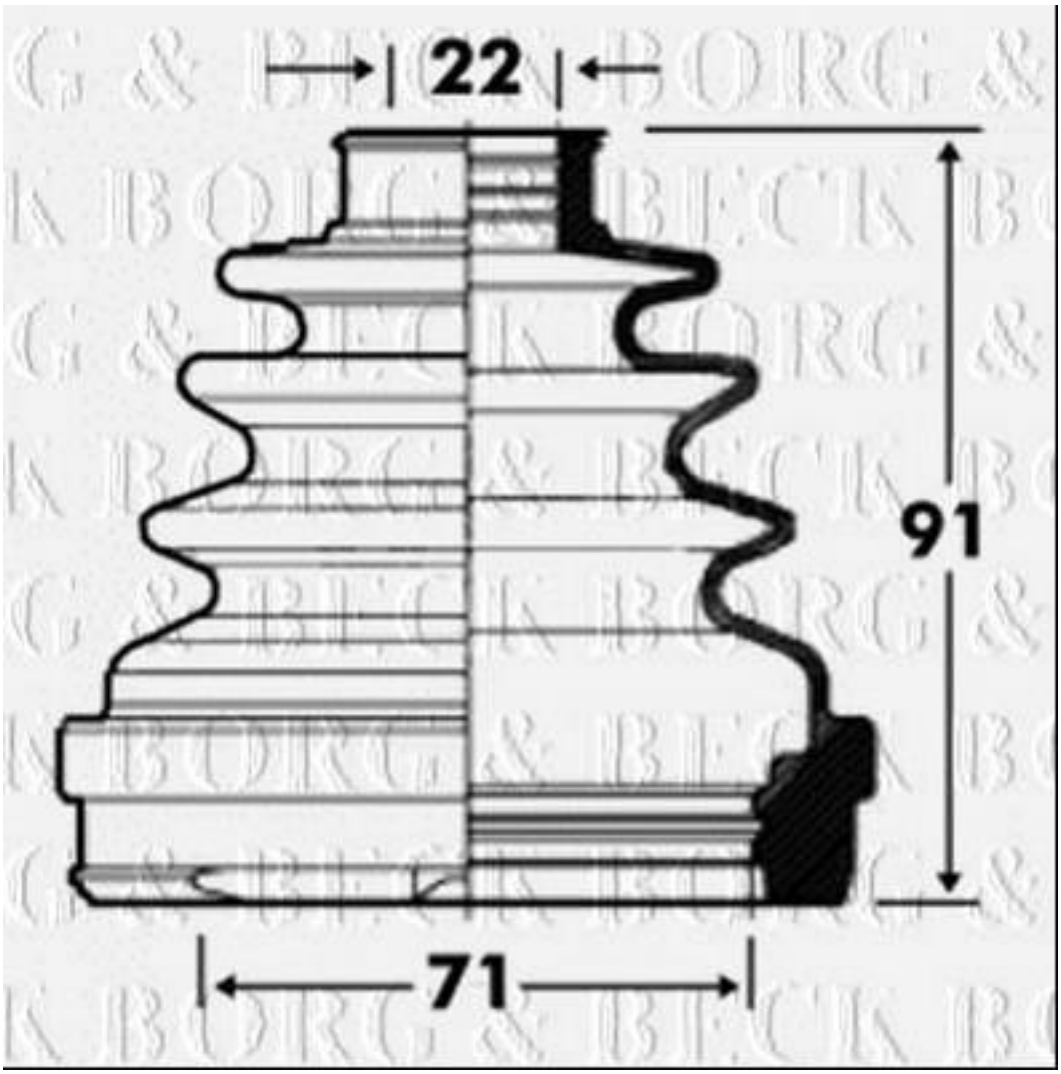
22
91
71