Borg & Beck - BCB2861 - Fuelle, árbol de transmisión

Altura [mm]: 94
Diámetro articulación [mm]: 66,5
Especificación: Rubber
Especificación: Trilobe CV Boot
para un diám. de eje [mm]: 20,5

Altura [mm]: 94
Diámetro articulación [mm]: 66,5
Especificación: Rubber
Especificación: Trilobe CV Boot
para un diám. de eje [mm]: 20,5

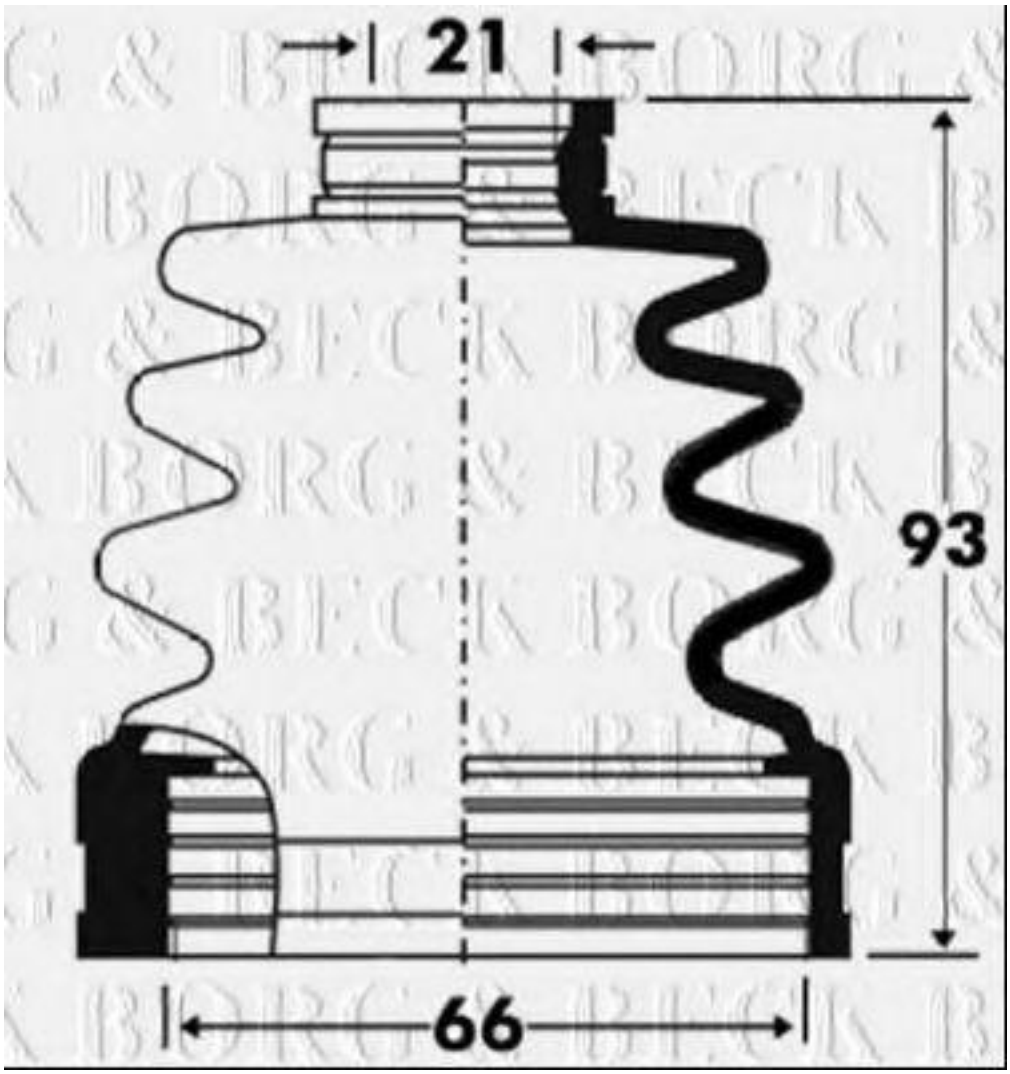

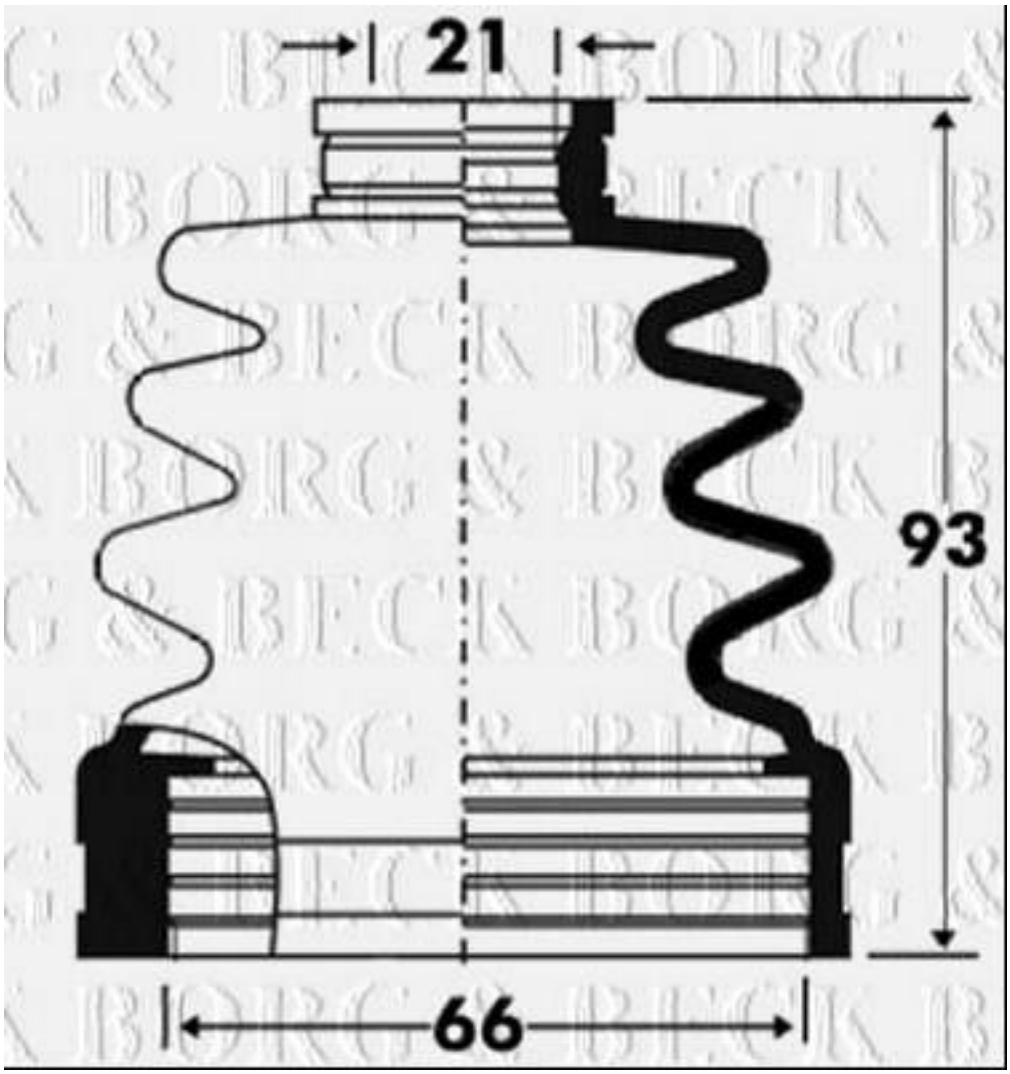
21
93
66

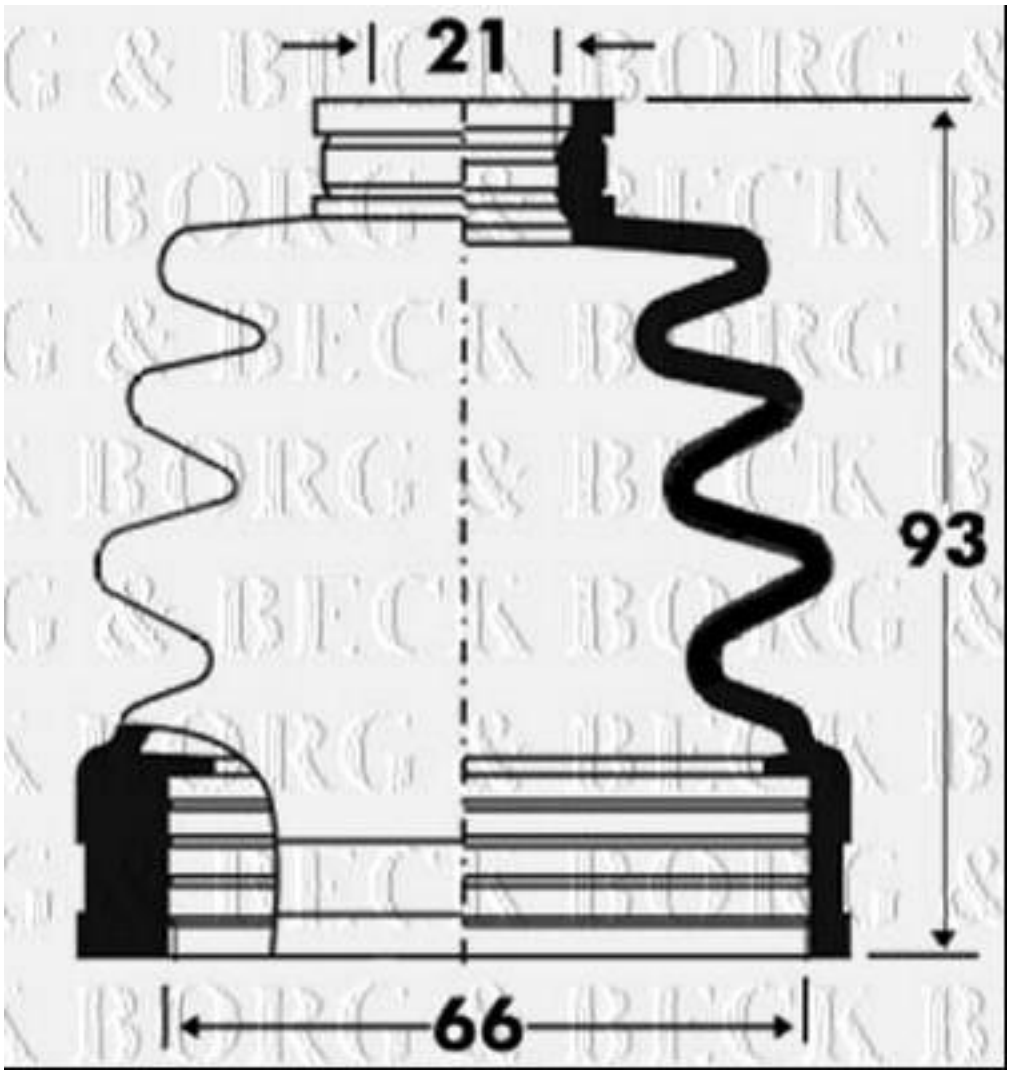
21
93
66