Borg & Beck - BCB2866 - Fuelle, árbol de transmisión

Altura [mm]: 91
Diámetro articulación [mm]: 58
Especificación: Rubber
Especificación: Trilobe CV Boot
para un diám. de eje [mm]: 19

Altura [mm]: 91
Diámetro articulación [mm]: 58
Especificación: Rubber
Especificación: Trilobe CV Boot
para un diám. de eje [mm]: 19

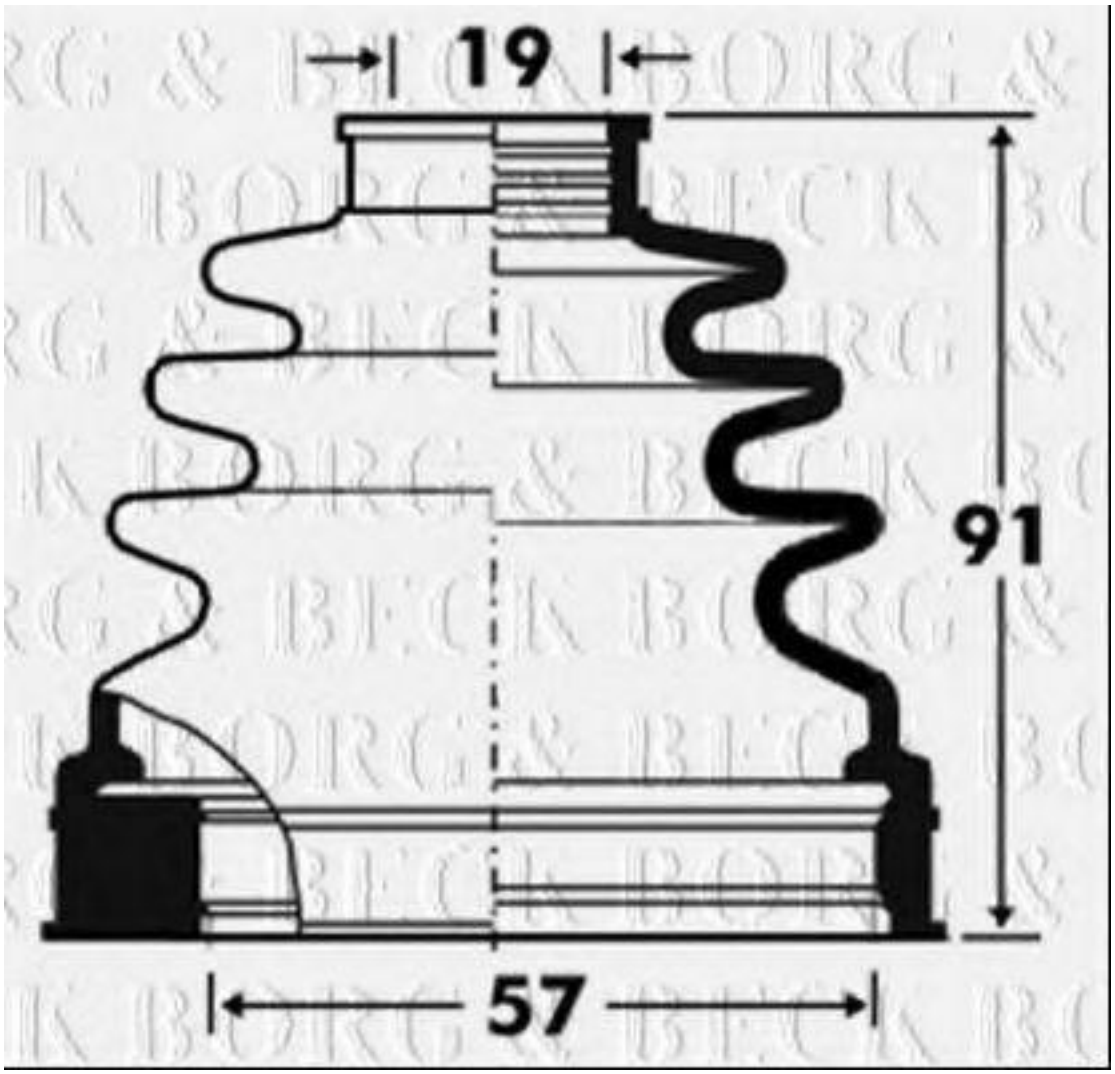

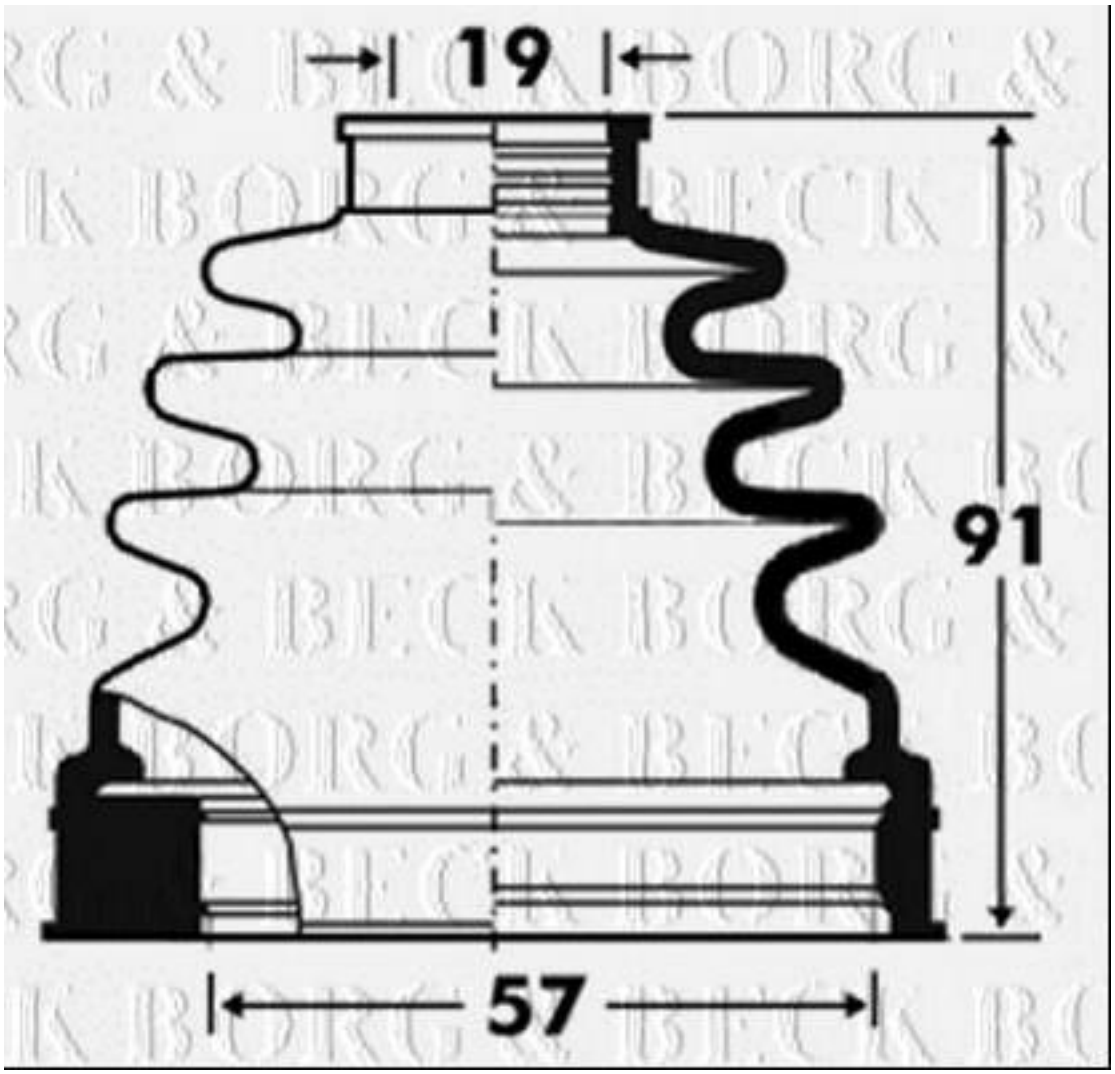
19
91
57

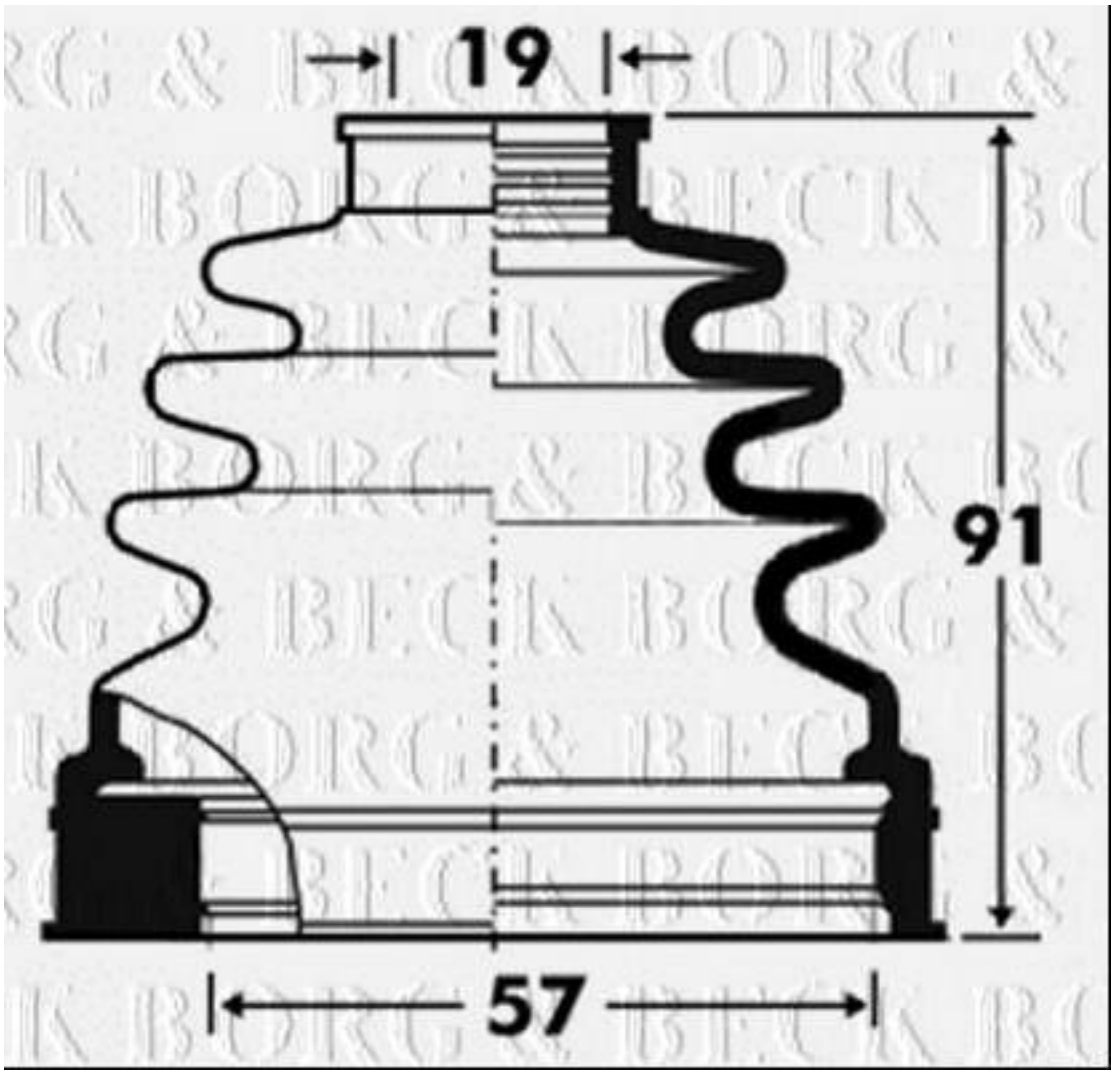
19
91
57