Borg & Beck - BCB2874 - Fuelle, árbol de transmisión

Altura [mm]: 128
Diámetro articulación [mm]: 96
Especificación: Rubber
para un diám. de eje [mm]: 28

Altura [mm]: 128
Diámetro articulación [mm]: 96
Especificación: Rubber
para un diám. de eje [mm]: 28

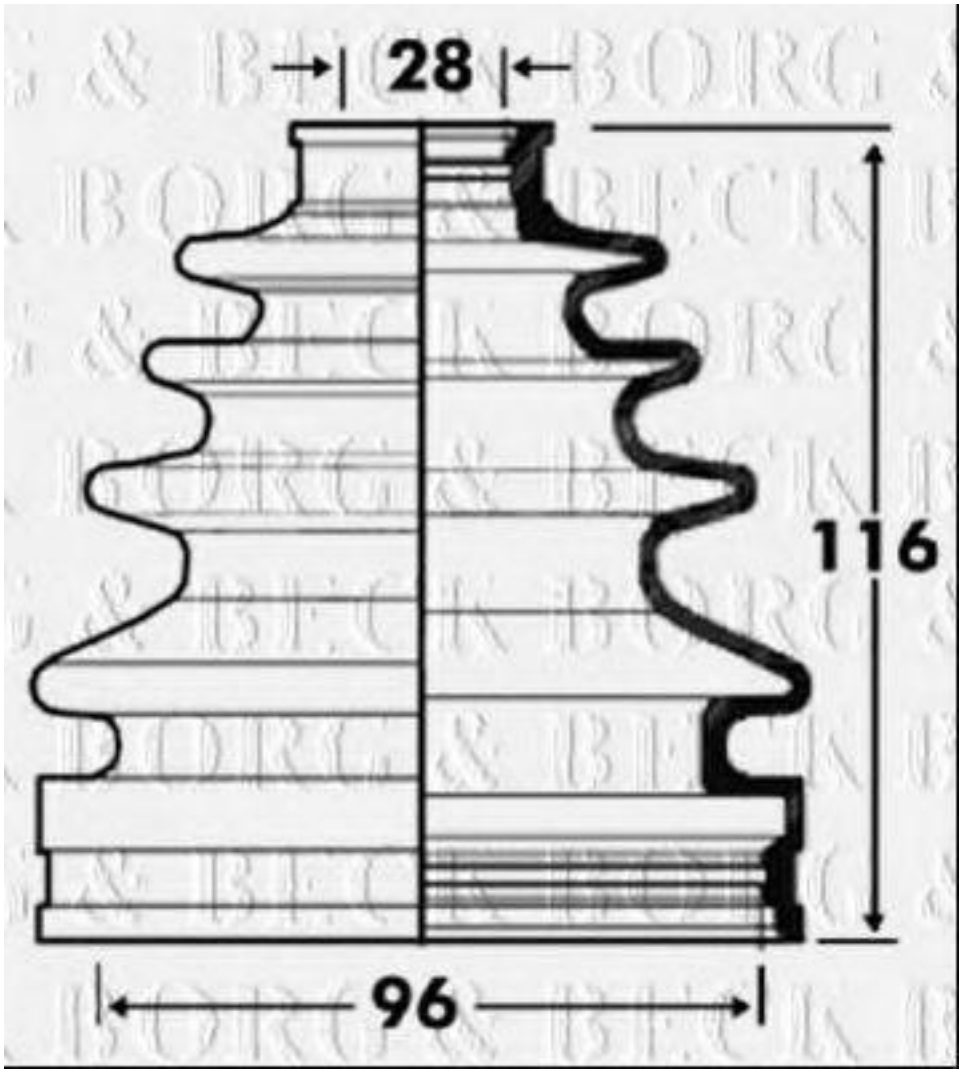

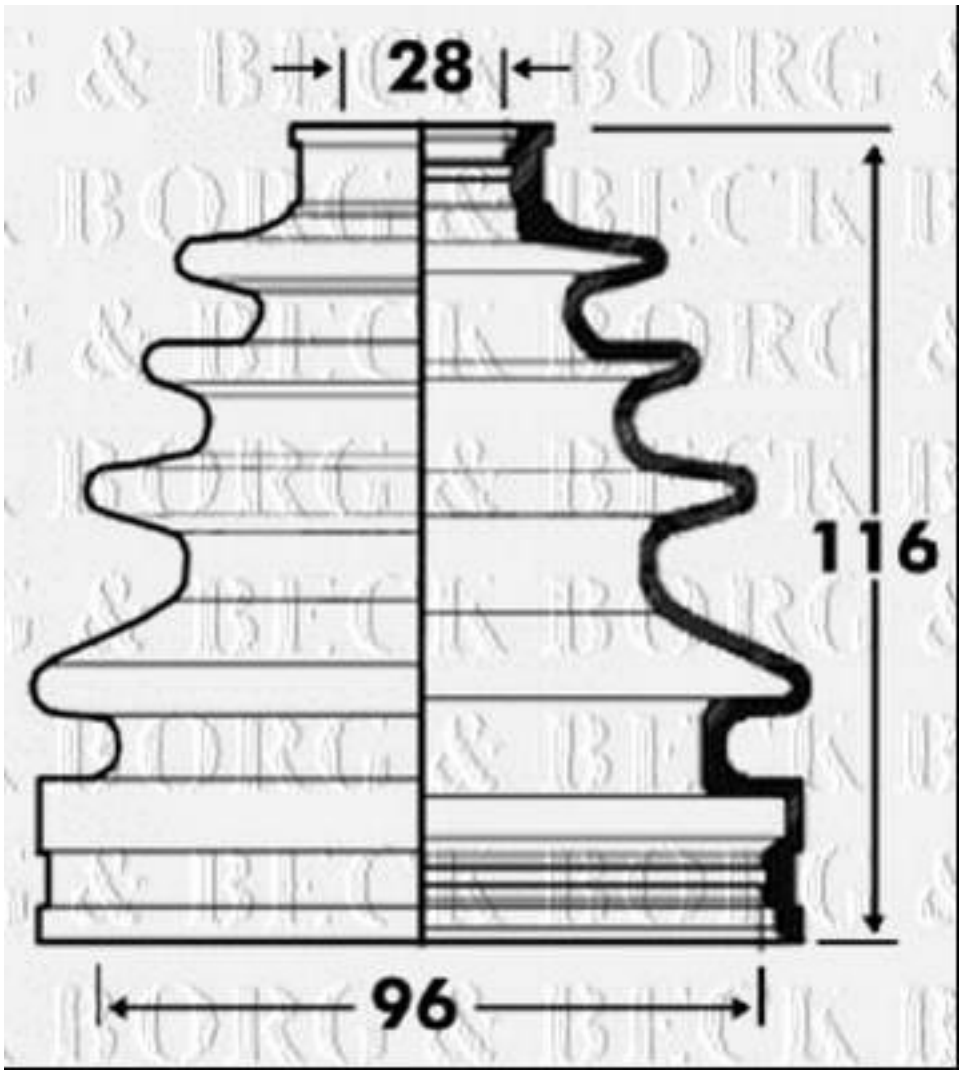
28
116
96

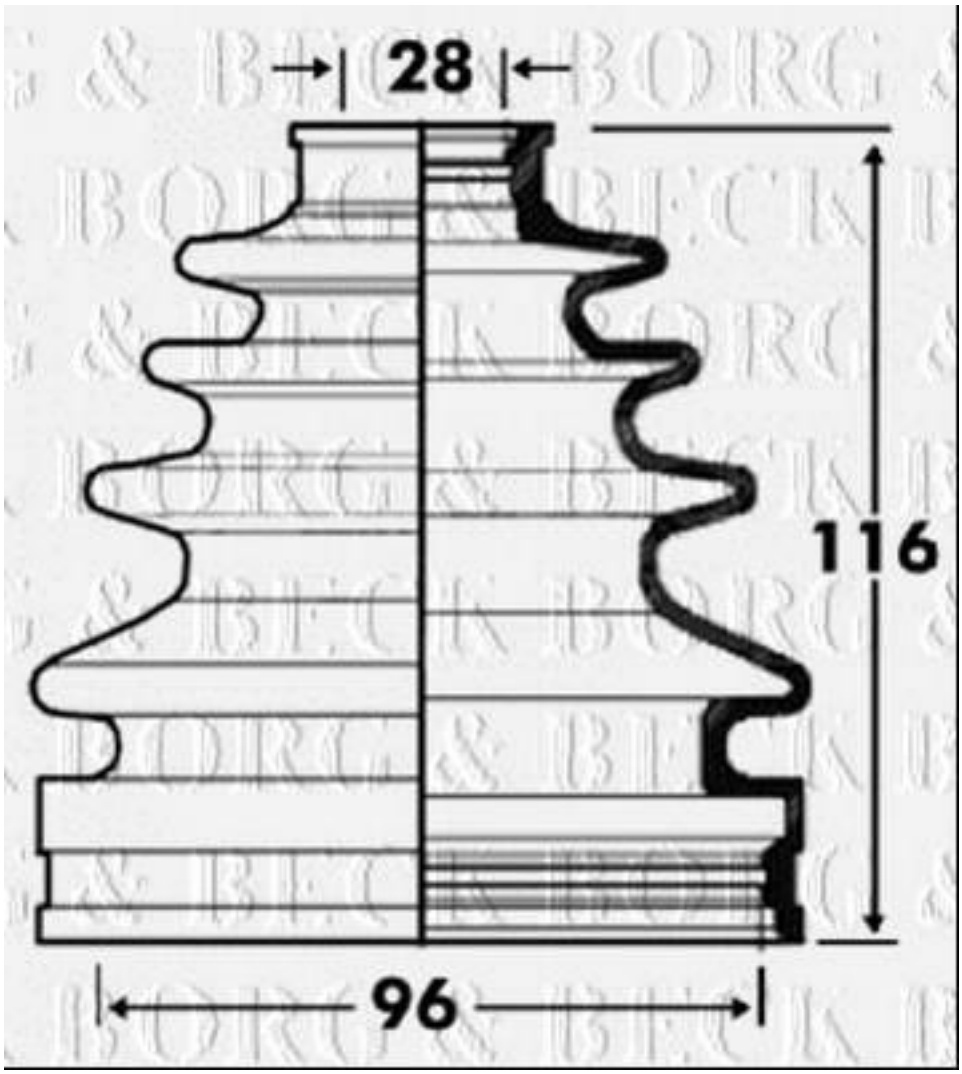
28
116
96