# Borg & Beck - BCB2876 - Fuelle, árbol de transmisión

Altura [mm]: 86
Diámetro articulación [mm]: 59
Especificación: Rubber
Especificación: Trilobe CV Boot
para un diám. de eje [mm]: 21

Altura [mm]: 86
Diámetro articulación [mm]: 59
Especificación: Rubber
Especificación: Trilobe CV Boot
para un diám. de eje [mm]: 21

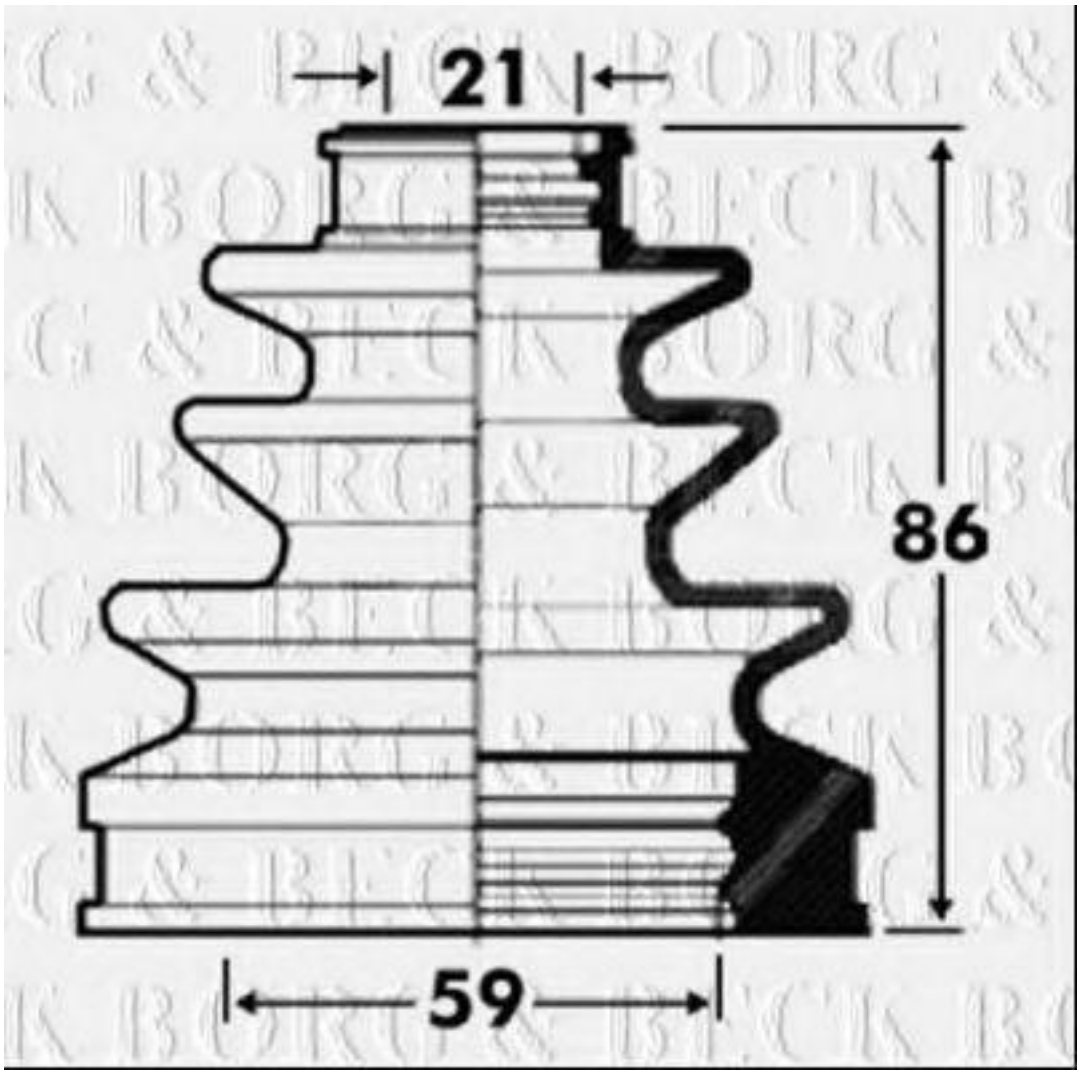

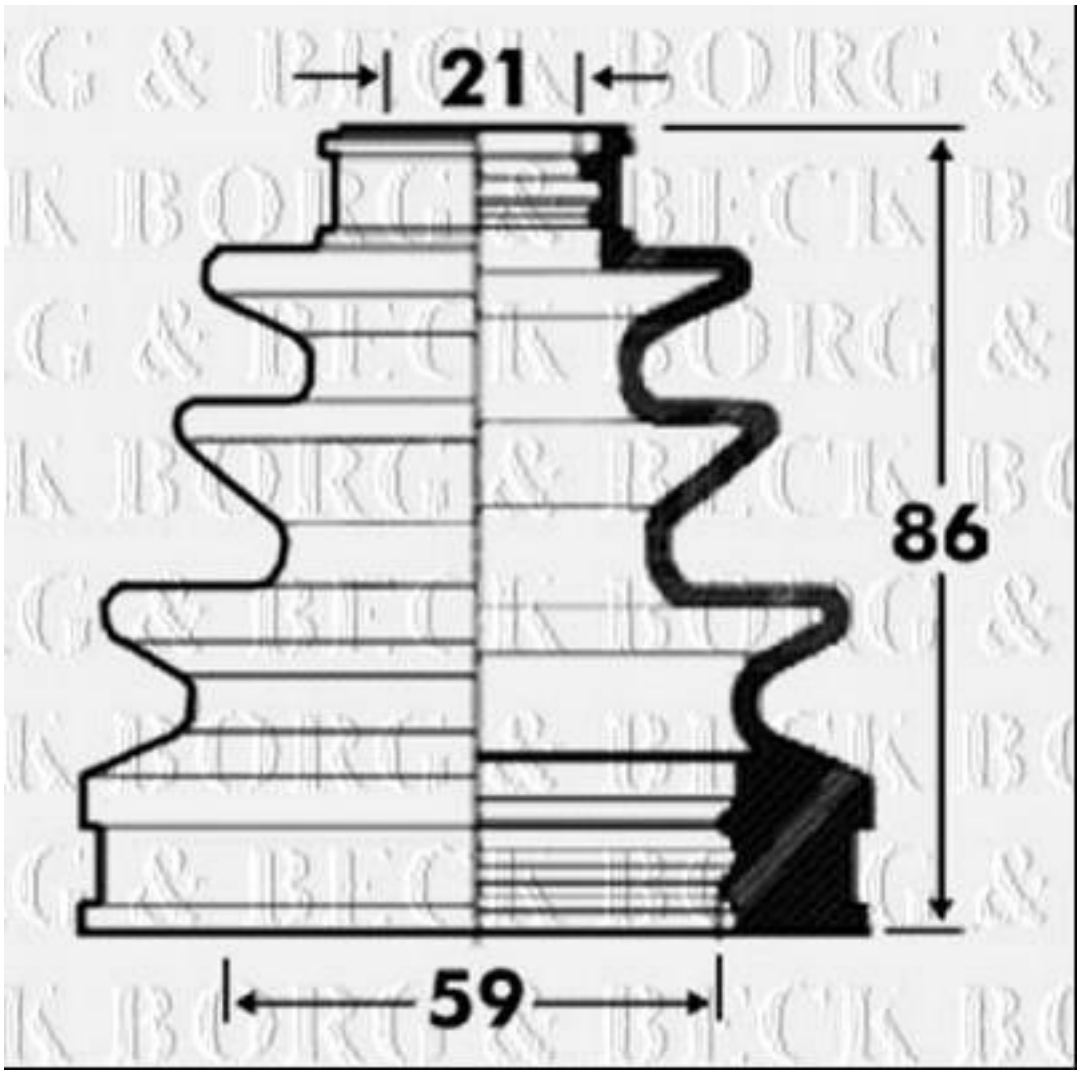
21
86
59

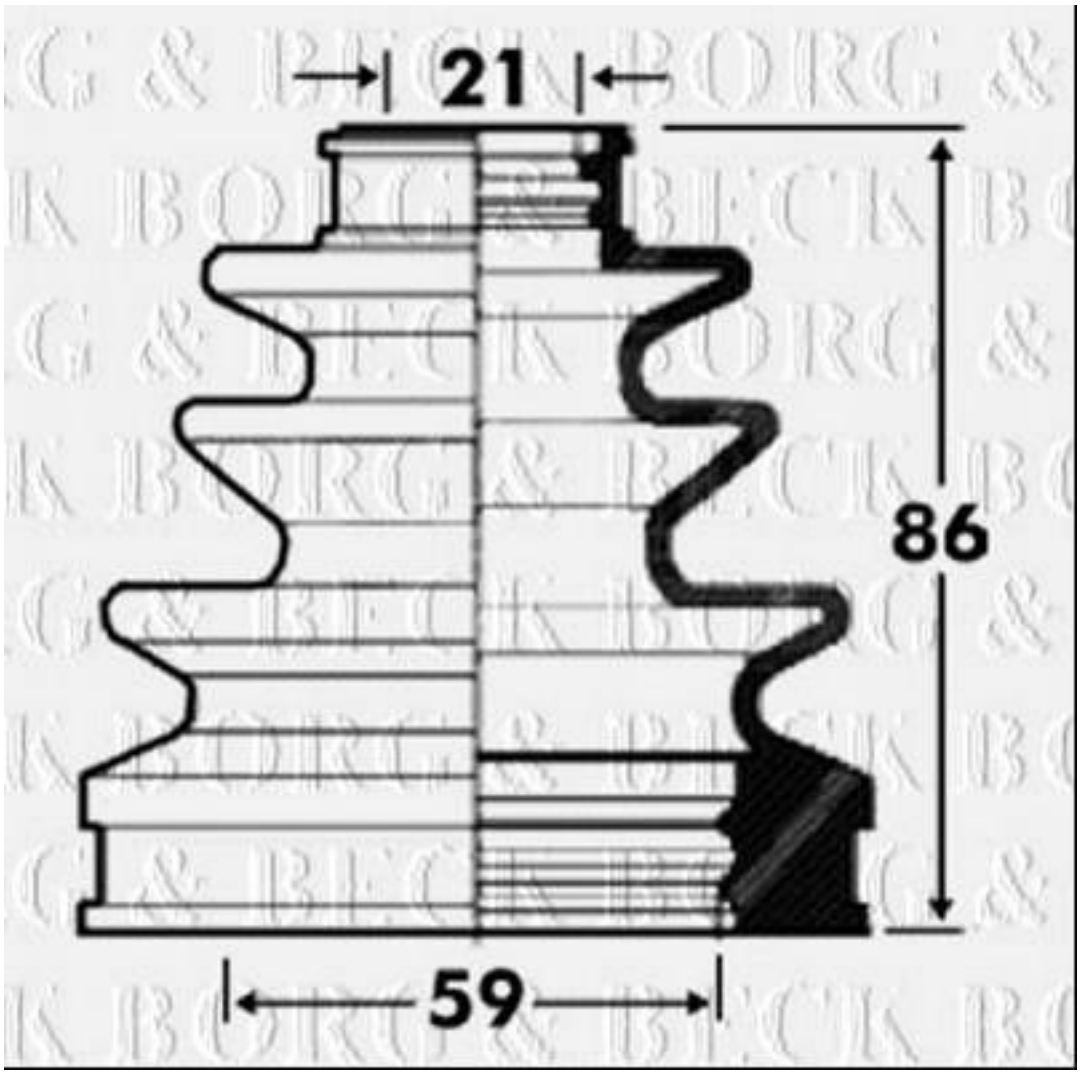
21
86
59