Borg & Beck - BCB2878 - Fuelle, árbol de transmisión

Altura [mm]: 104
Material: Termoplástico
Diámetro articulación [mm]: 71
para un diám. de eje [mm]: 27

Altura [mm]: 104
Material: Termoplástico
Diámetro articulación [mm]: 71
para un diám. de eje [mm]: 27

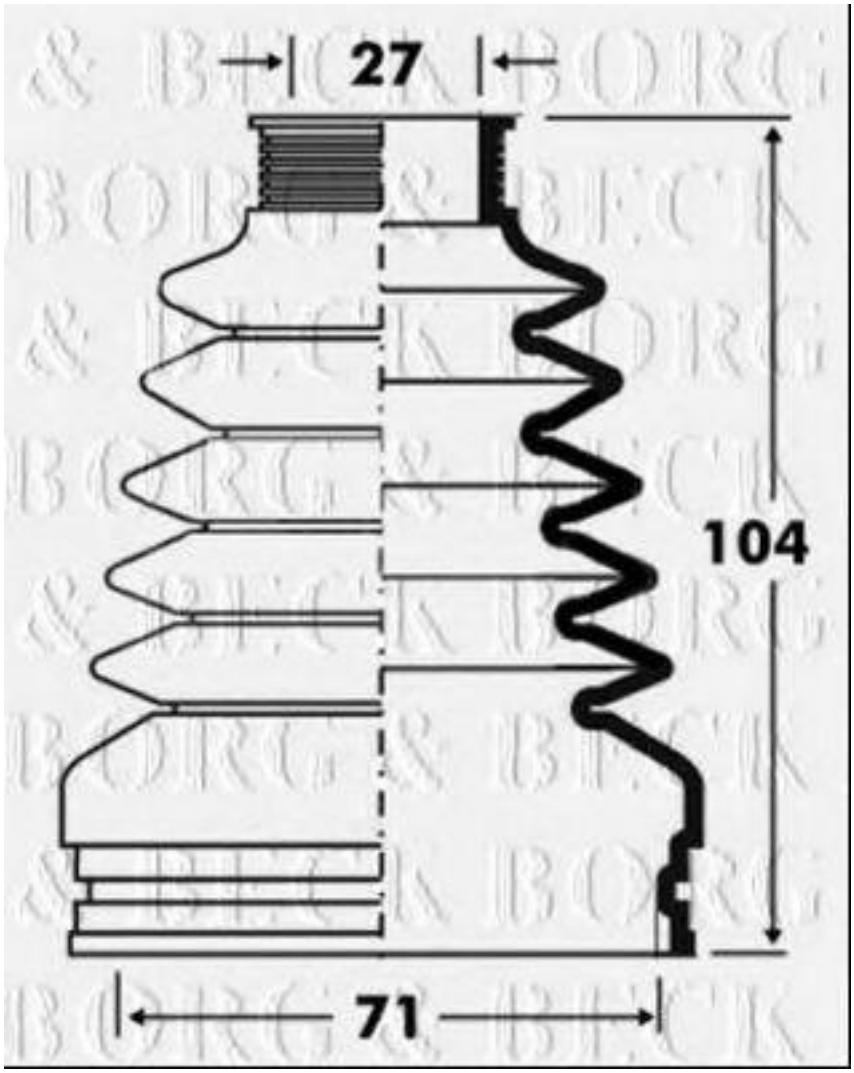

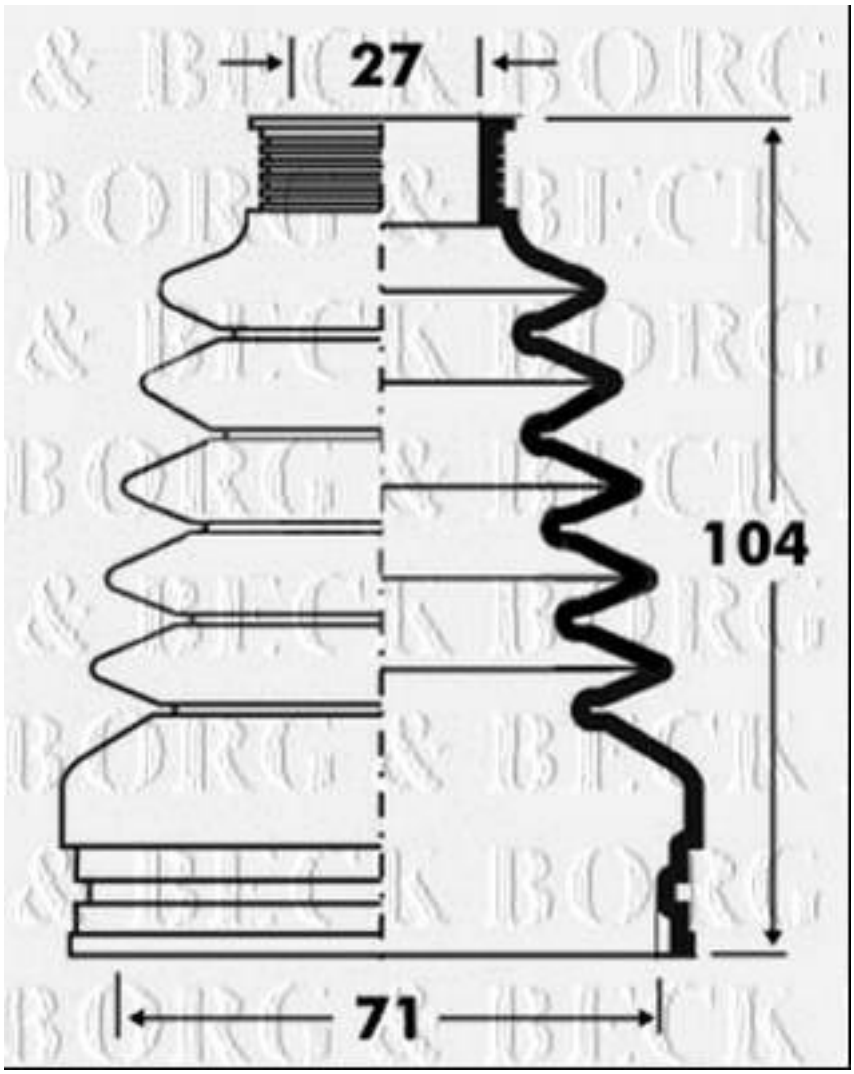
27
104
71

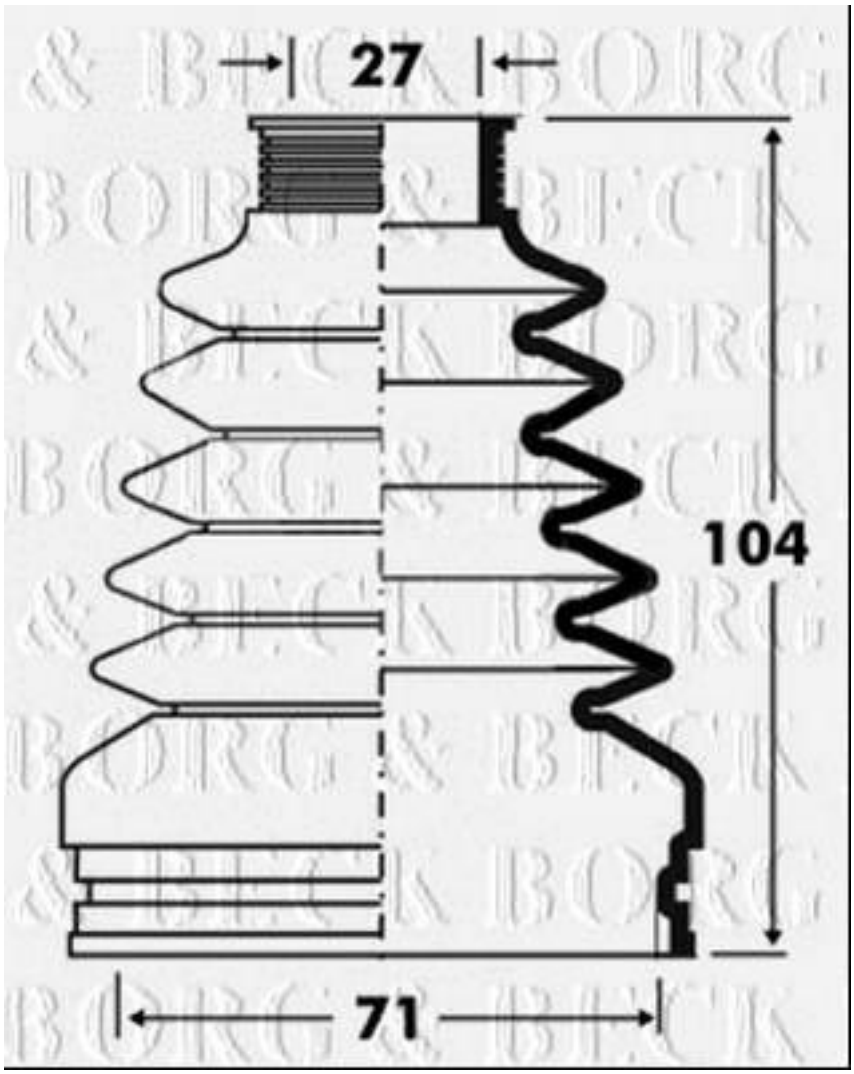
27
104
71