Borg & Beck - BCB2883 - Fuelle, árbol de transmisión

Altura [mm]: 105
Diámetro articulación [mm]: 100
Especificación: Rubber
para un diám. de eje [mm]: 30

Altura [mm]: 105
Diámetro articulación [mm]: 100
Especificación: Rubber
para un diám. de eje [mm]: 30

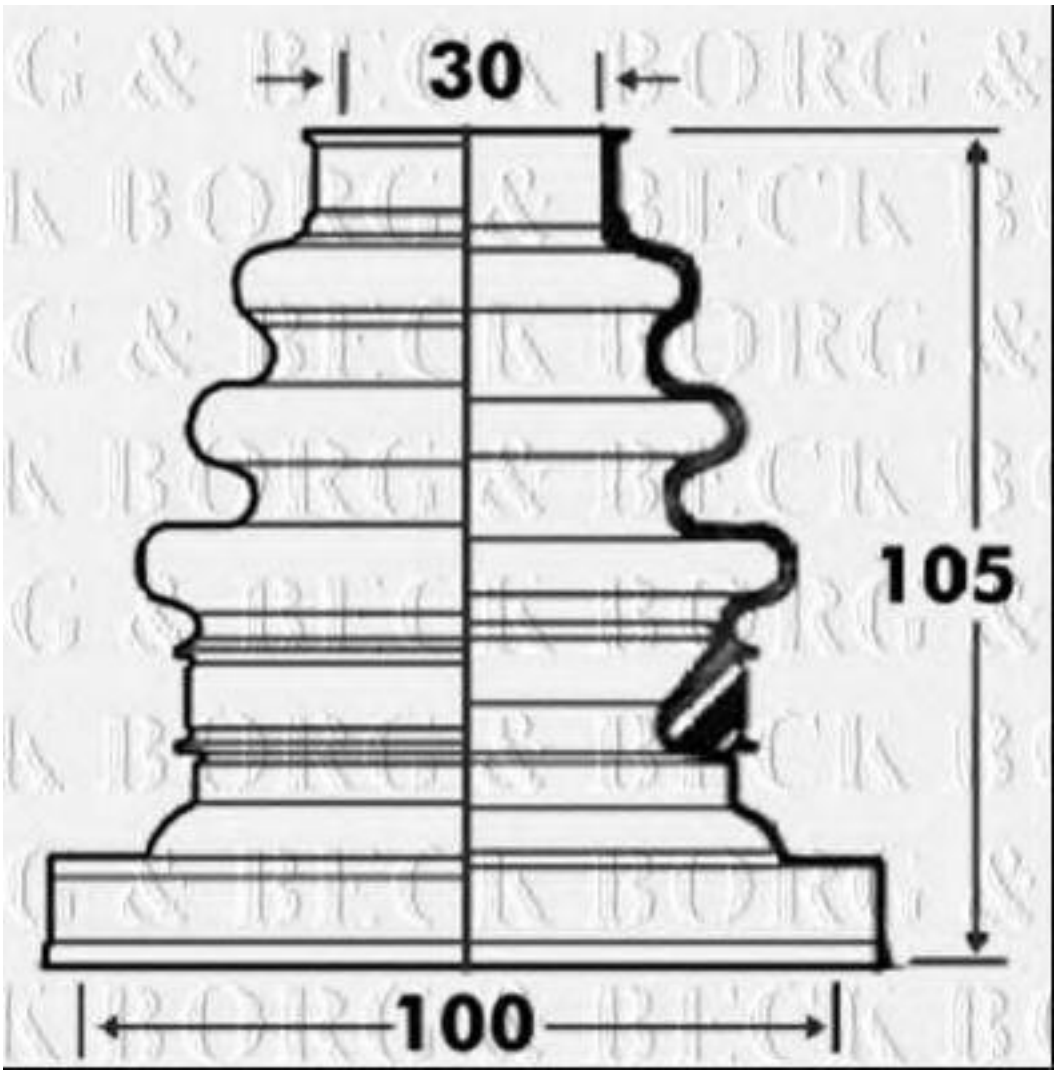

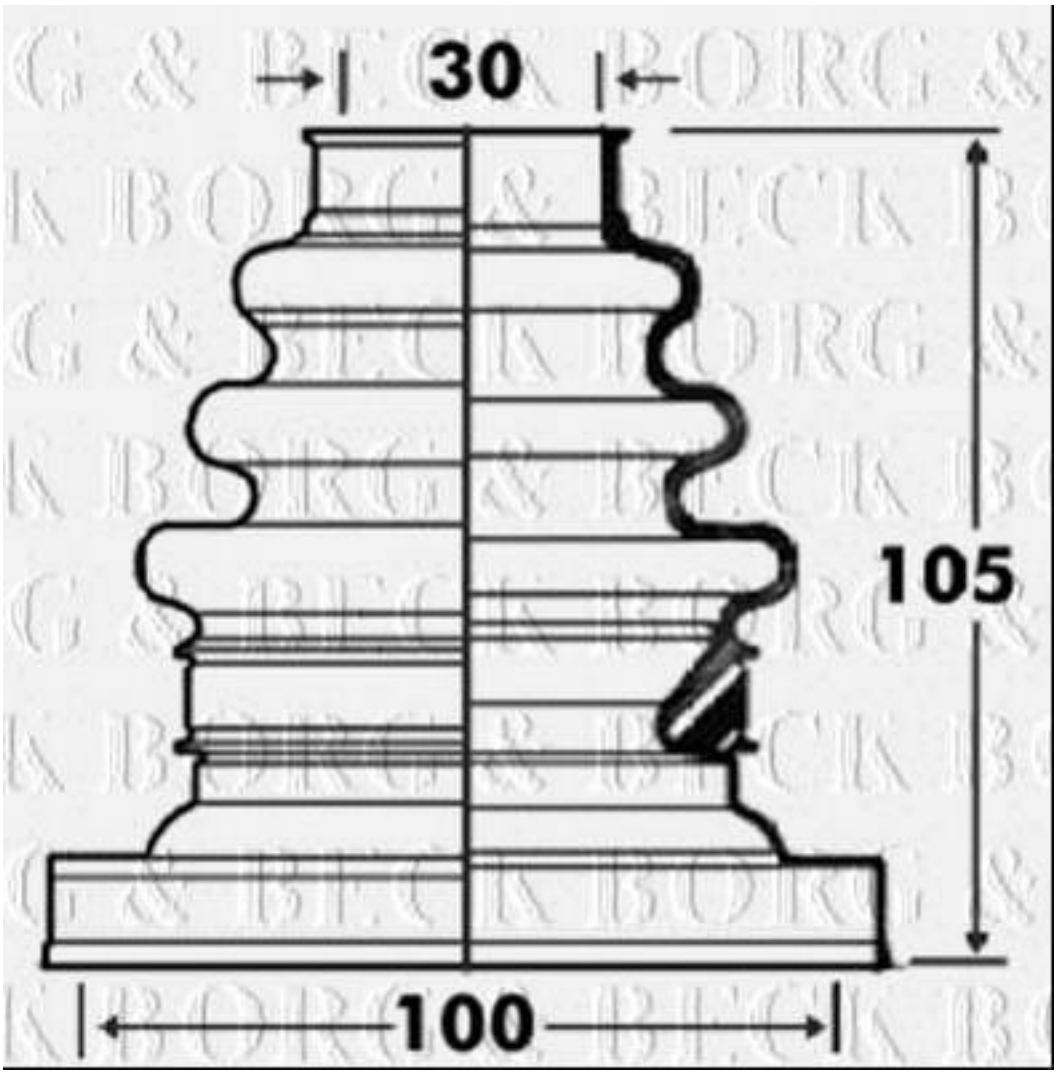
30
105
100

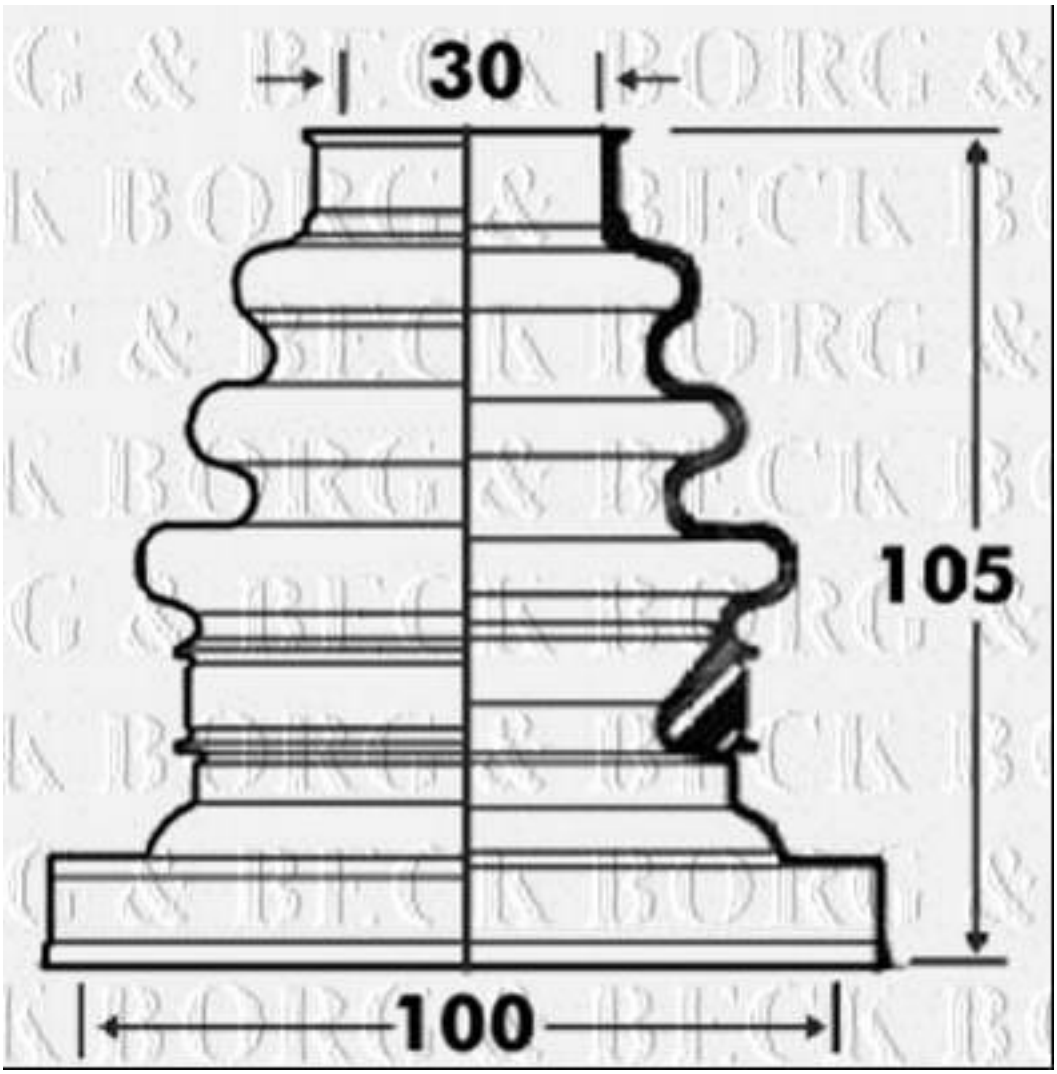
30
105
100