Borg & Beck - BCB2903 - Fuelle, árbol de transmisión

Altura [mm]: 0
Diámetro articulación [mm]: 0
Especificación: Rubber
para un diám. de eje [mm]: 0

Altura [mm]: 0
Diámetro articulación [mm]: 0
Especificación: Rubber
para un diám. de eje [mm]: 0

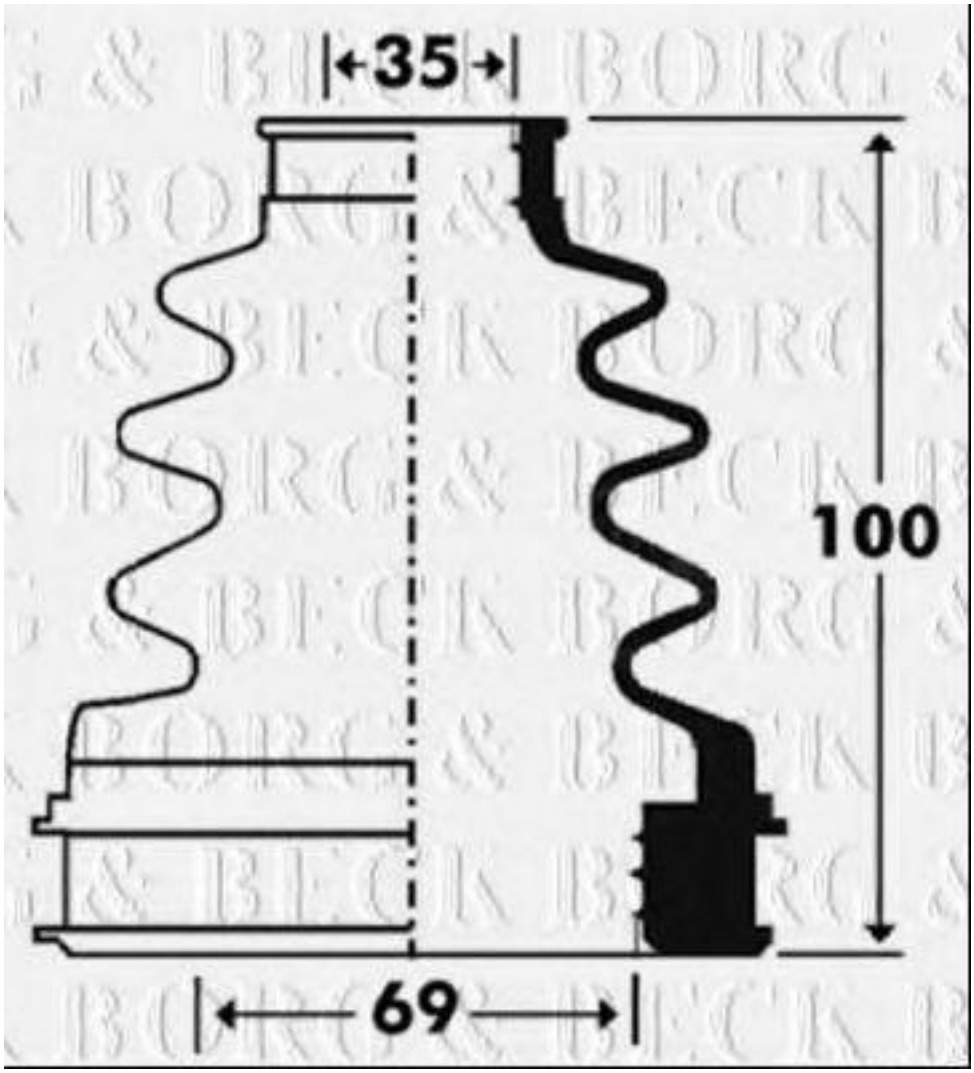

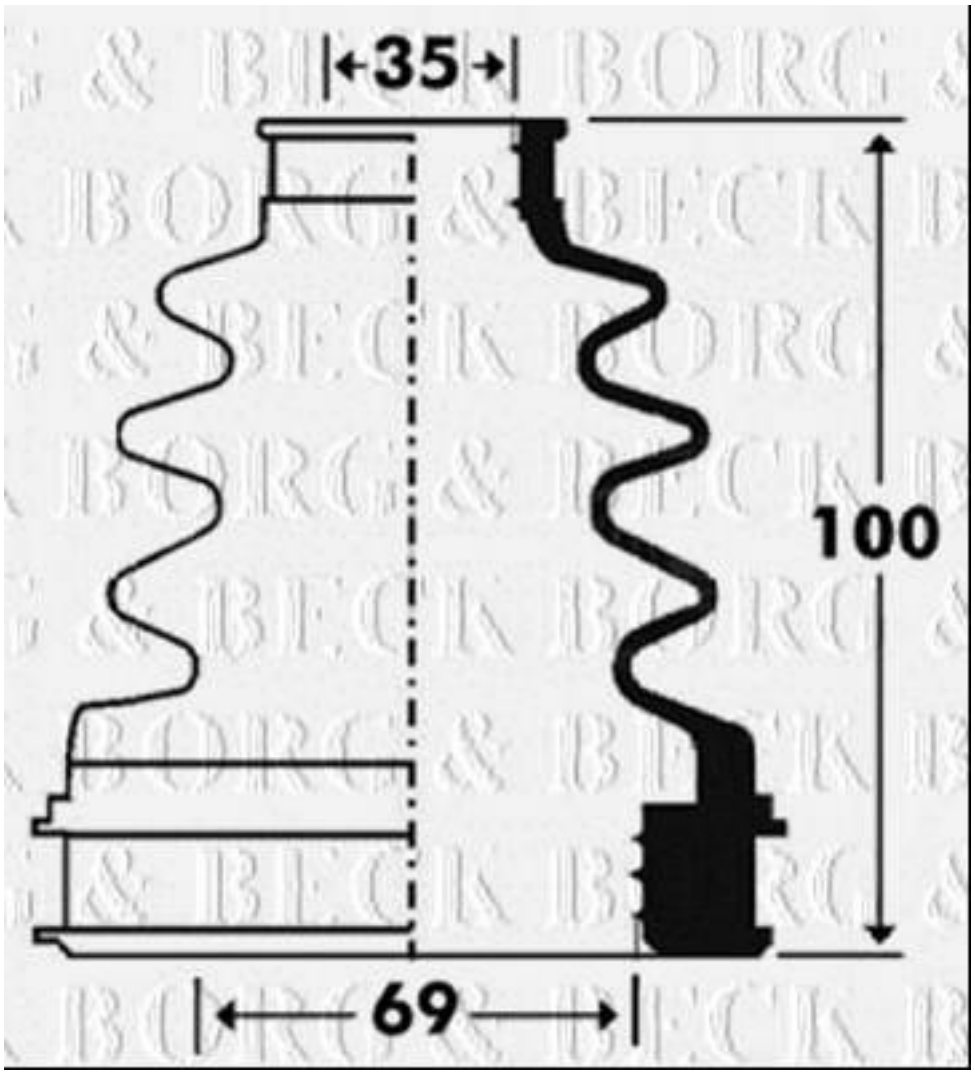
35
100
69

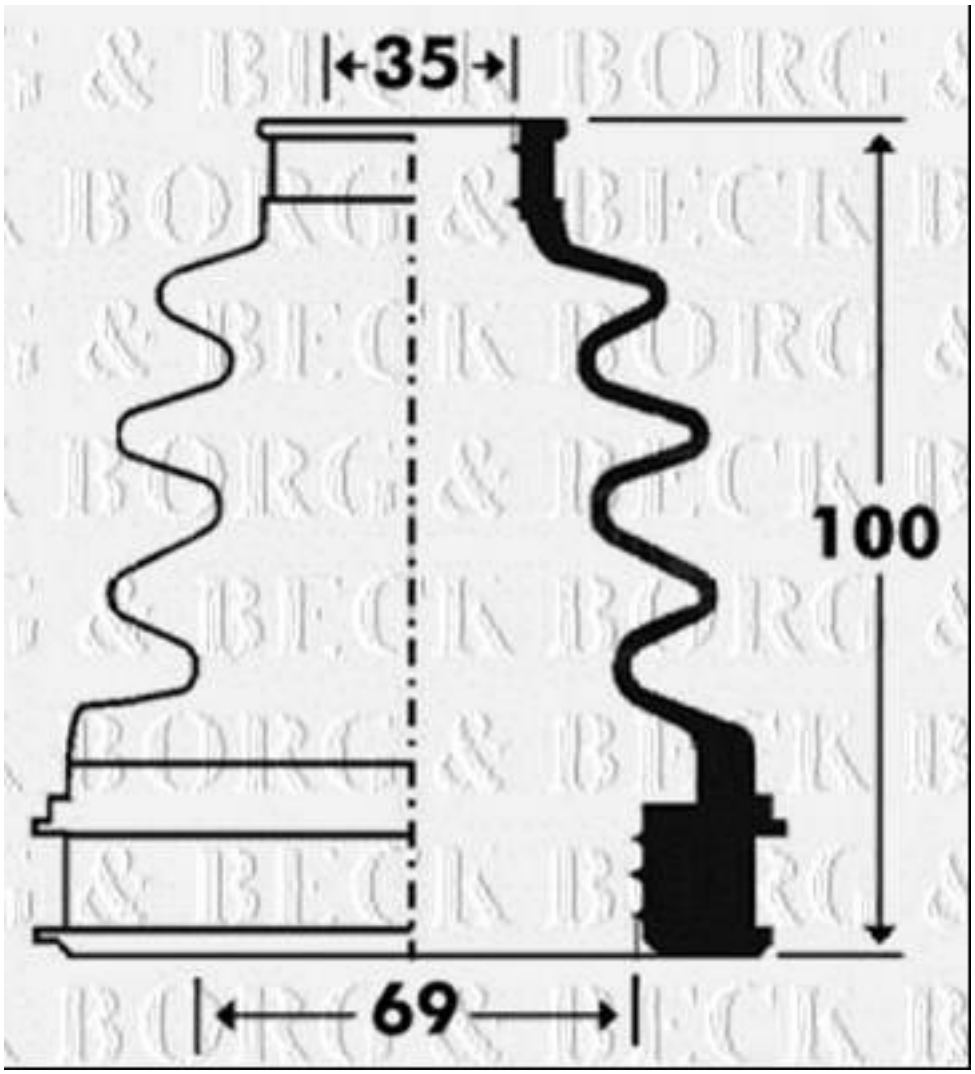
35
100
69