Borg & Beck - BCB6005 - Fuelle, árbol de transmisión

Altura [mm]: 75
Diámetro articulación [mm]: 82
Especificación: Rubber
para un diám. de eje [mm]: 24

Altura [mm]: 75
Diámetro articulación [mm]: 82
Especificación: Rubber
para un diám. de eje [mm]: 24

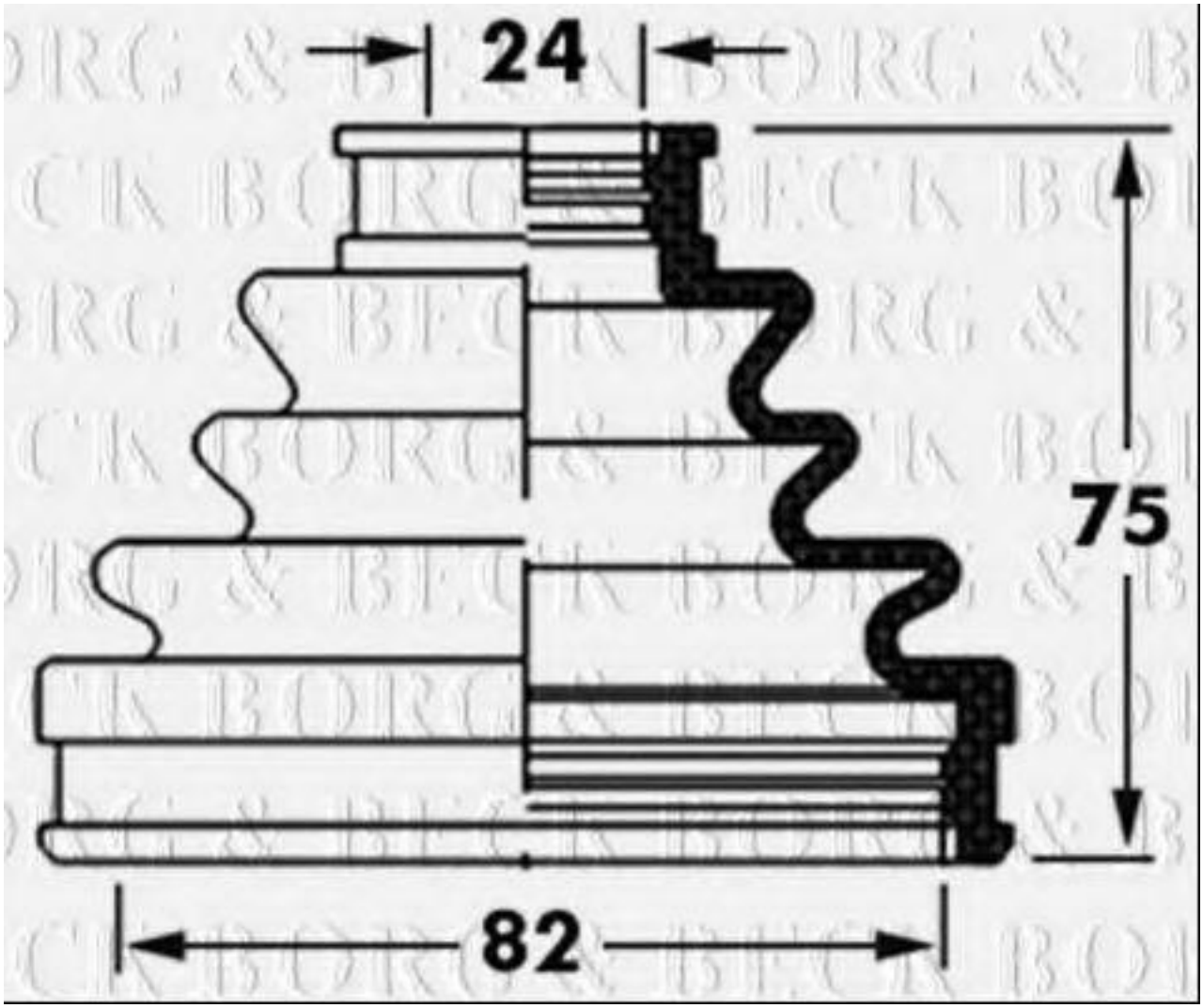

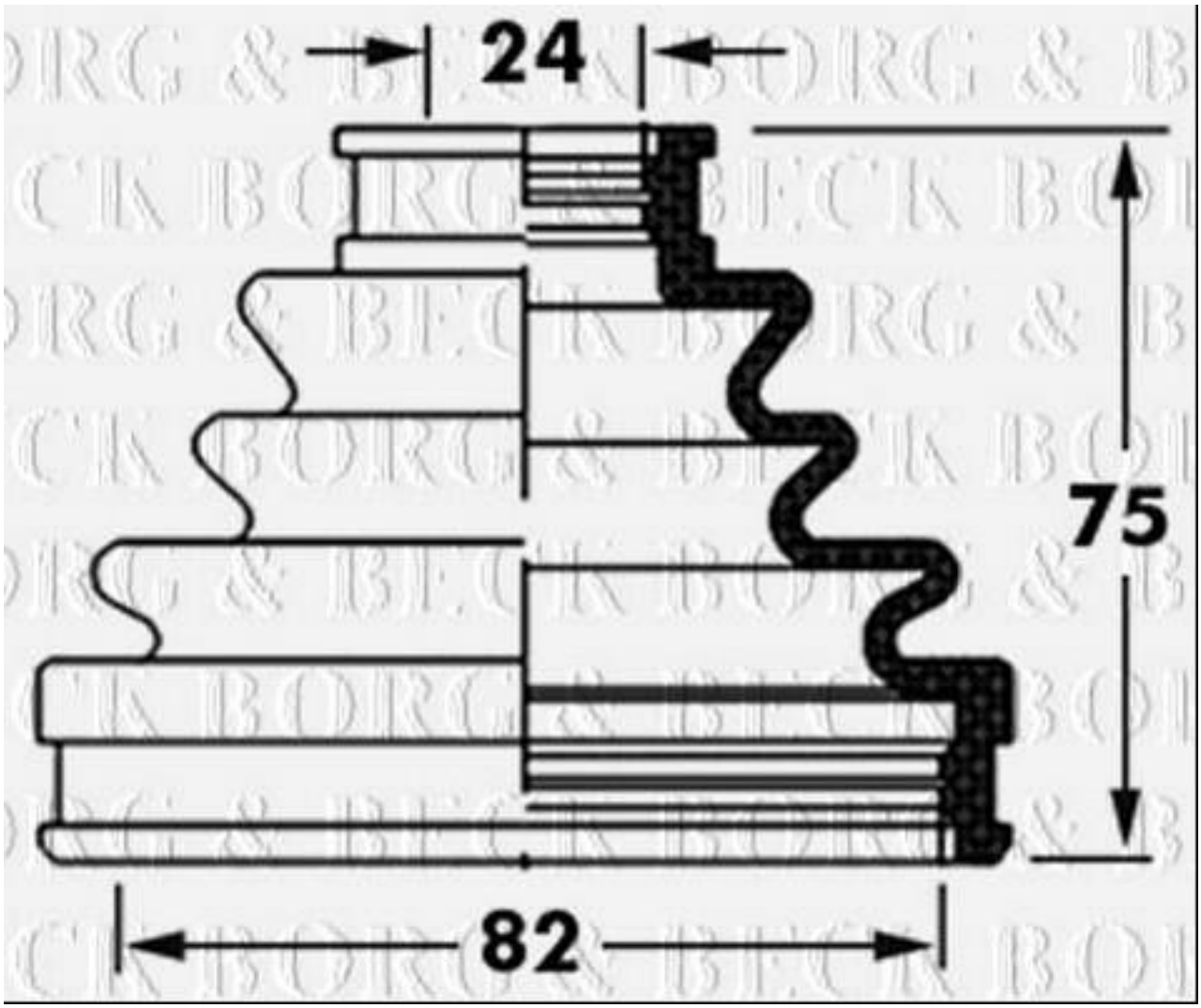
24
75
82

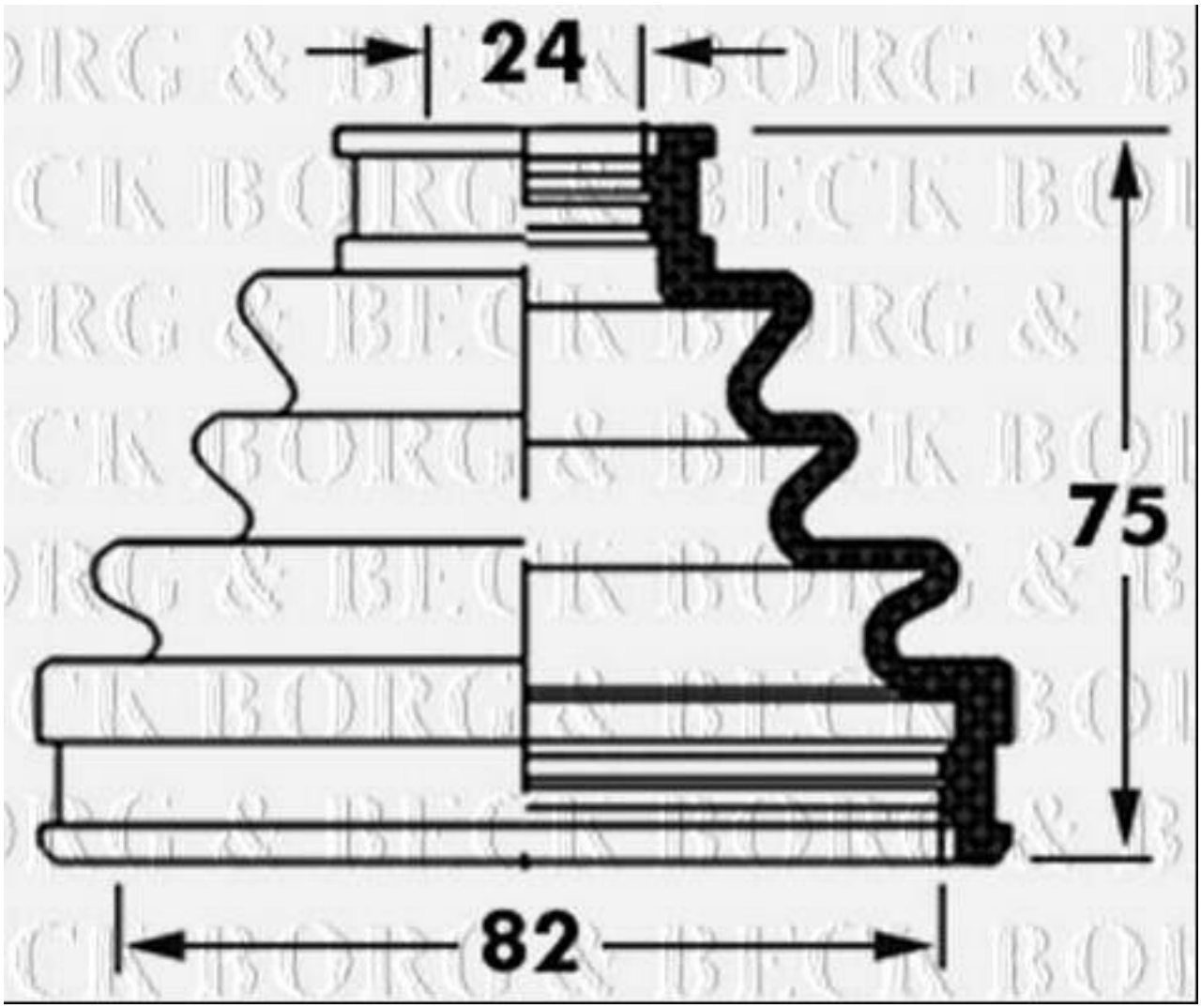
24
75
82