Borg & Beck - BCB6019 - Fuelle, árbol de transmisión

Altura [mm]: 154
Material: Termoplástico
Diámetro articulación [mm]: 84
para un diám. de eje [mm]: 27

Altura [mm]: 154
Material: Termoplástico
Diámetro articulación [mm]: 84
para un diám. de eje [mm]: 27

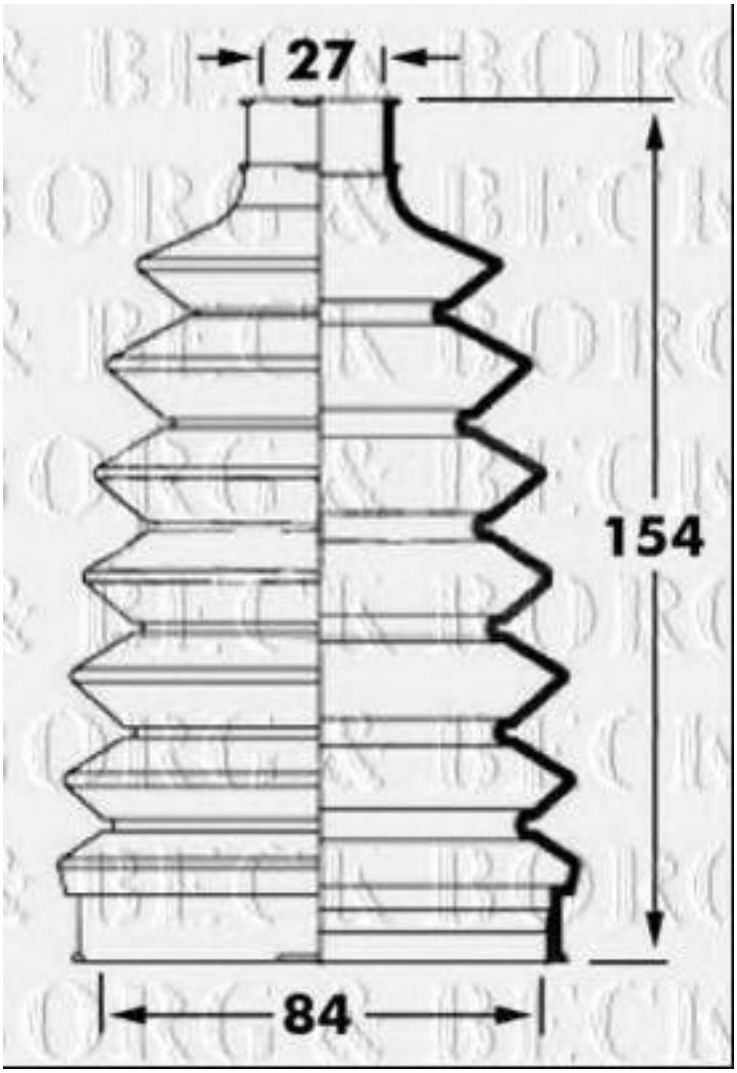

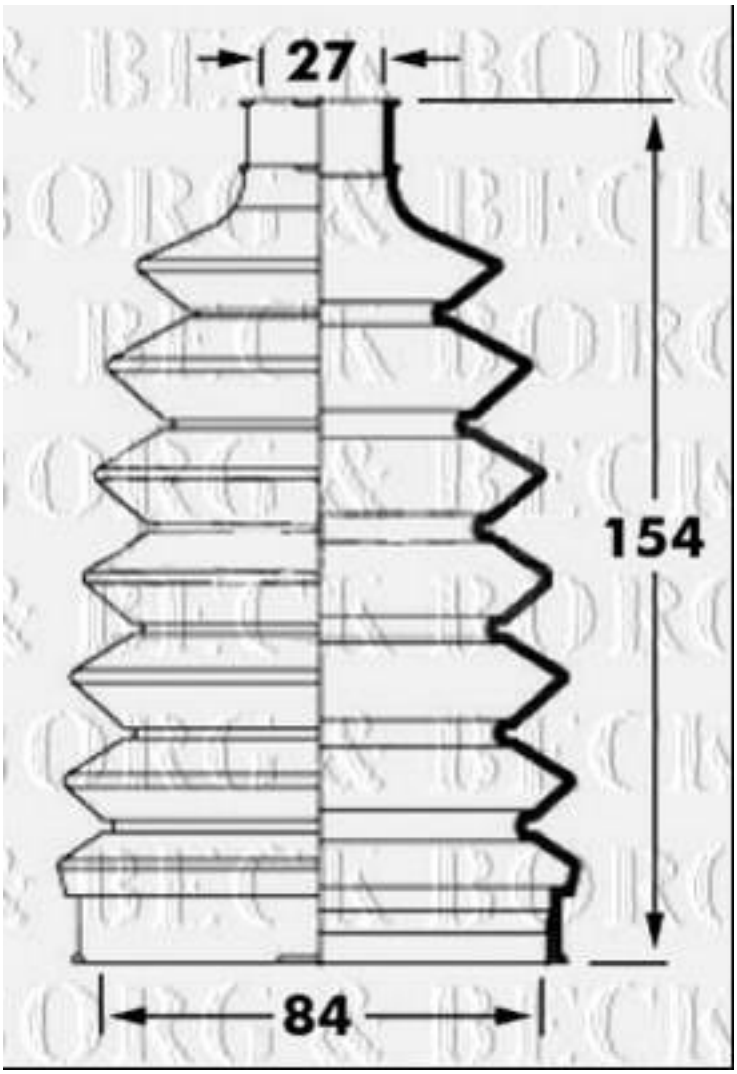
27
154
84

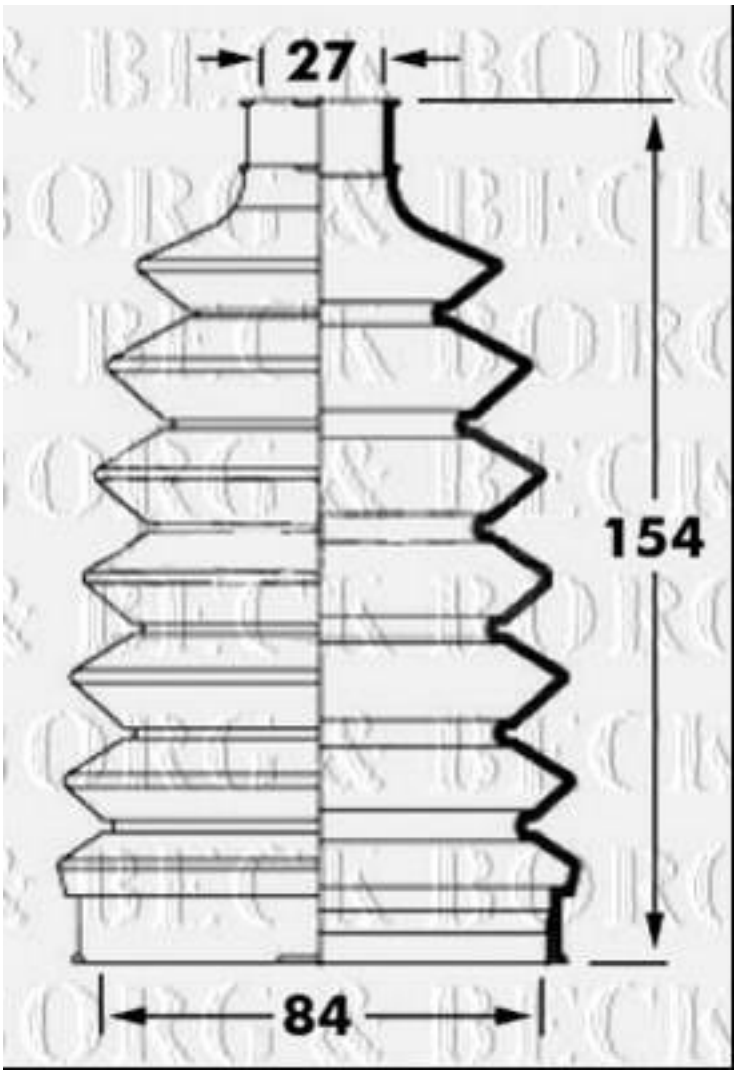
27
154
84