Borg & Beck - BCB6061 - Fuelle, árbol de transmisión

Altura [mm]: 95
Diámetro articulación [mm]: 86
Especificación: Rubber
para un diám. de eje [mm]: 27

Altura [mm]: 95
Diámetro articulación [mm]: 86
Especificación: Rubber
para un diám. de eje [mm]: 27

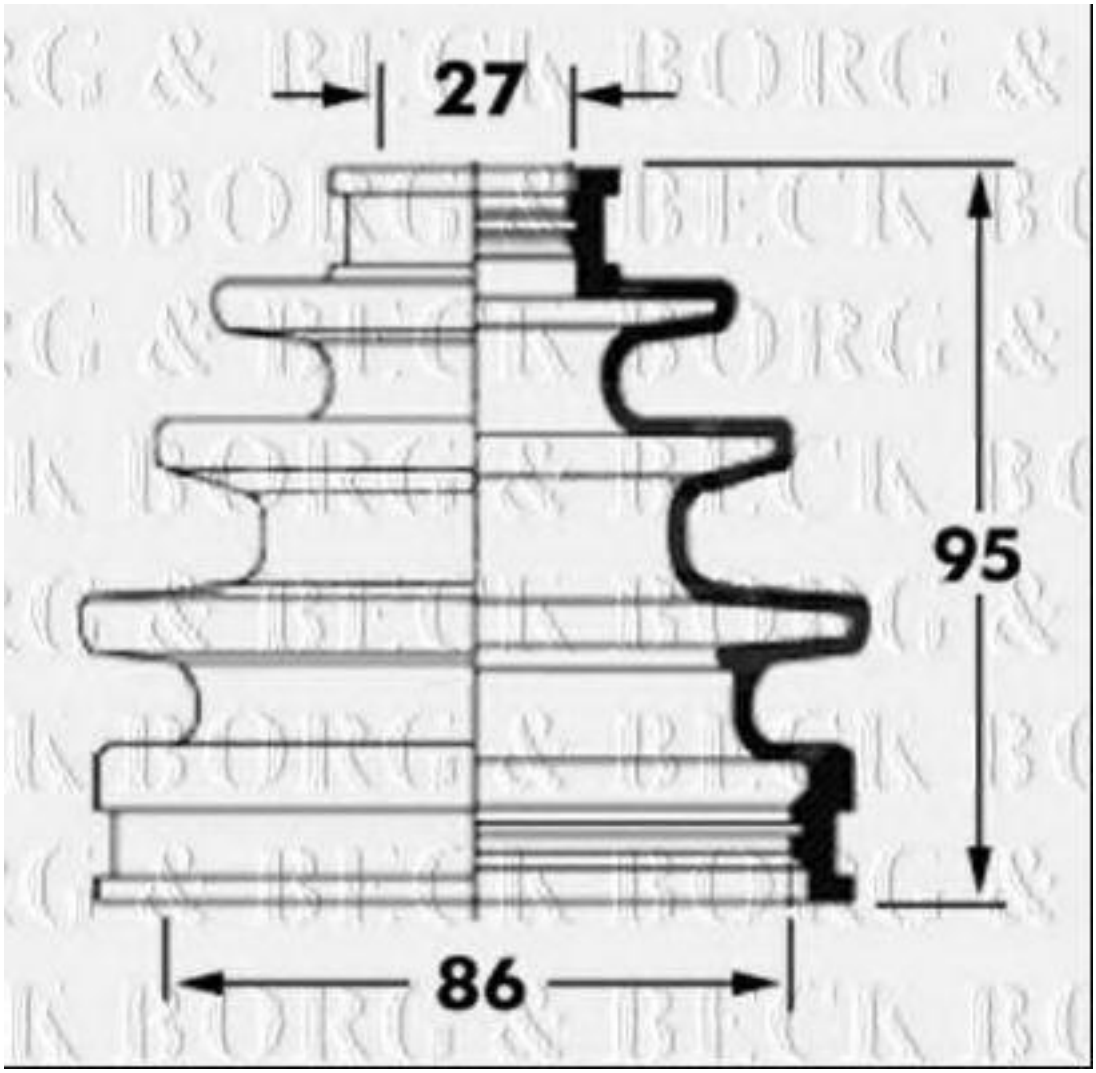

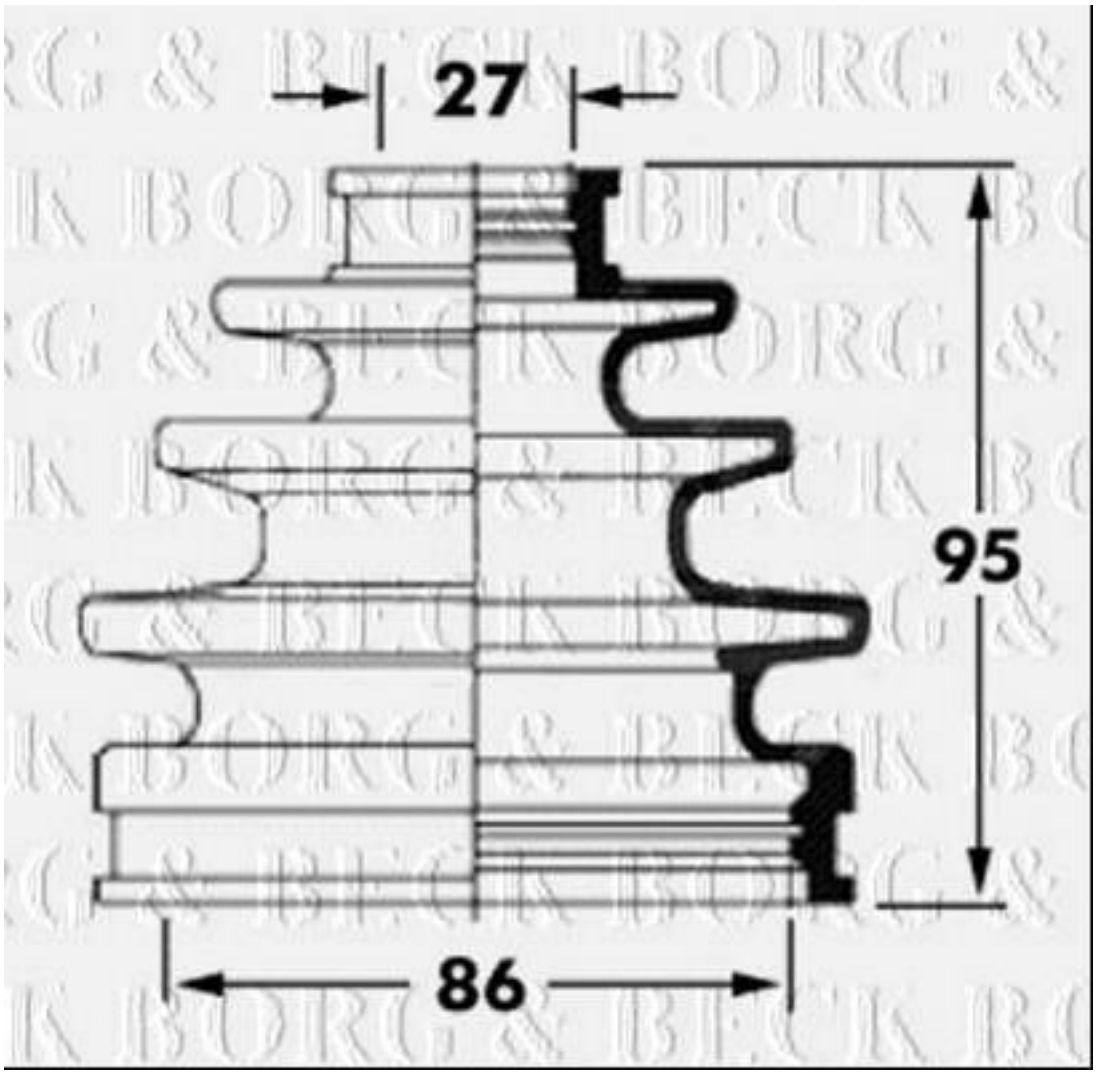
27
95
86

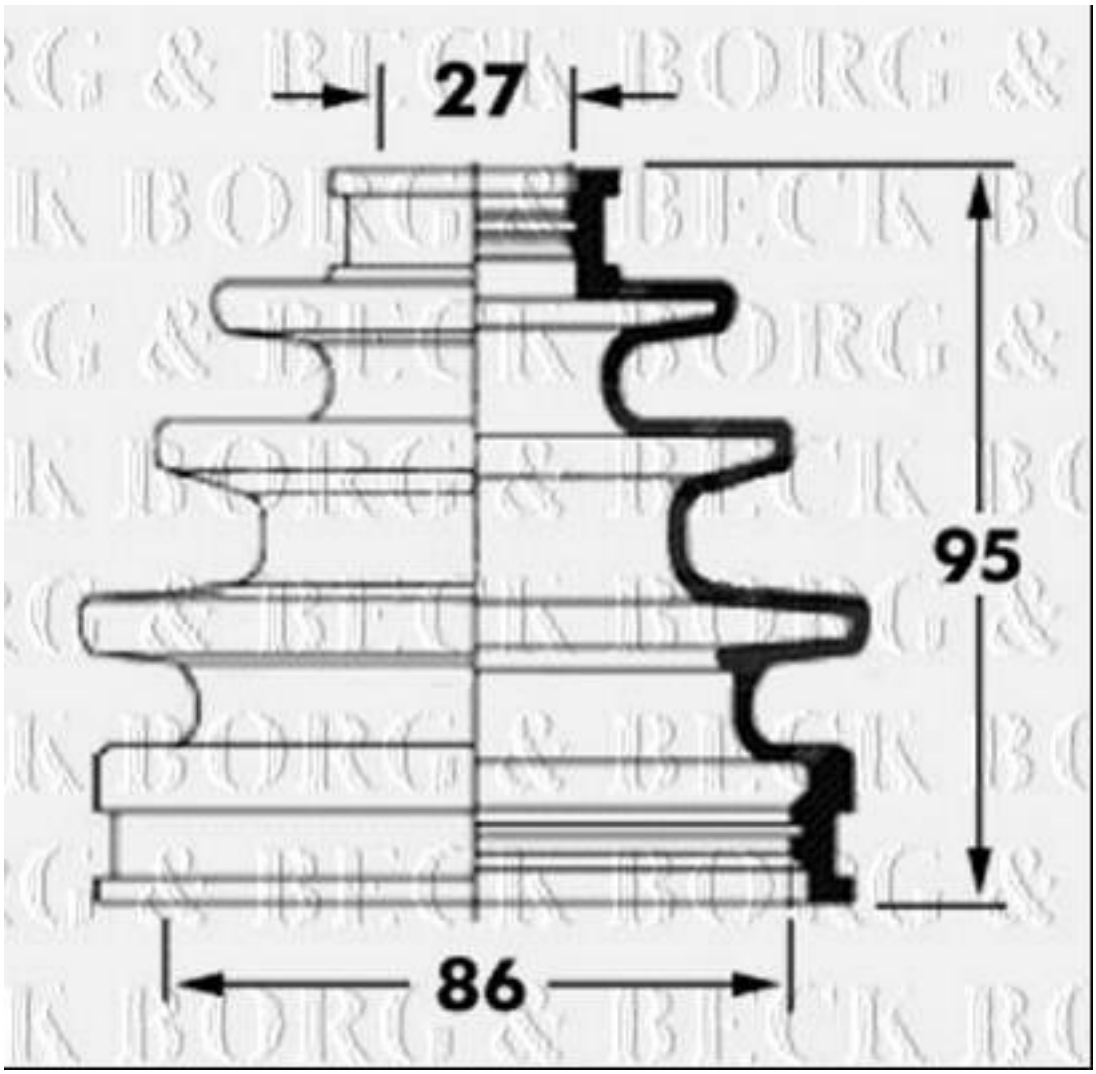
27
95
86