Borg & Beck - BCB6092 - Fuelle, árbol de transmisión

Altura [mm]: 98
Diámetro articulación [mm]: 60
Especificación: Rubber
para un diám. de eje [mm]: 30

Altura [mm]: 98
Diámetro articulación [mm]: 60
Especificación: Rubber
para un diám. de eje [mm]: 30

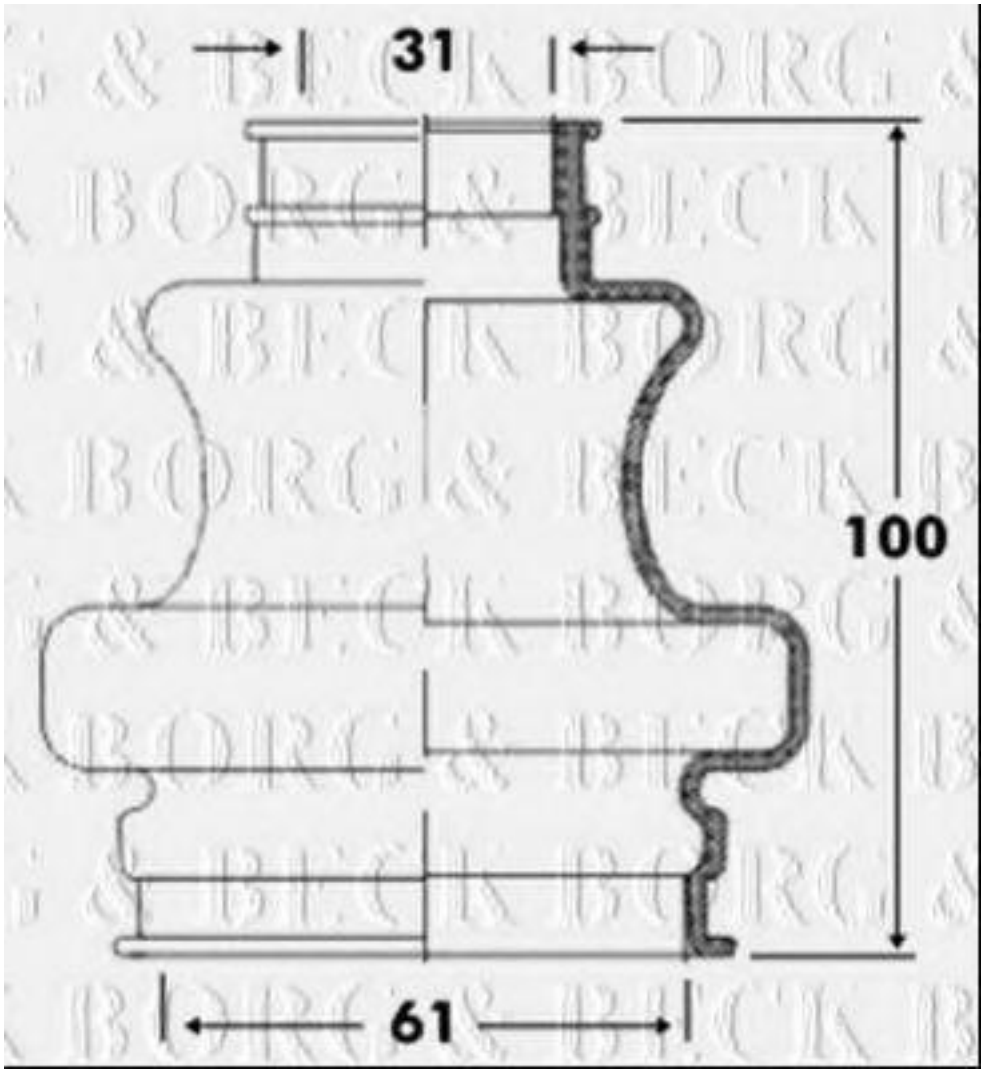

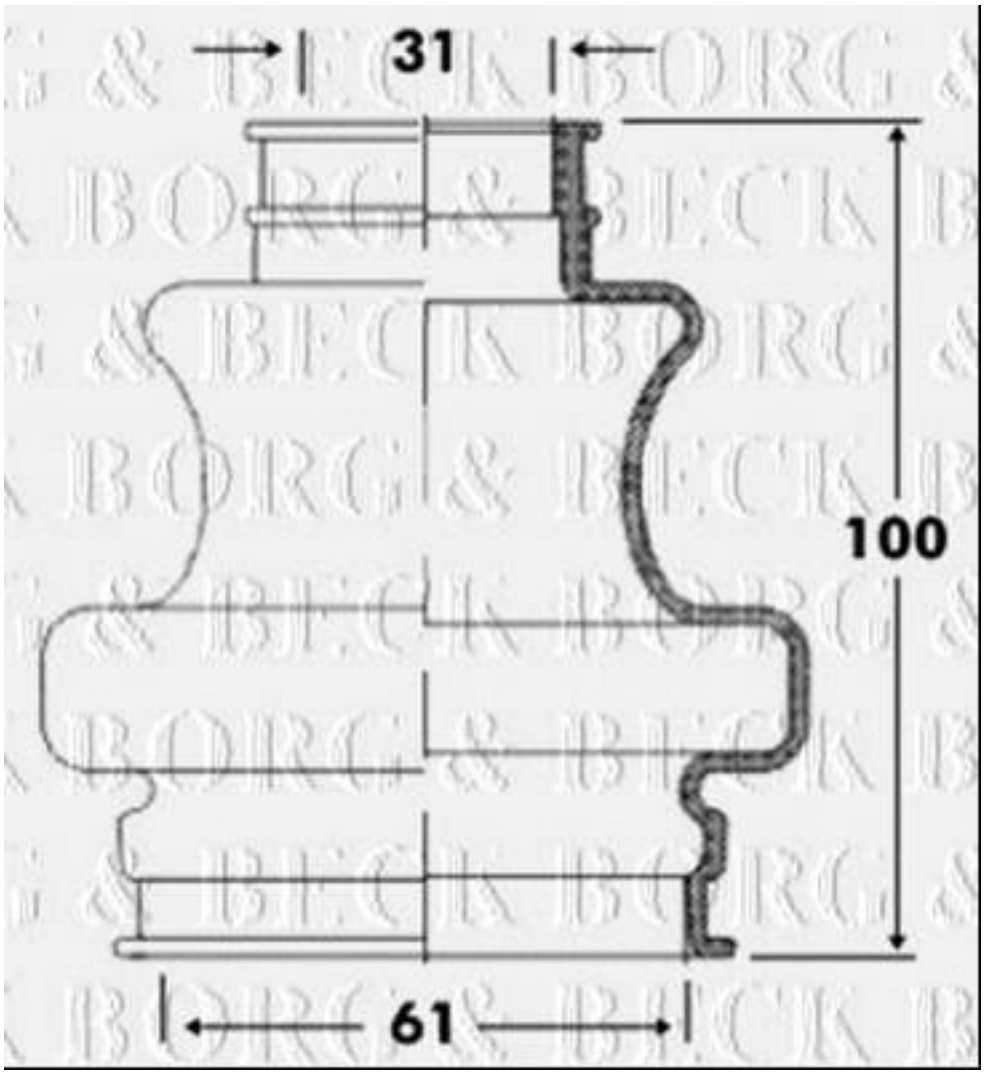
31
100
61

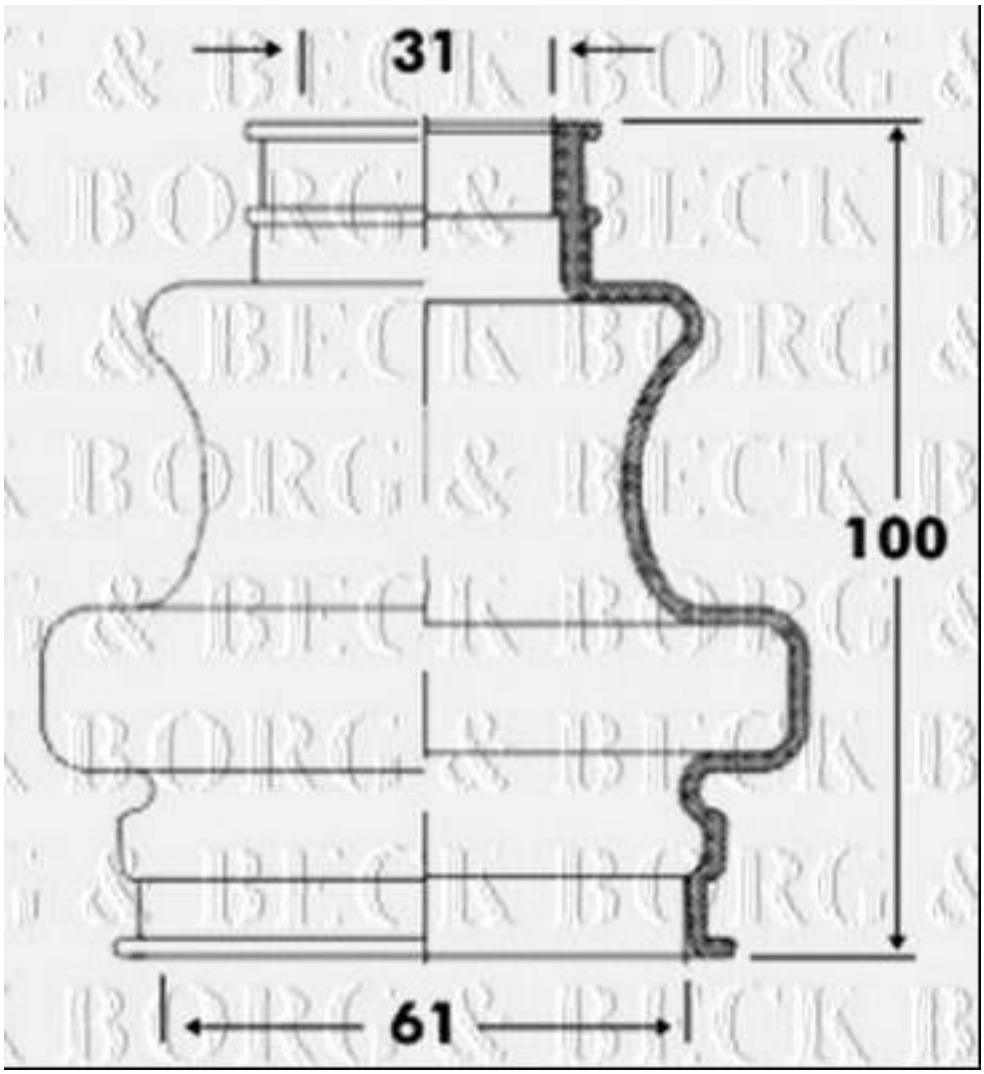
31
100
61