Borg & Beck - BCB6100 - Fuelle, árbol de transmisión

Altura [mm]: 126
Material: Termoplástico
Diámetro articulación [mm]: 100
para un diám. de eje [mm]: 30

Altura [mm]: 126
Material: Termoplástico
Diámetro articulación [mm]: 100
para un diám. de eje [mm]: 30

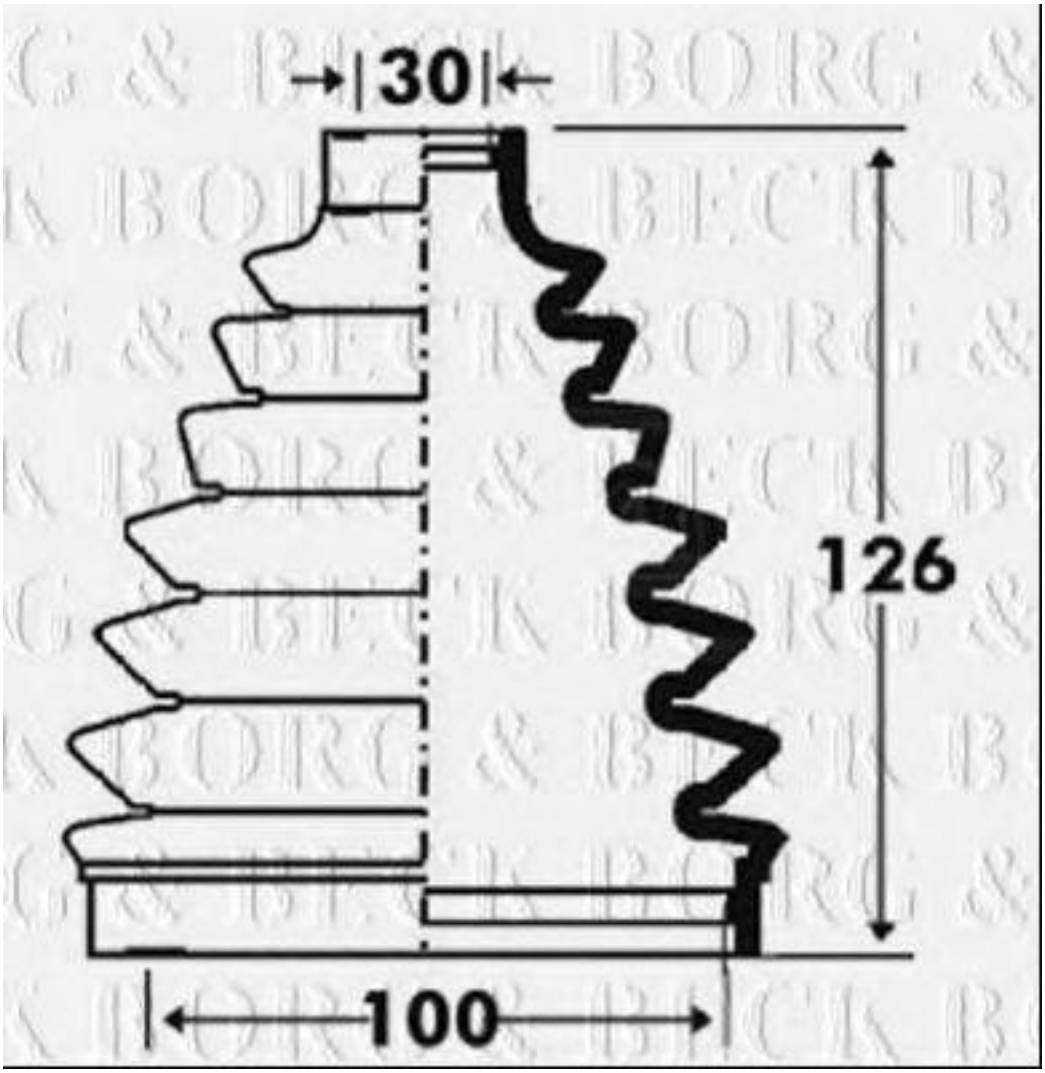

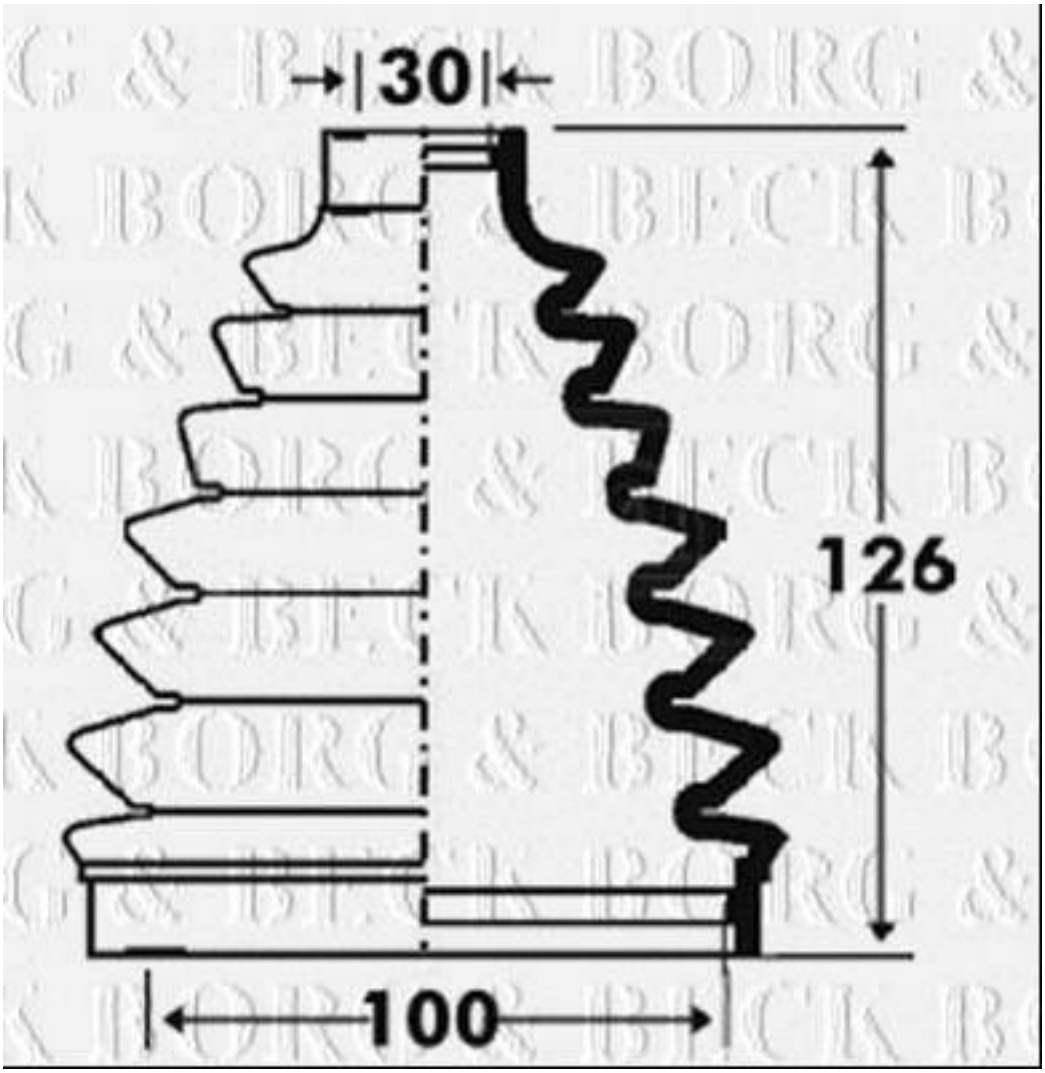
30
126
100

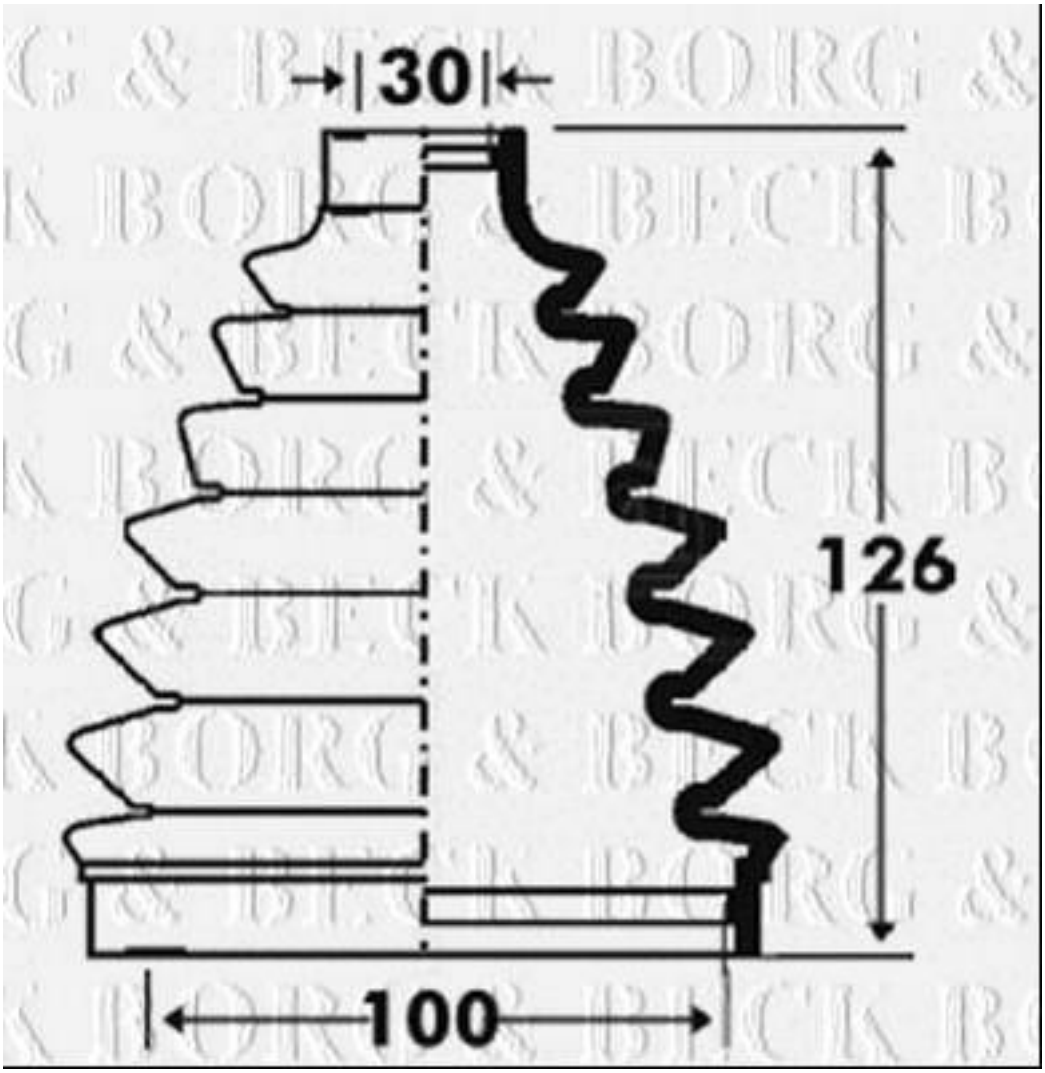
30
126
100