Borg & Beck - BCB6110 - Fuelle, árbol de transmisión

Altura [mm]: 86
Diámetro articulación [mm]: 79
Especificación: Rubber
Especificación: Trilobe CV Boot
para un diám. de eje [mm]: 26,5

Altura [mm]: 86
Diámetro articulación [mm]: 79
Especificación: Rubber
Especificación: Trilobe CV Boot
para un diám. de eje [mm]: 26,5

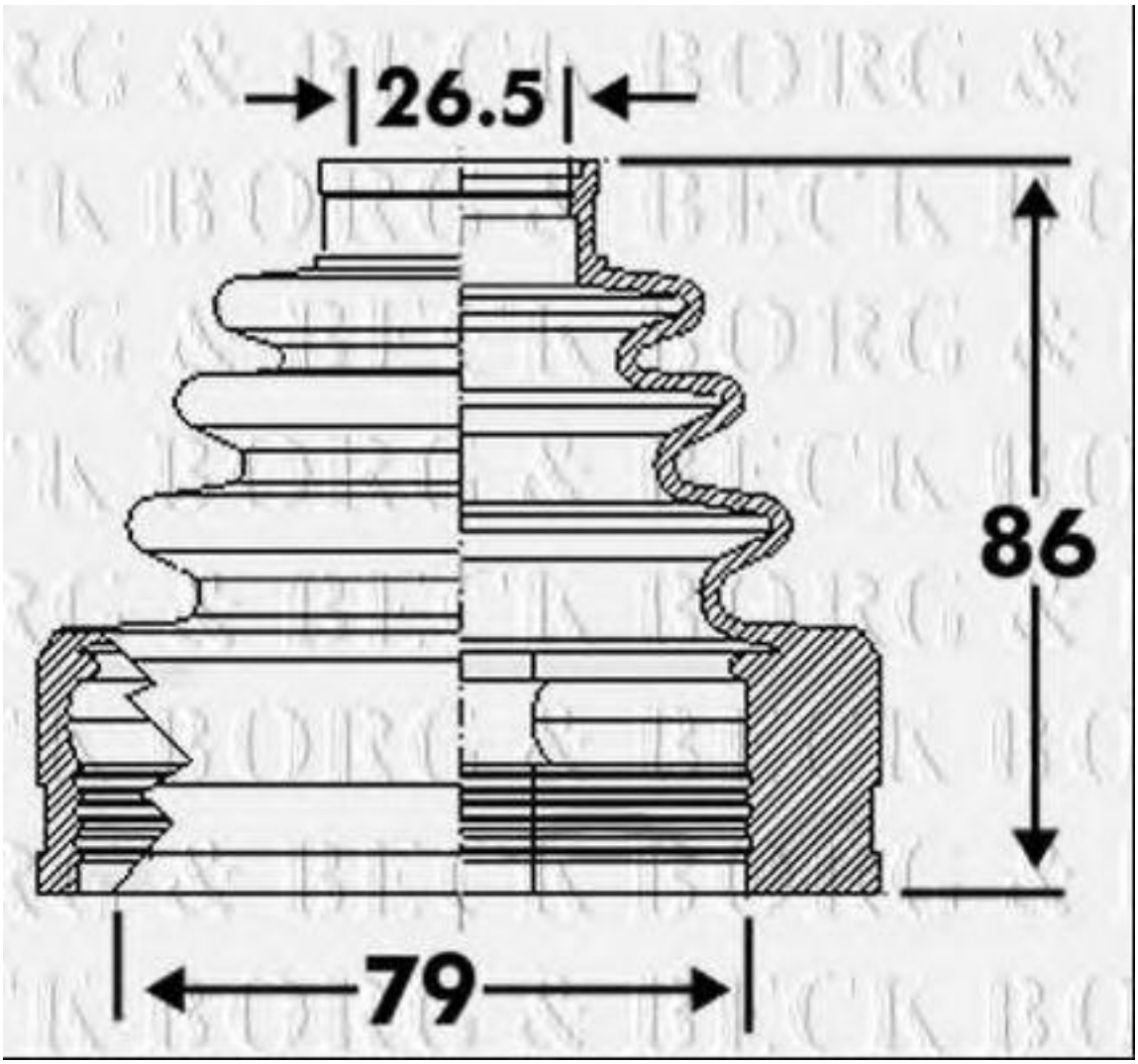

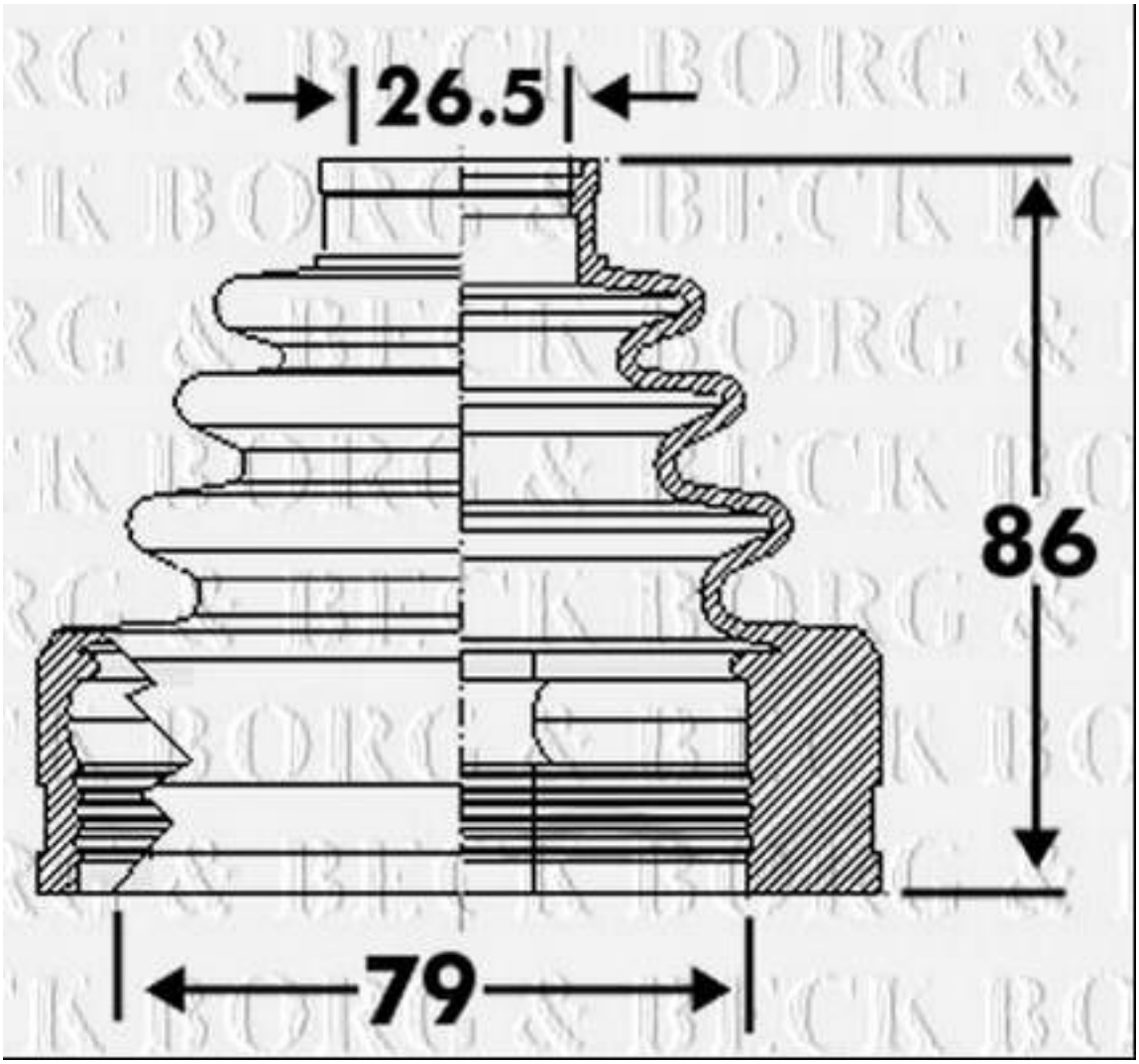
26.5
86
79

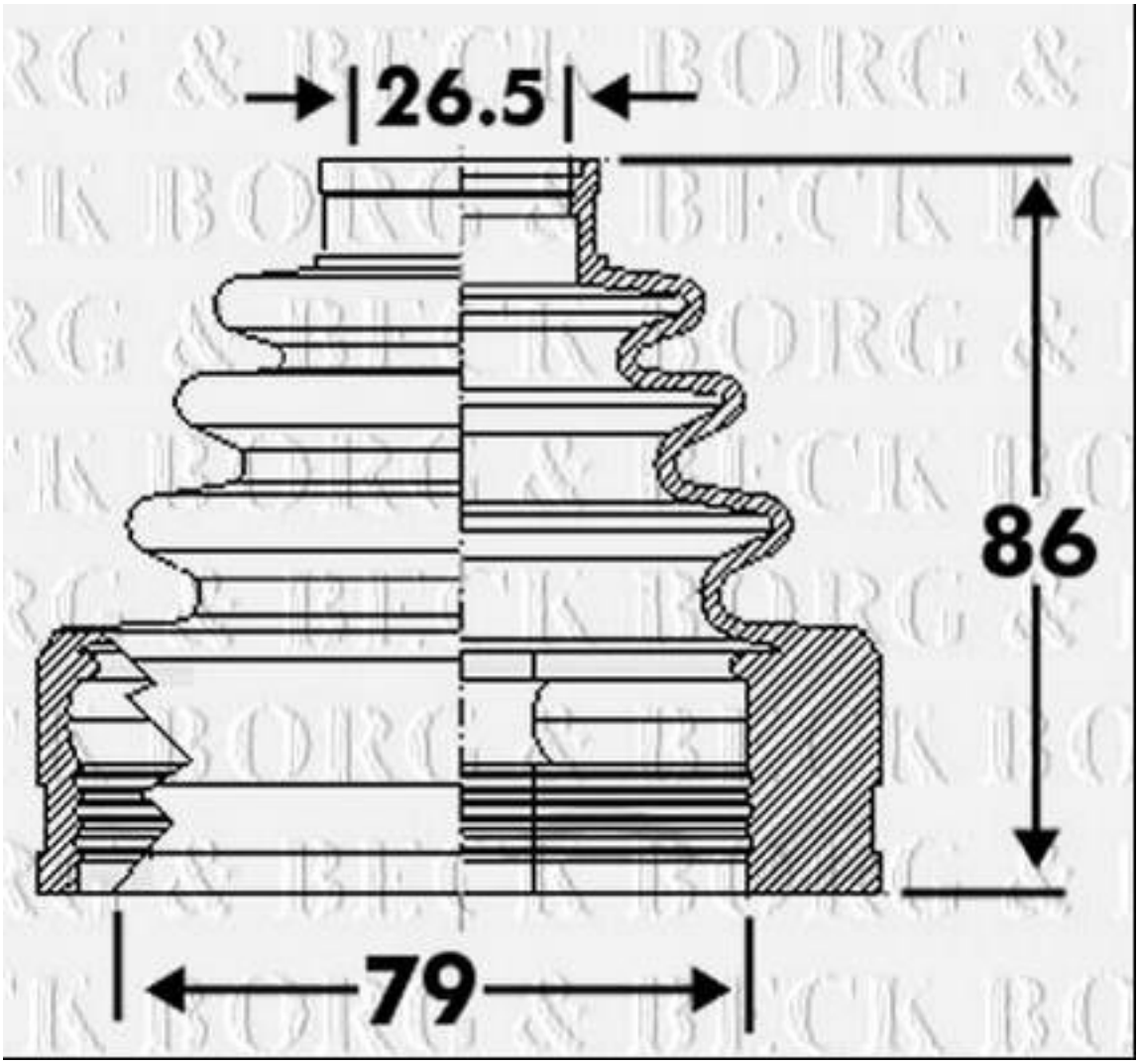
26.5
86
79