Borg & Beck - BCB6113 - Fuelle, árbol de transmisión

Altura [mm]: 118
Diámetro articulación [mm]: 70
Especificación: Rubber
Especificación: Trilobe CV Boot
para un diám. de eje [mm]: 27

Altura [mm]: 118
Diámetro articulación [mm]: 70
Especificación: Rubber
Especificación: Trilobe CV Boot
para un diám. de eje [mm]: 27

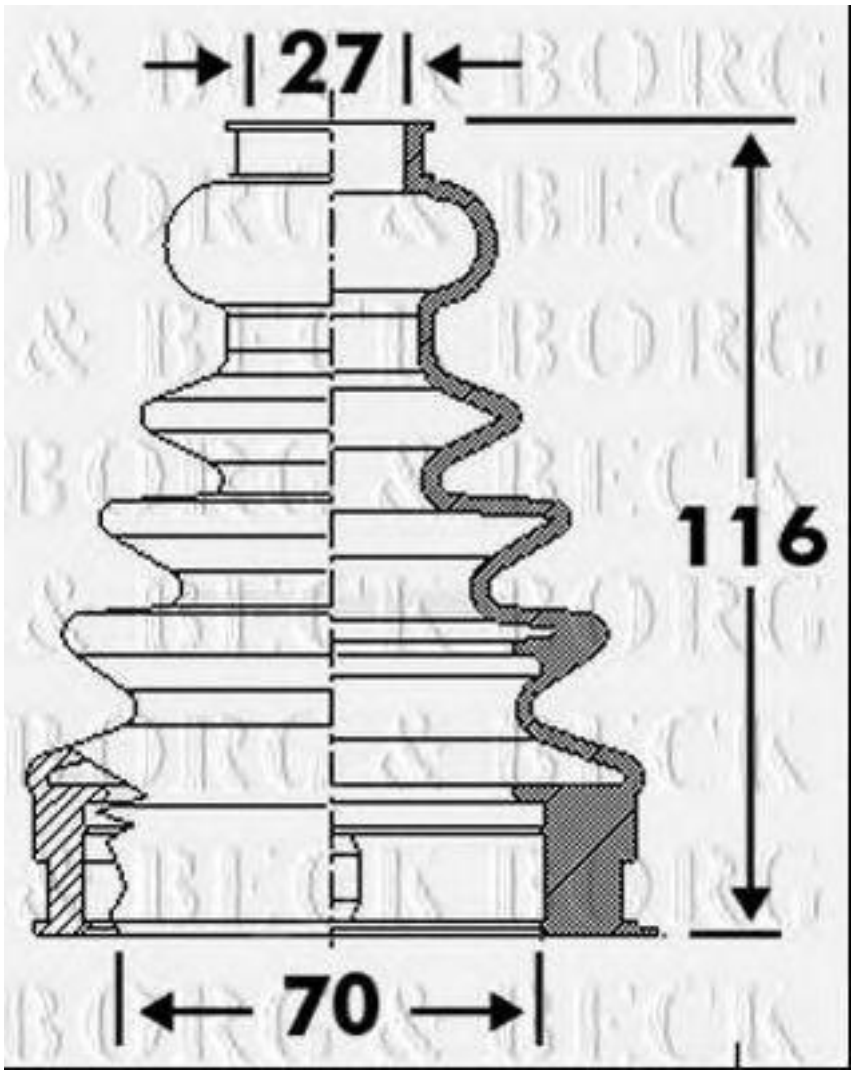

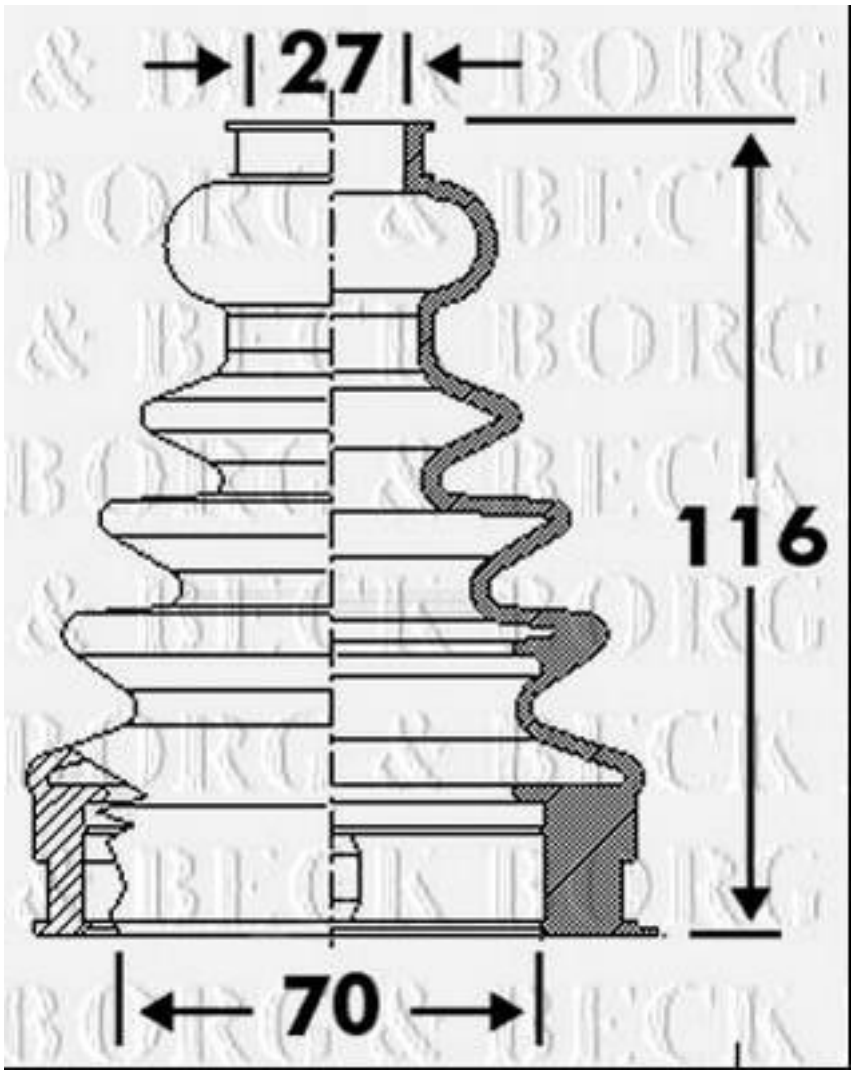
27
116
70

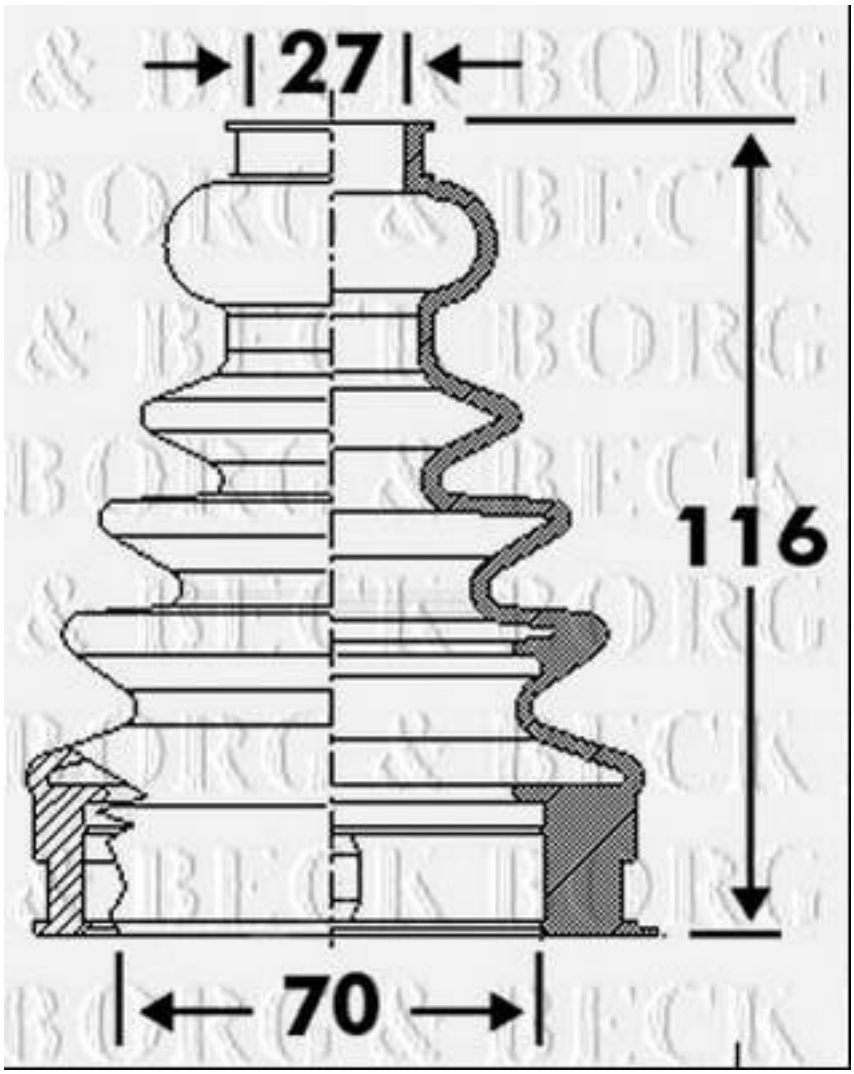
27
116
70