Borg & Beck - BCB6145 - Fuelle, árbol de transmisión

Altura [mm]: 86
Diámetro articulación [mm]: 65
Especificación: Rubber
para un diám. de eje [mm]: 21

Altura [mm]: 86
Diámetro articulación [mm]: 65
Especificación: Rubber
para un diám. de eje [mm]: 21

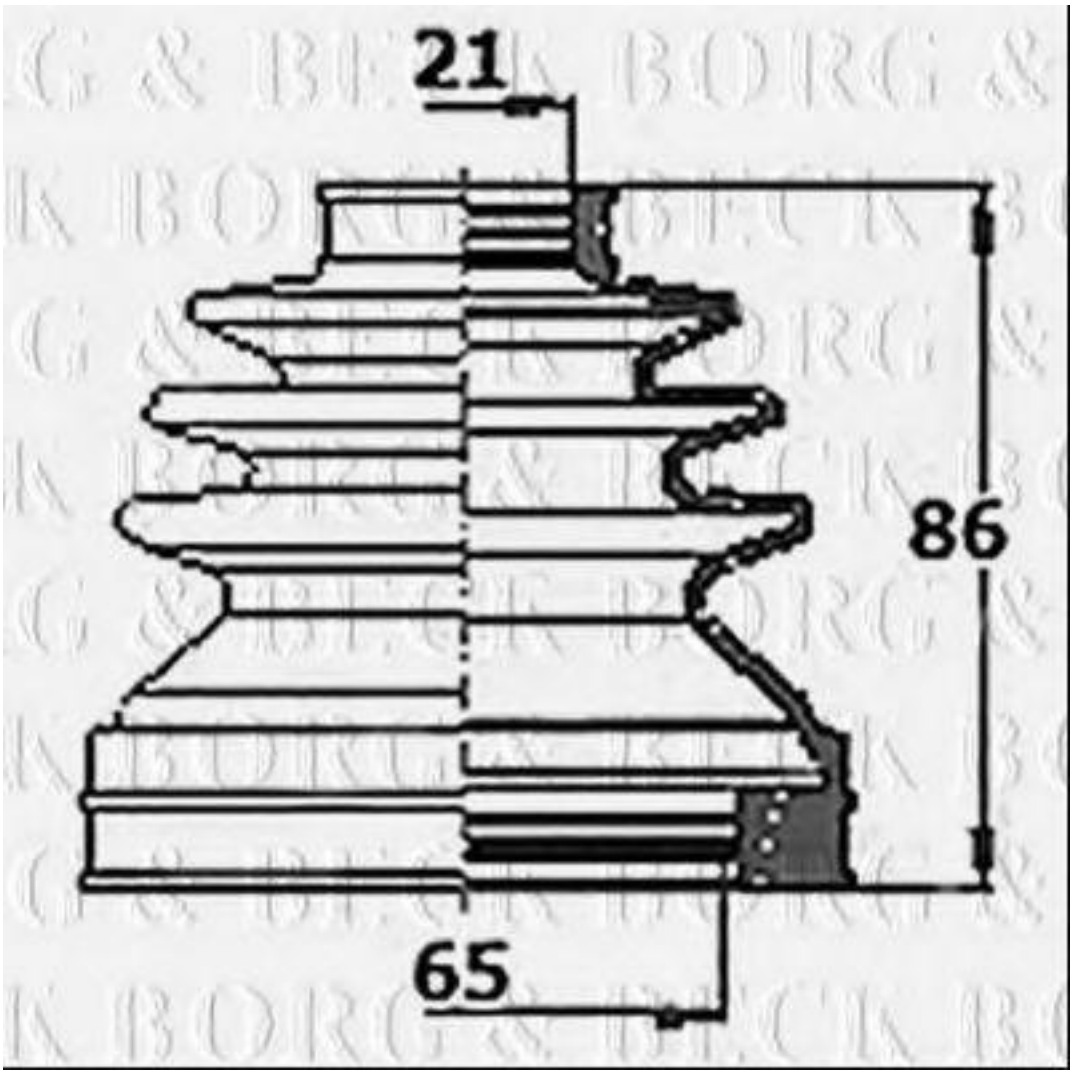

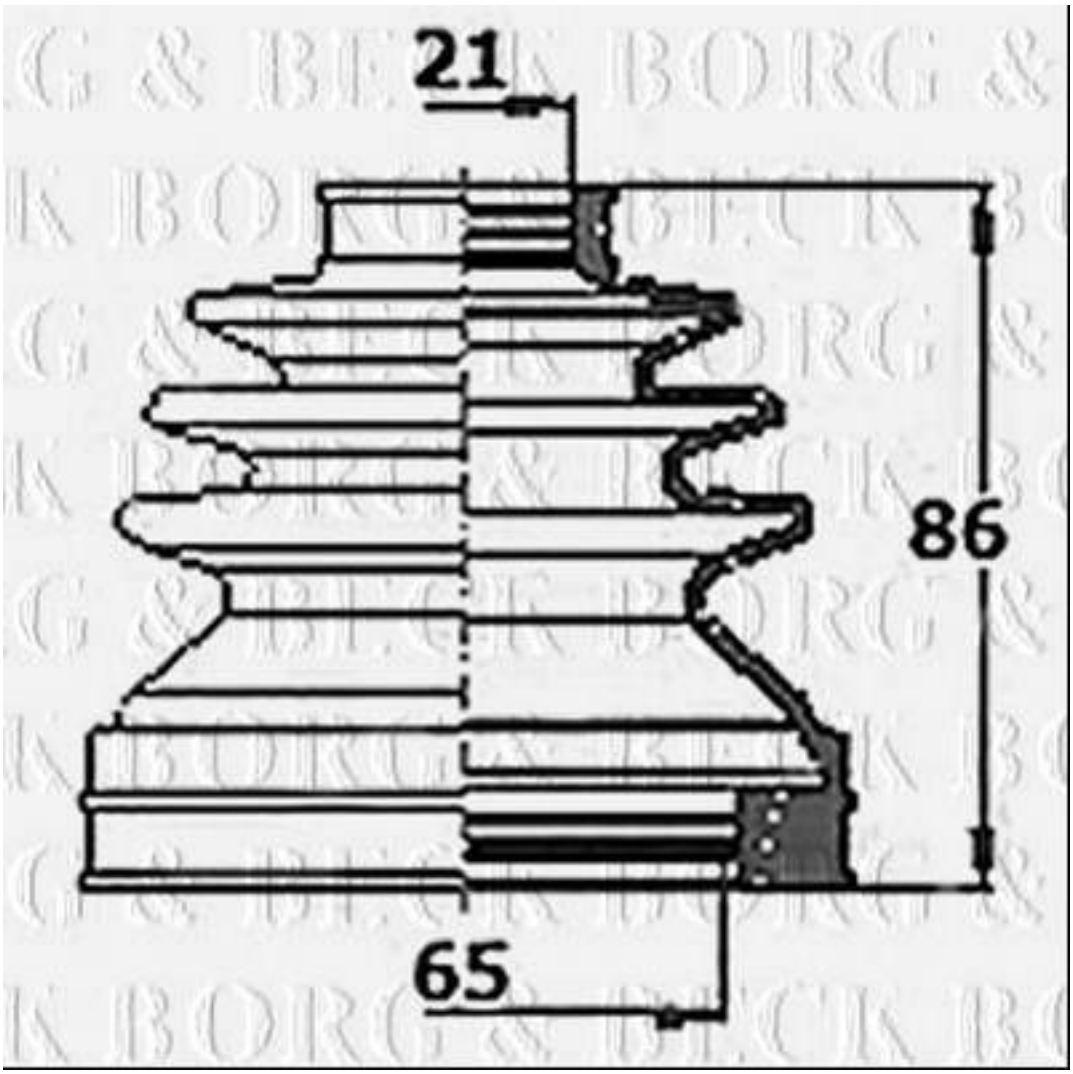
21
86
65

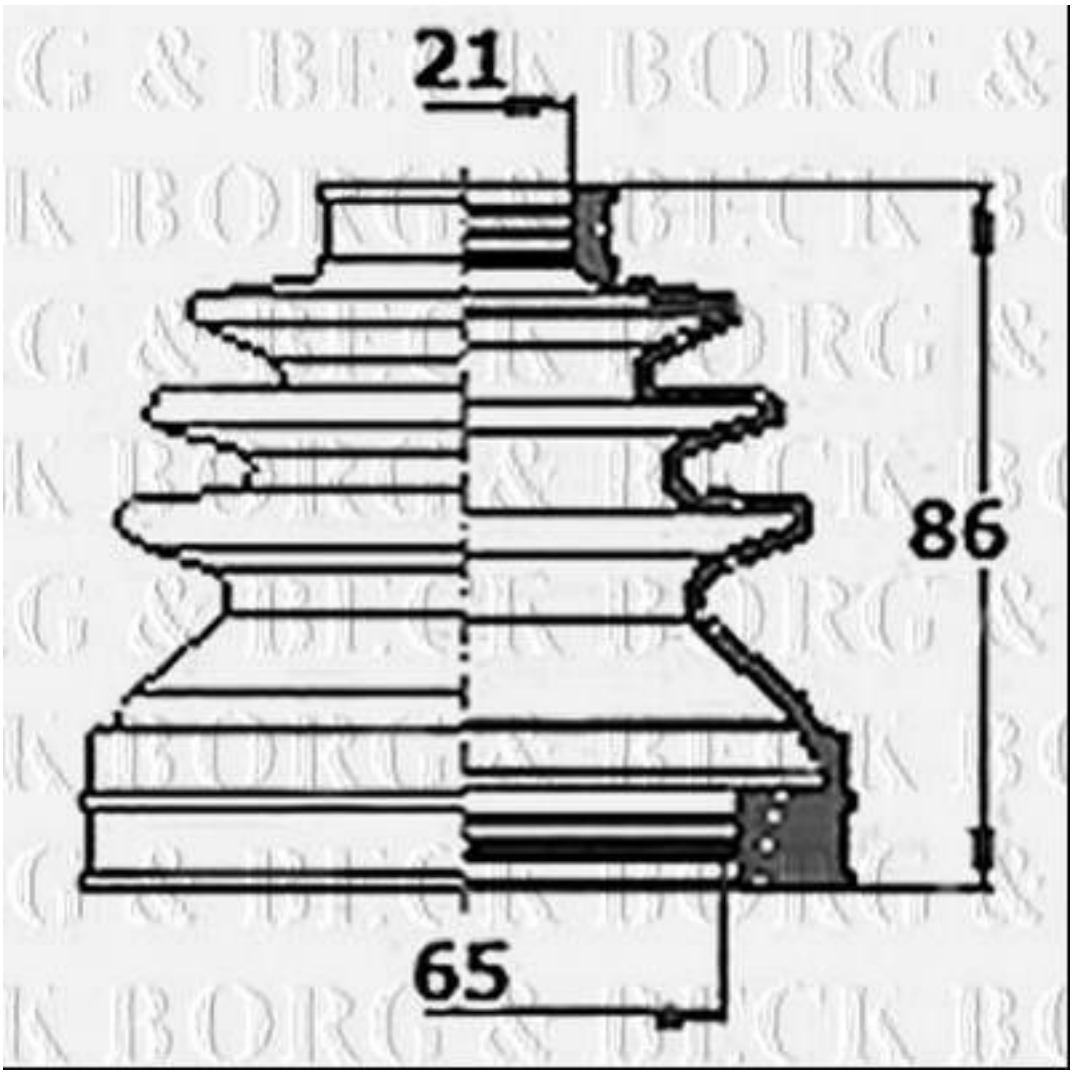
21
86
65