Borg & Beck - BCB6196 - Fuelle, árbol de transmisión

Altura [mm]: 104
Diámetro articulación [mm]: 68
Especificación: Rubber
para un diám. de eje [mm]: 24

Altura [mm]: 104
Diámetro articulación [mm]: 68
Especificación: Rubber
para un diám. de eje [mm]: 24

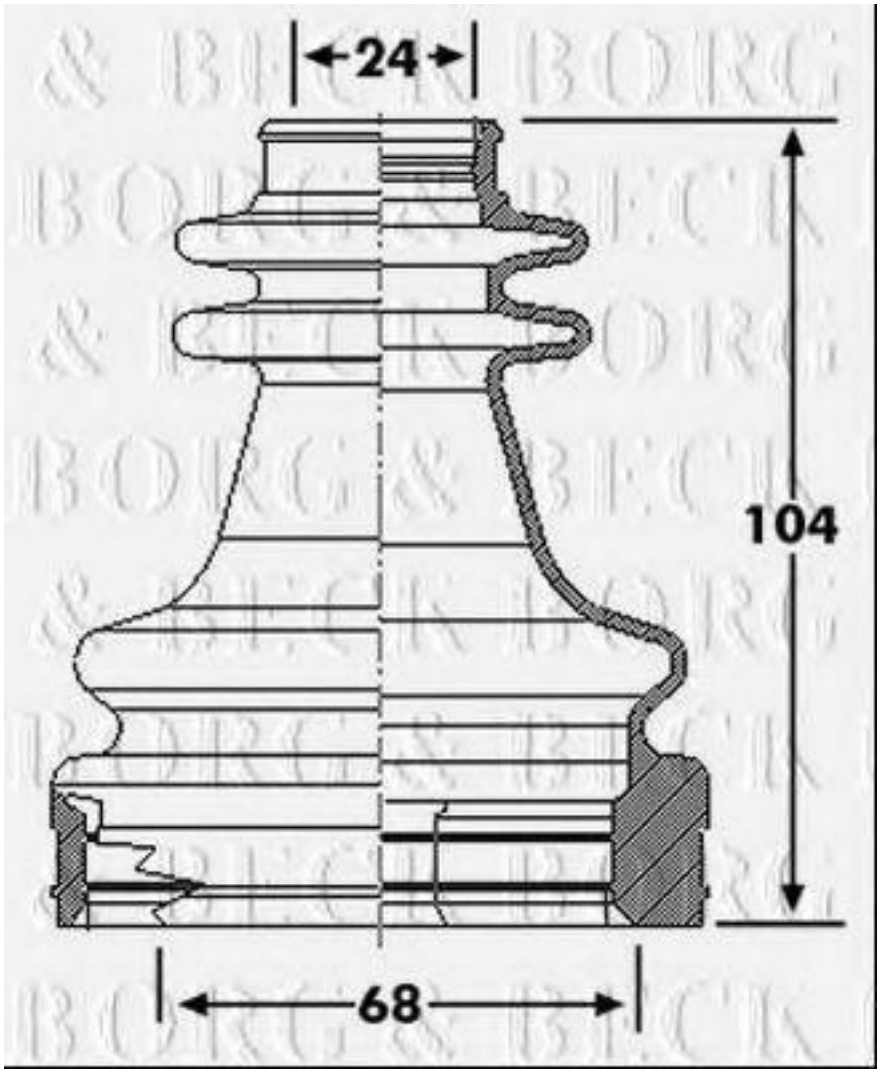

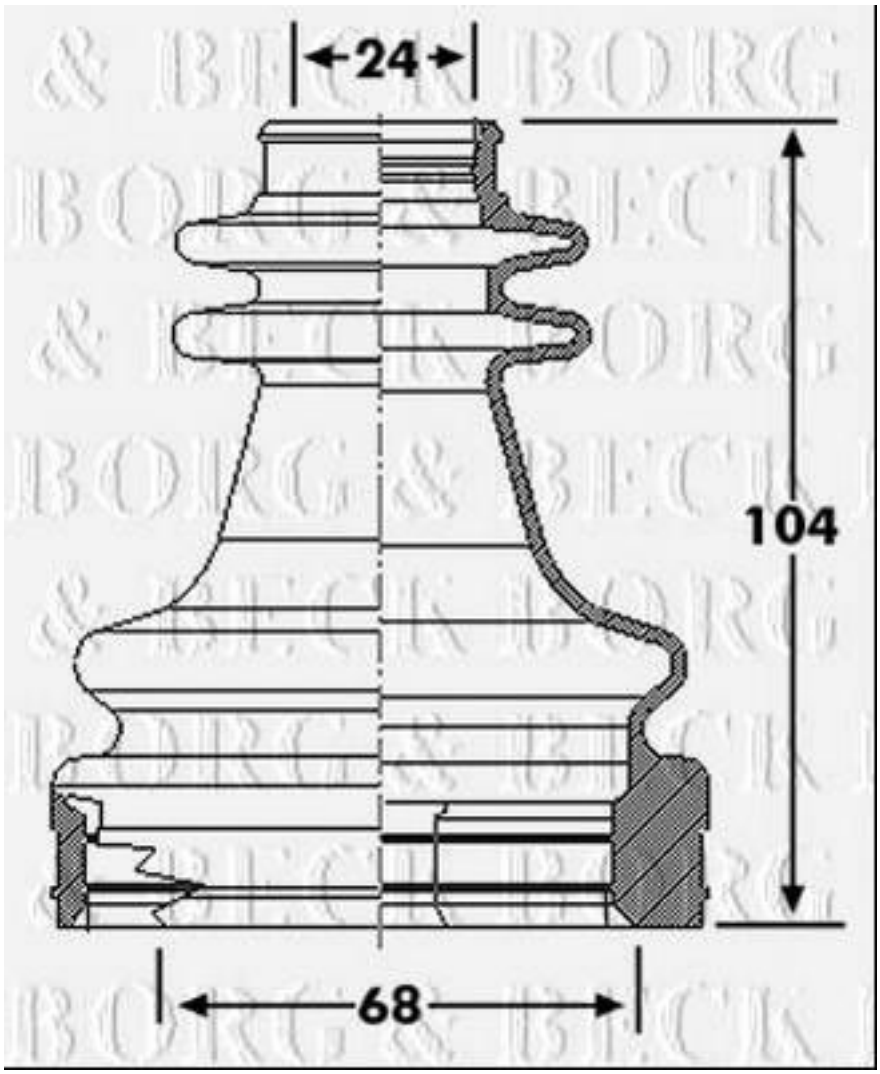
24
104
68

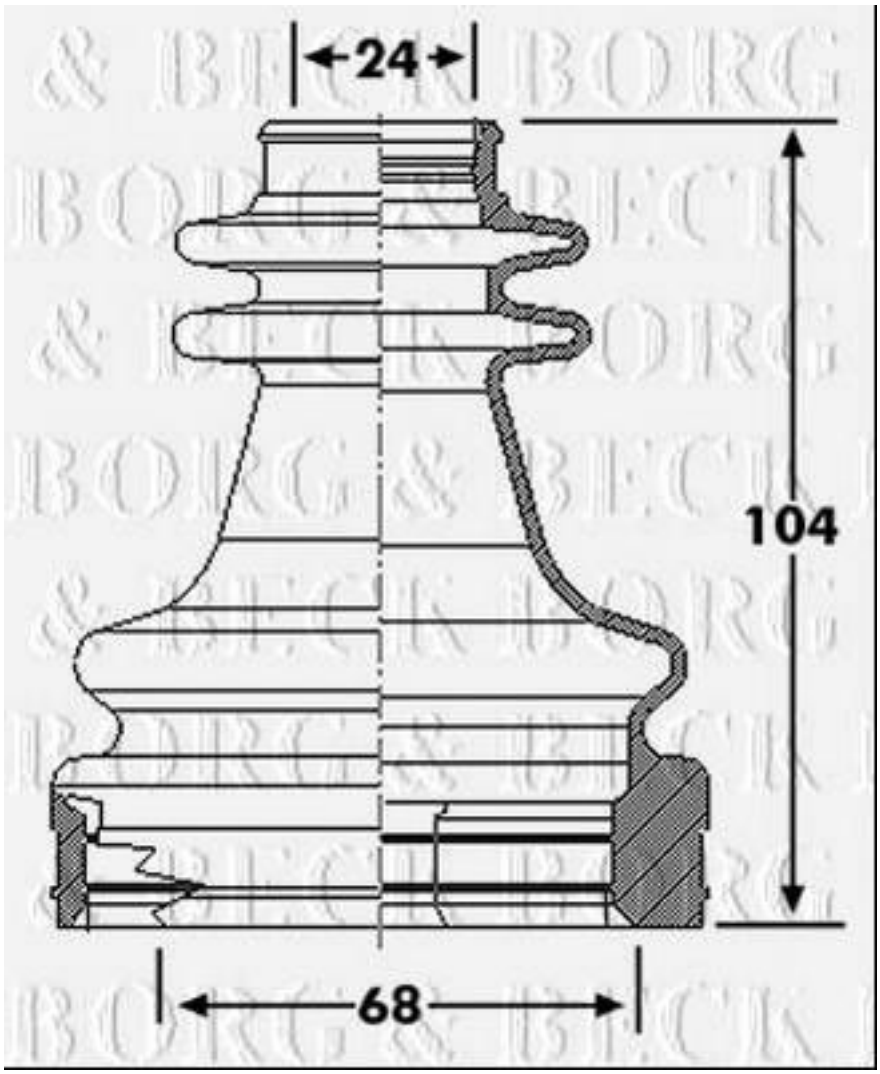
24
104
68